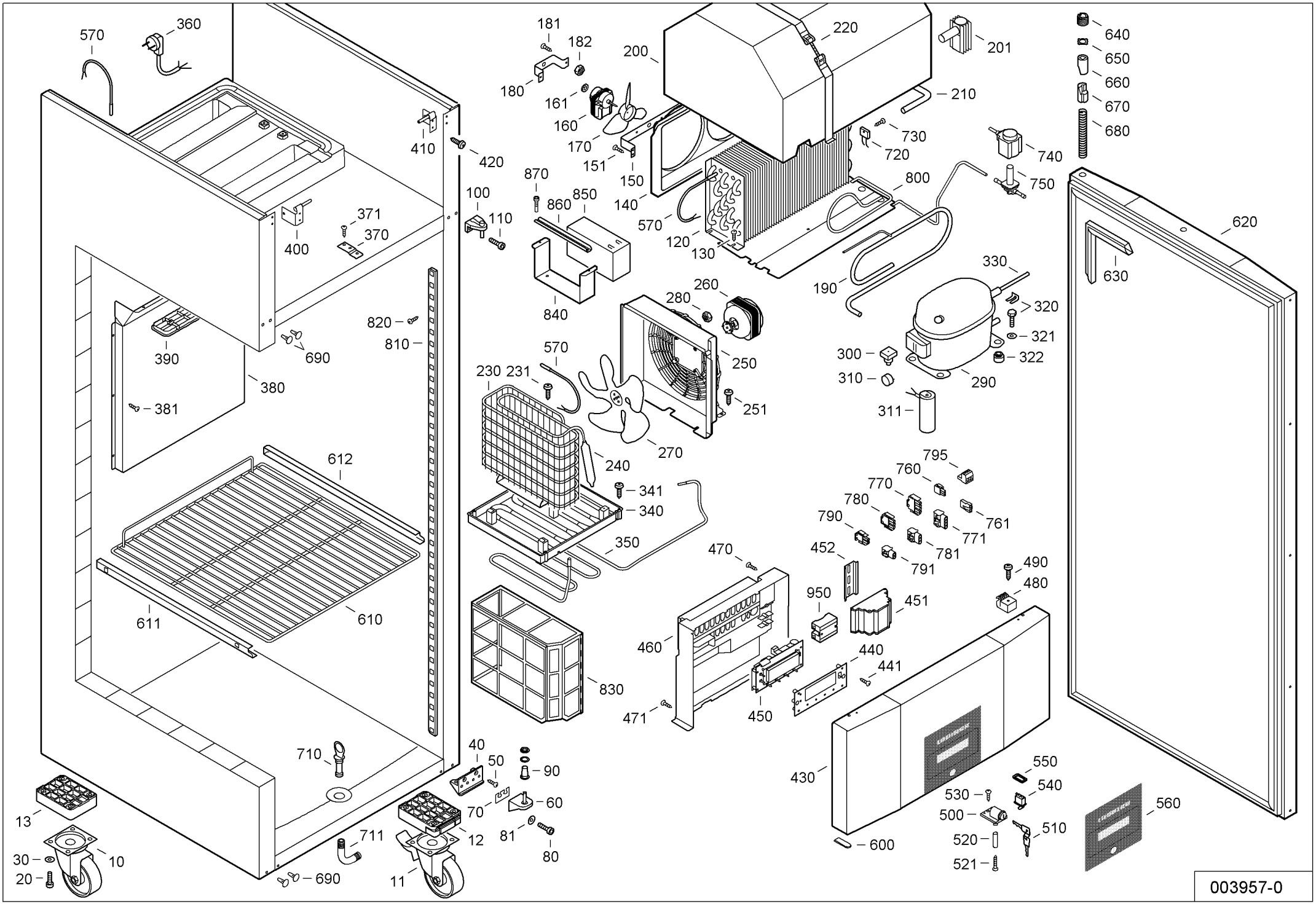
570
360
181
182
200
220
201
640
650
660
670
680
180
161
160
170
151
150
140
570
120
130
210
730
720
740
750
800
410
420
870
860
850
100
110
371
370
400
840
620
630
330
190
260
280
250
251
320
321
322
290
300
310
311
820
810
690
390
380
381
570
230
231
270
240
341
340
350
612
611
610
795
760
770
780
790
761
771
781
791
452
470
490
480
950
451
460
440
441
450
471
830
710
40
50
90
60
70
81
80
13
10
30
20
690
711
12
11
430
550
540
530
500
520
521
510
600
560
003957-0