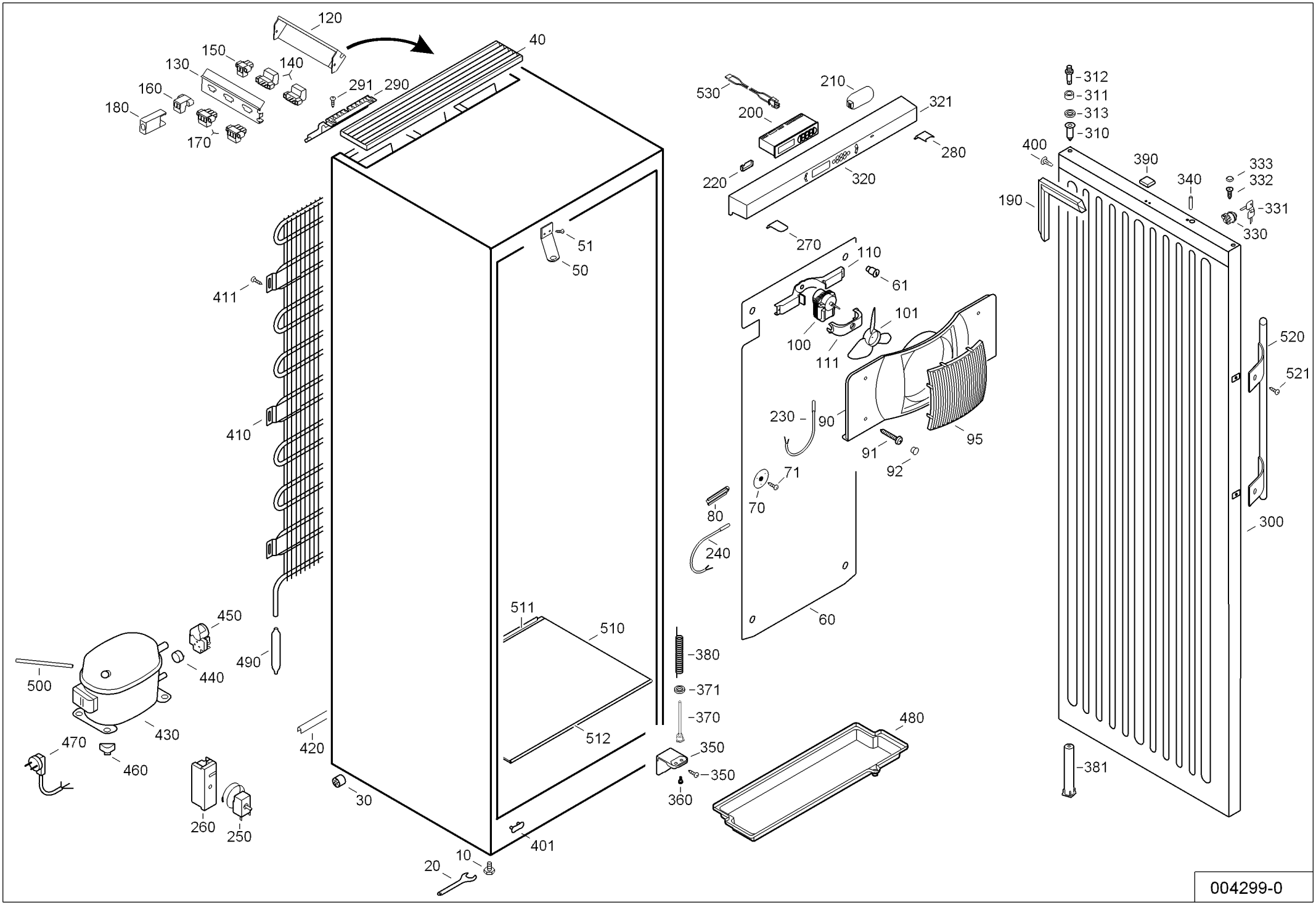
120
40
150
130
140
160
180
170
291
290
530
210
200
321
280
220
320
-312
-311
-313
-310
400
390
333
332
340
190
-331
330
270
110
61
51
50
411
101
100
111
520
521
230
90
95
91
92
71
70
410
80
240
300
60
511
510
450
490
-380
440
500
-371
-370
430
480
470
460
420
512
350
-350
-381
260
250
30
360
401
10
20
004299-0