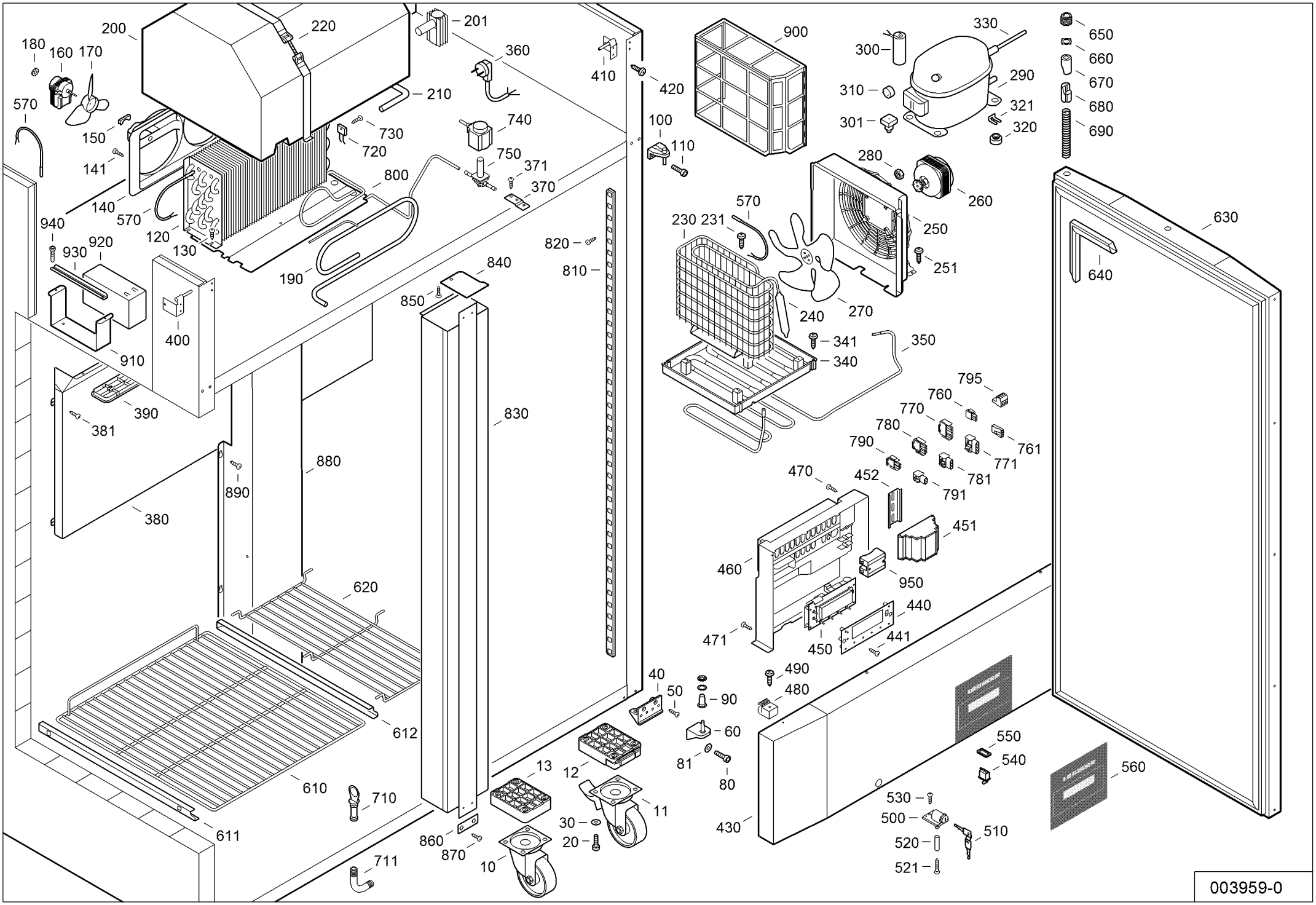
200
220
201
360
180
160
170
570
150
141
140
570
120
130
940
930
920
910
390
381
400
190
800
730
720
740
750
371
370
410
420
100
110
900
330
300
310
301
290
321
320
650
660
670
680
690
280
260
250
251
230
231
570
240
270
341
340
350
820
810
840
850
830
880
890
380
620
612
610
611
710
711
860
870
10
20
30
11
12
13
40
50
90
60
81
80
490
480
470
452
451
460
950
471
450
440
441
430
550
540
530
500
520
521
510
560
630
640
795
760
770
780
790
761
771
781
791
003959-0