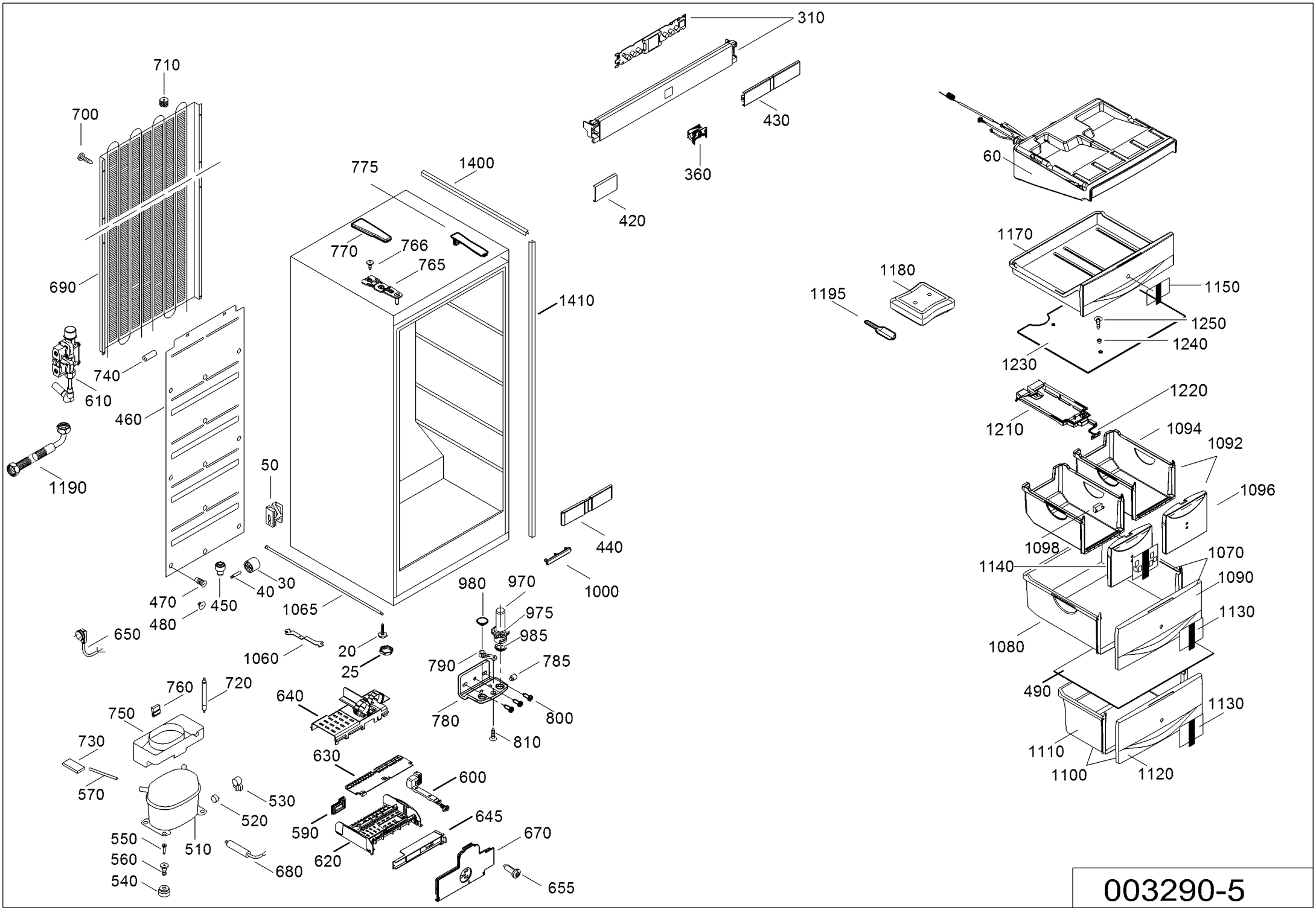
310
710
700
430
360
60
775
1400
420
770
766
765
1170
1180
1150
1195
1410
690
1250
1240
1230
740
610
1220
460
1210
1094
1092
1190
50
1096
440
1098
1070
1140
30
1090
470
40
450
980
970
1000
1065
975
1130
480
985
650
1060
20
1080
25
790
785
760
720
640
490
750
780
800
1130
730
810
630
1110
600
570
530
1100
1120
520
645
590
550
510
670
560
620
680
540
655

003290-5