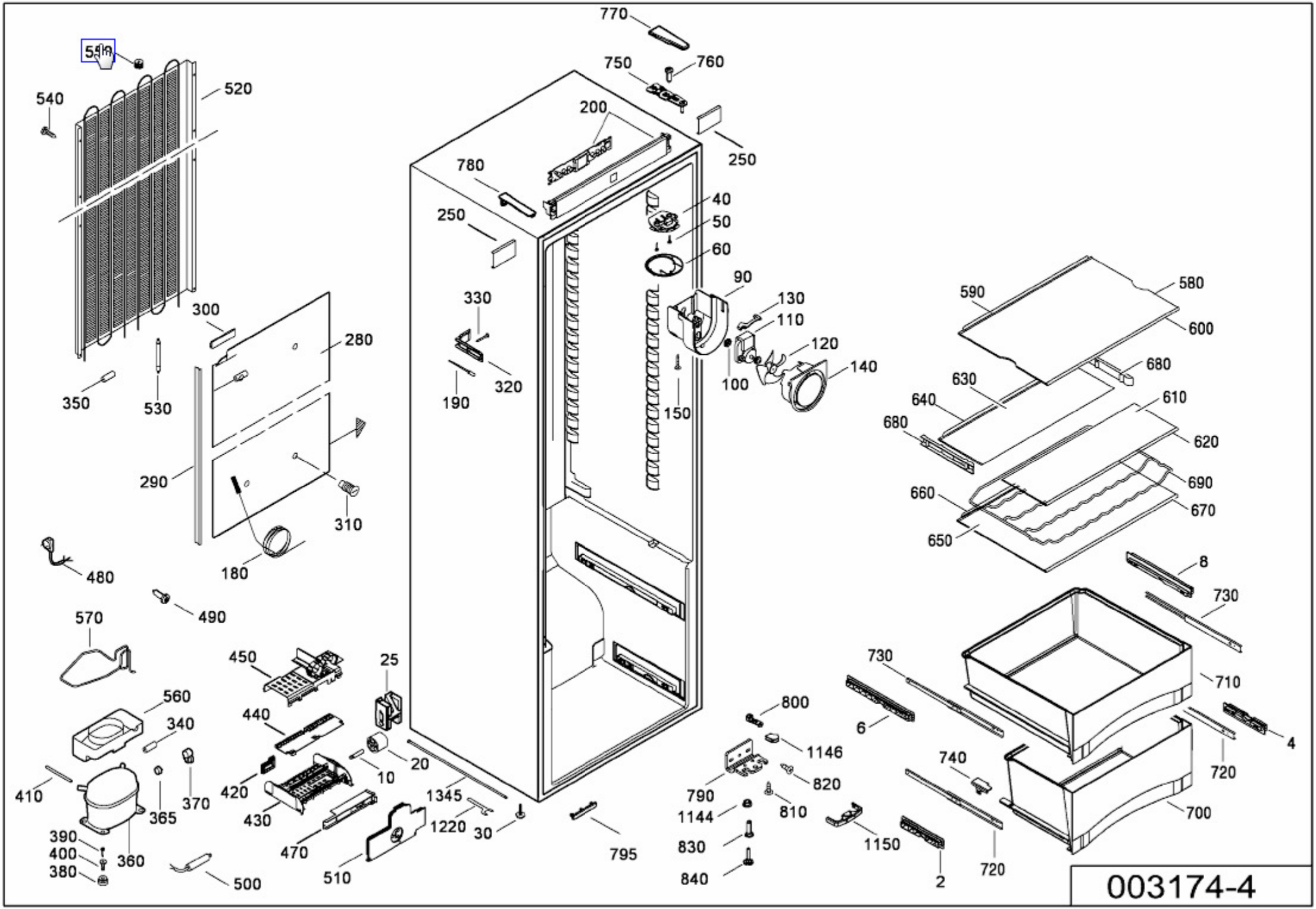
770
750
760
540
520
200
250
780
40
250
50
60
90
330
130
110
300
280
120
140
100
320
190
150
350
530
590
580
600
680
630
640
610
680
620
690
660
670
650
290
310
180
480
490
8
730
570
450
25
730
710
560
800
440
340
6
1146
4
20
740
720
10
820
410
420
1345
790
810
365
370
430
1144
700
390
1220
30
1150
400
360
470
830
795
720
380
510
840
2
500
003174-4