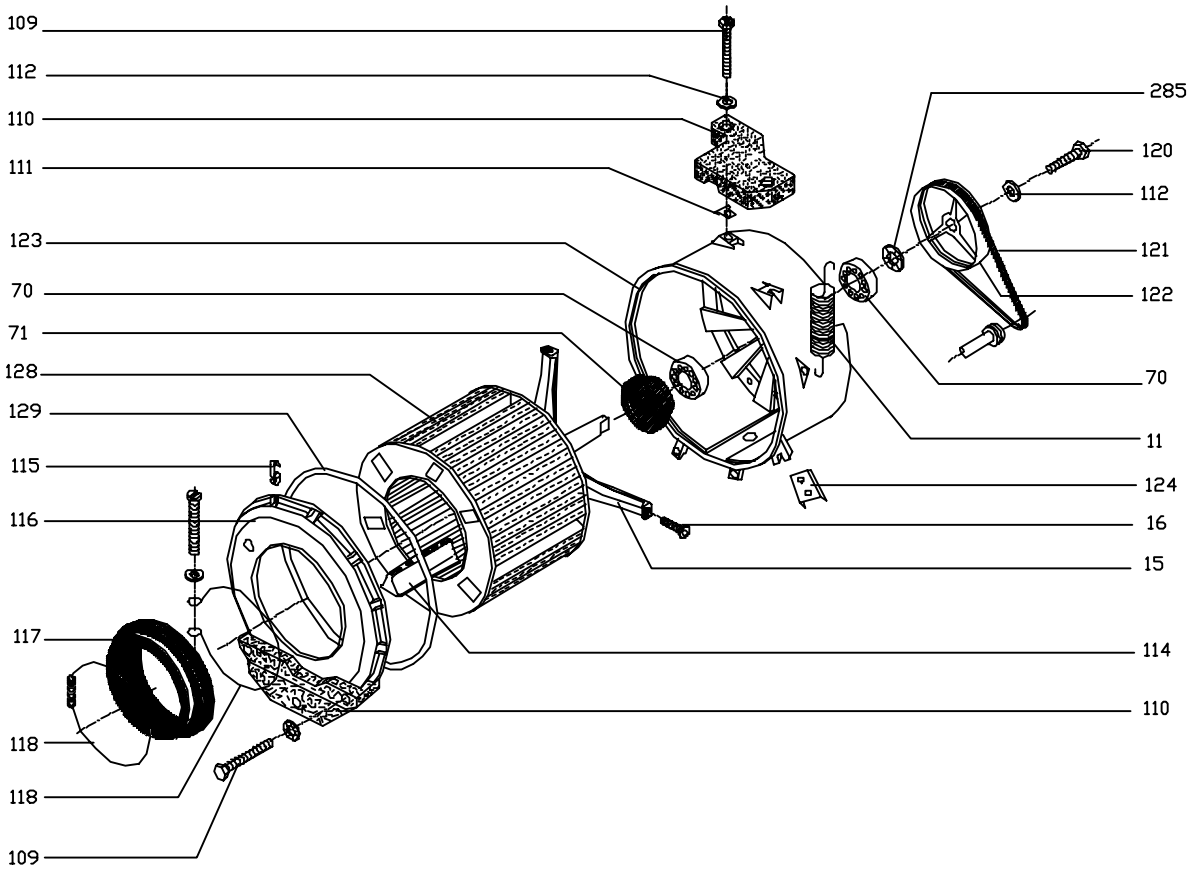
109
112
110
111
123
70
71
128
129
115
116
117
118
118
109
285
120
112
121
122
70
11
124
16
15
114
110

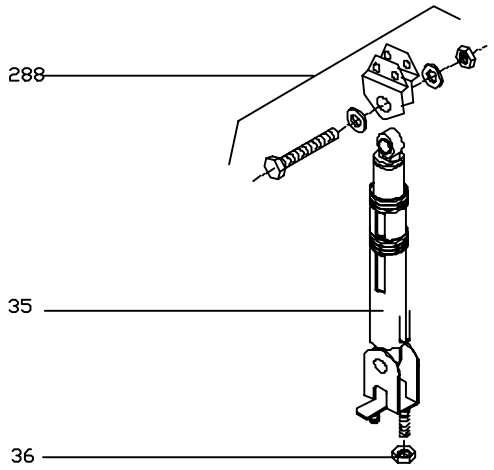
288
35
36

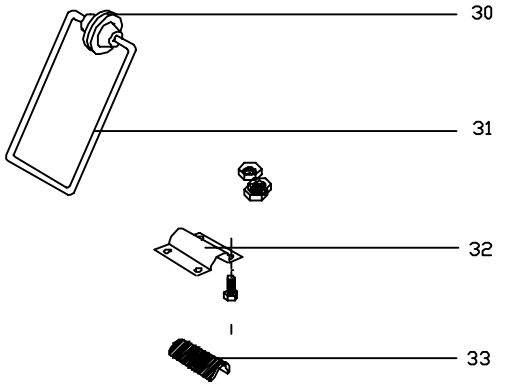
30
31
32
33