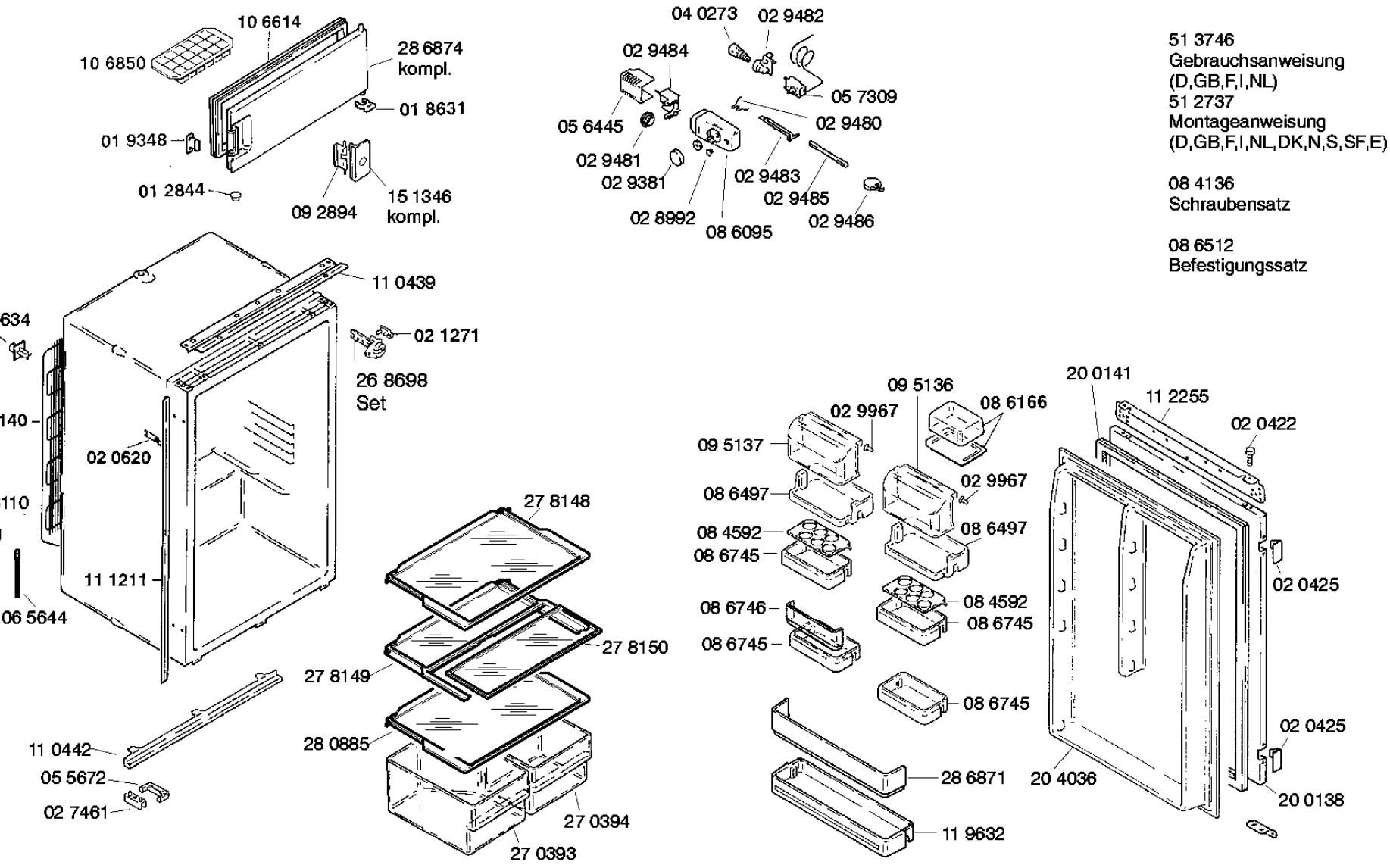

51 3746
Gebrauchsanweisung
(D,GB,F,I,NL)
51 2737
Montageanweisung
(D,GB,F,I,NL,DK,N,S,SF,E)

08 4136
Schraubensatz

08 6512
Befestigungssatz