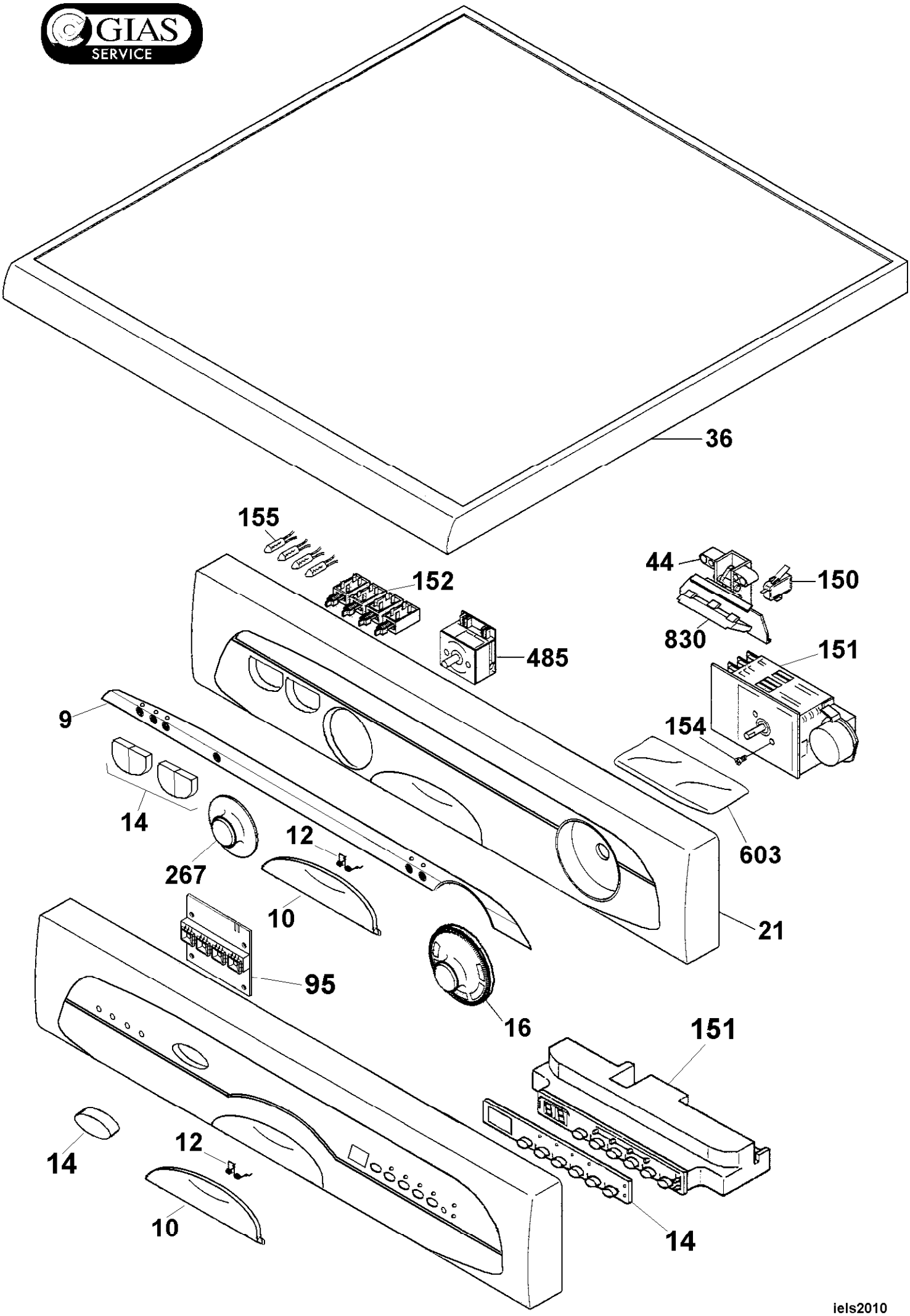
GIAS
SERVICE
36
155
152
485
44
150
830
151
154
603
9
14
267
12
10
21
95
16
151
14
12
10
14
iels2010

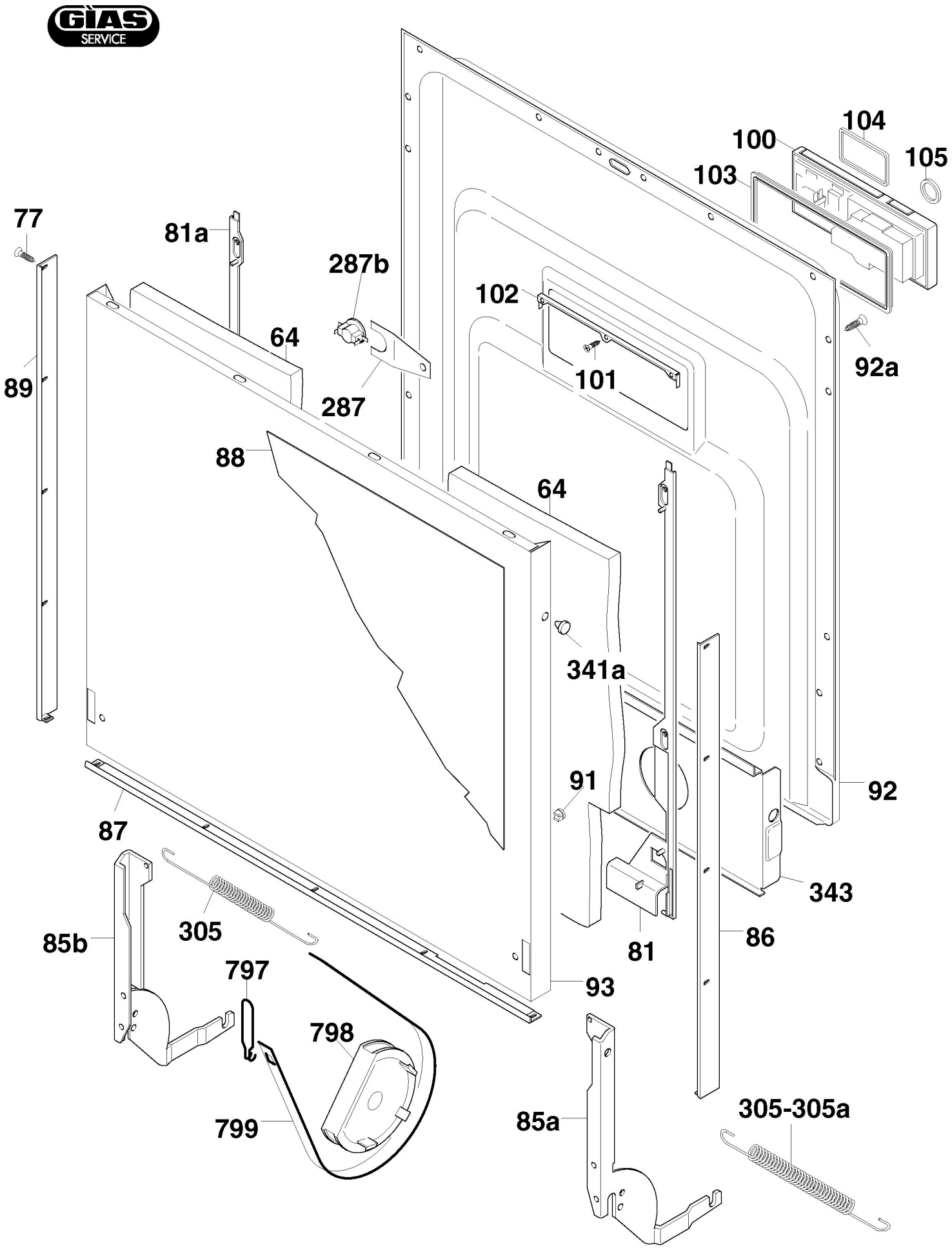
GIAS SERVICE
104
100
105
103
77
81a
287b
102
64
92a
89
101
287
88
64
341a
91
92
87
343
305
85b
81
86
797
93
798
799
85a
305-305a
IELS2500

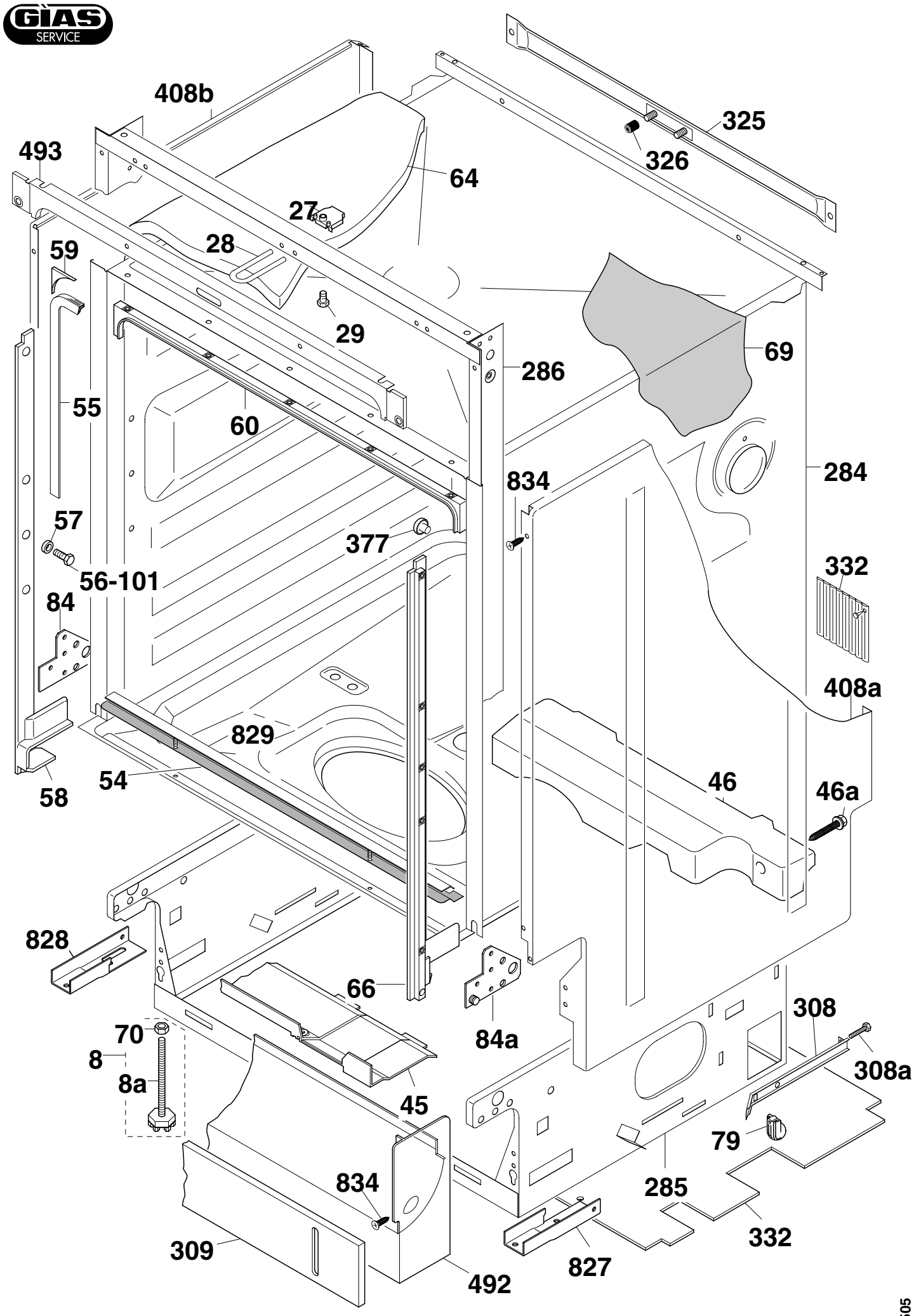
GIAS SERVICE
408b
493
325
326
64
27
28
59
29
69
286
55
60
284
834
57
377
56-101
332
84
408a
829
54
58
46
46a
828
66
84a
308
70
8
8a
308a
45
79
834
285
332
309
827
492
IELS2505

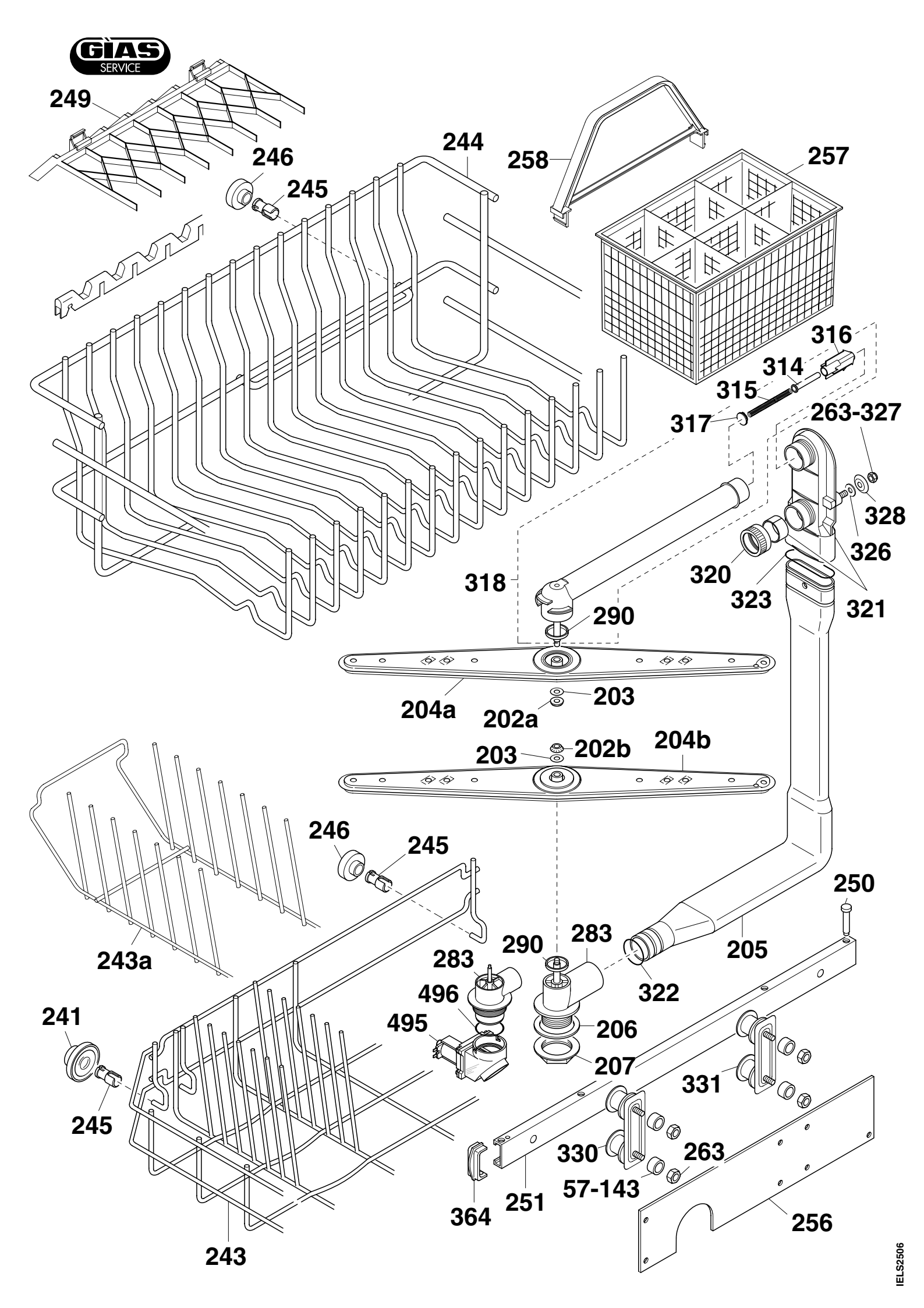
GIAS SERVICE
249
246
245
244
258
257
316
314
315
317
263-327
328
326
320
323
321
318
290
204a
203
202a
203
202b
204b
246
245
250
243a
290
283
283
205
322
496
495
206
241
207
331
245
330
263
57-143
251
364
256
243
IELS2506

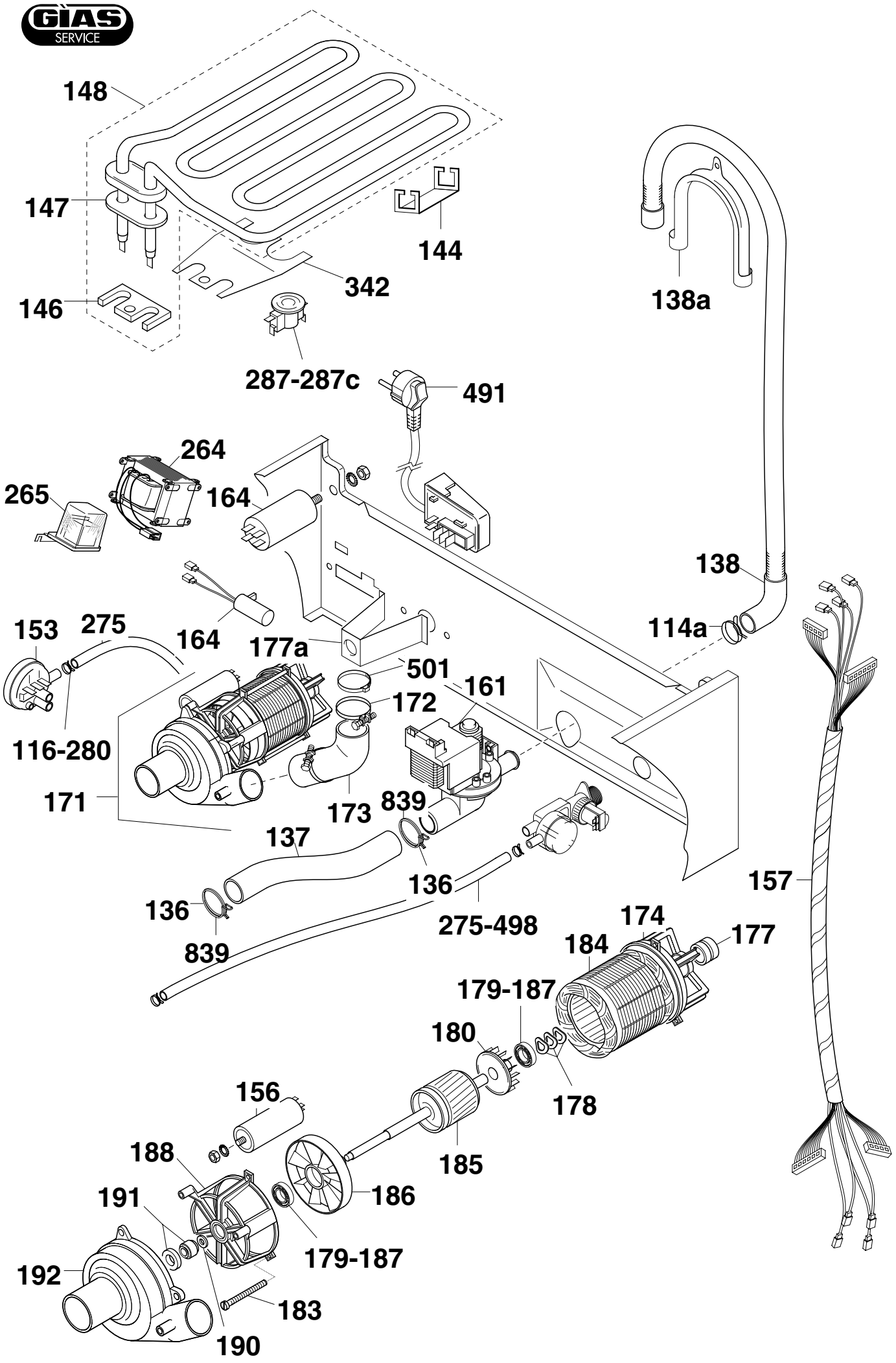
148
147
144
342
146
287-287c
491
138a
264
265
164
138
114a
153
275
164
177a
501
161
172
116-280
171
173
839
137
136
157
136
275-498
174
177
184
839
179-187
180
178
156
185
188
186
191
179-187
192
183
190
IELS2507

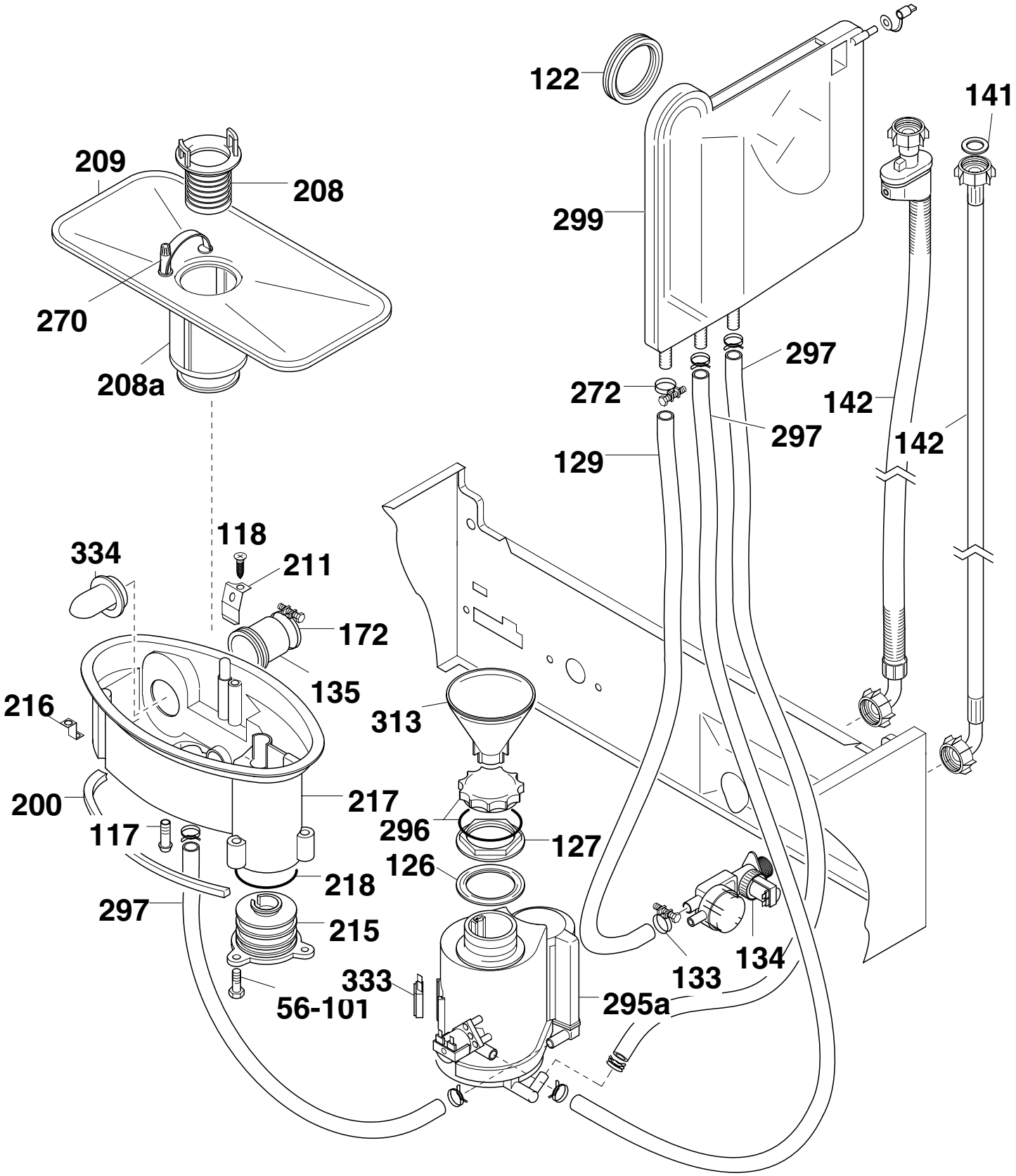
122
141
209
208
299
270
208a
297
272
142
297
142
129
118
334
211
172
135
216
313
200
217
296
117
127
126
218
297
215
133
134
333
56-101
295a

IELS2508