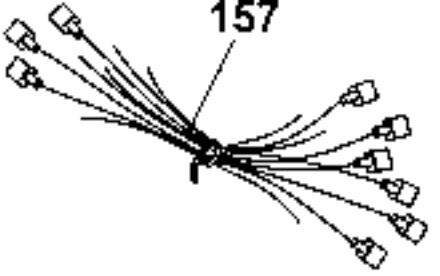
157

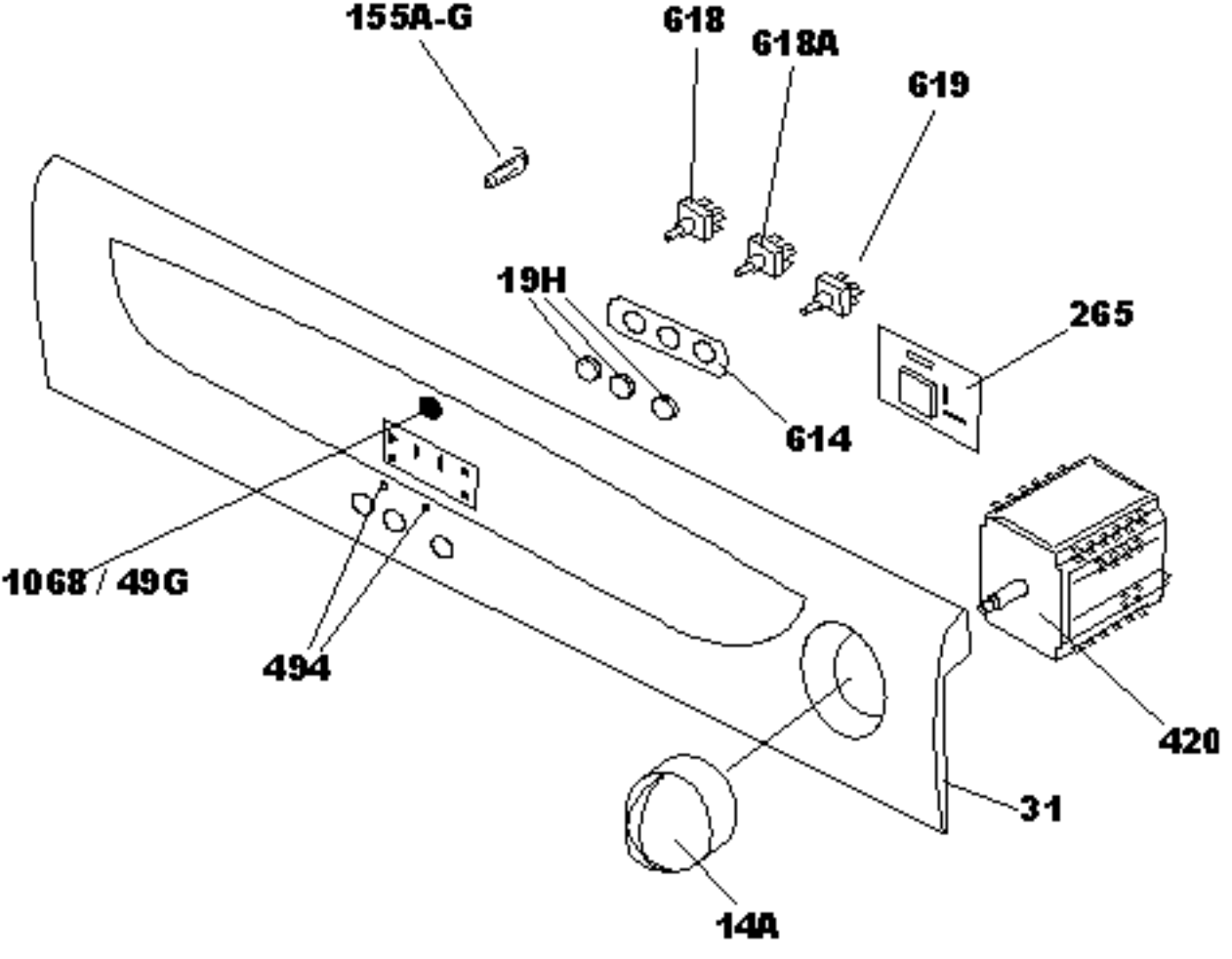
155A-G
618
618A
619
19H
265
614
1068 / 49G
494
420
31
14A

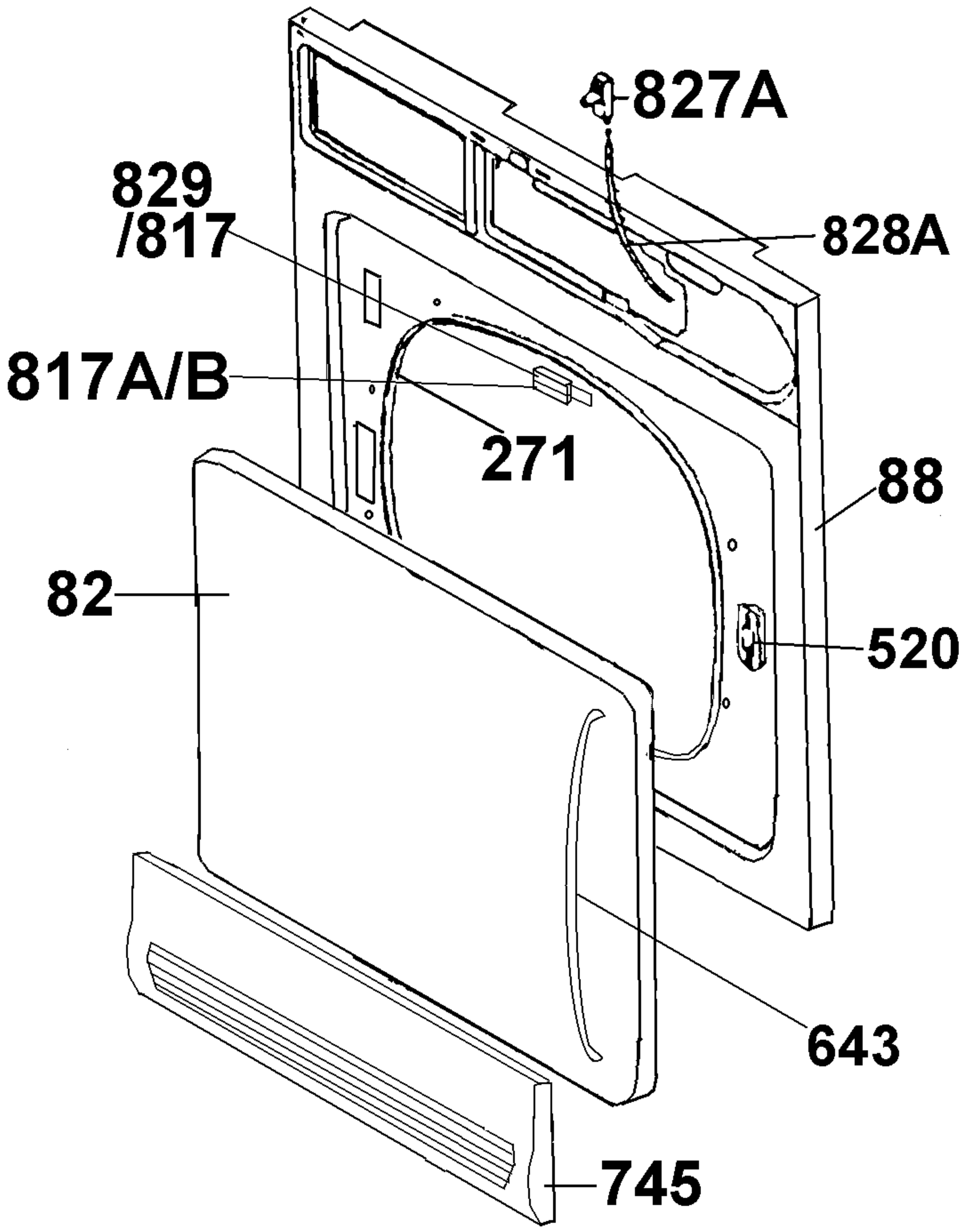
827A
829
/817
828A
817A/B
271
88
82
520
643
745

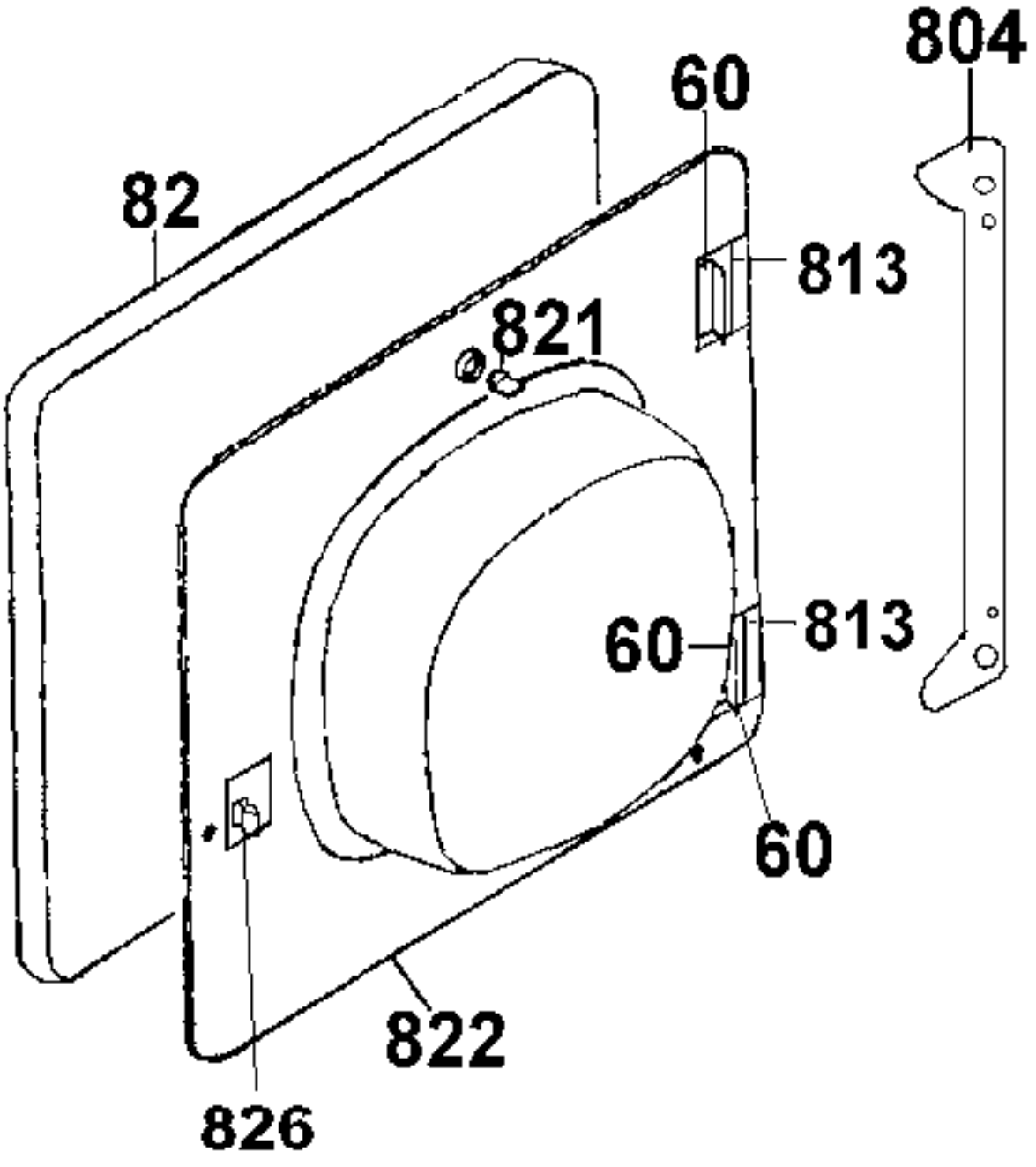
804
60
82
813
821
60
813
60
822
826

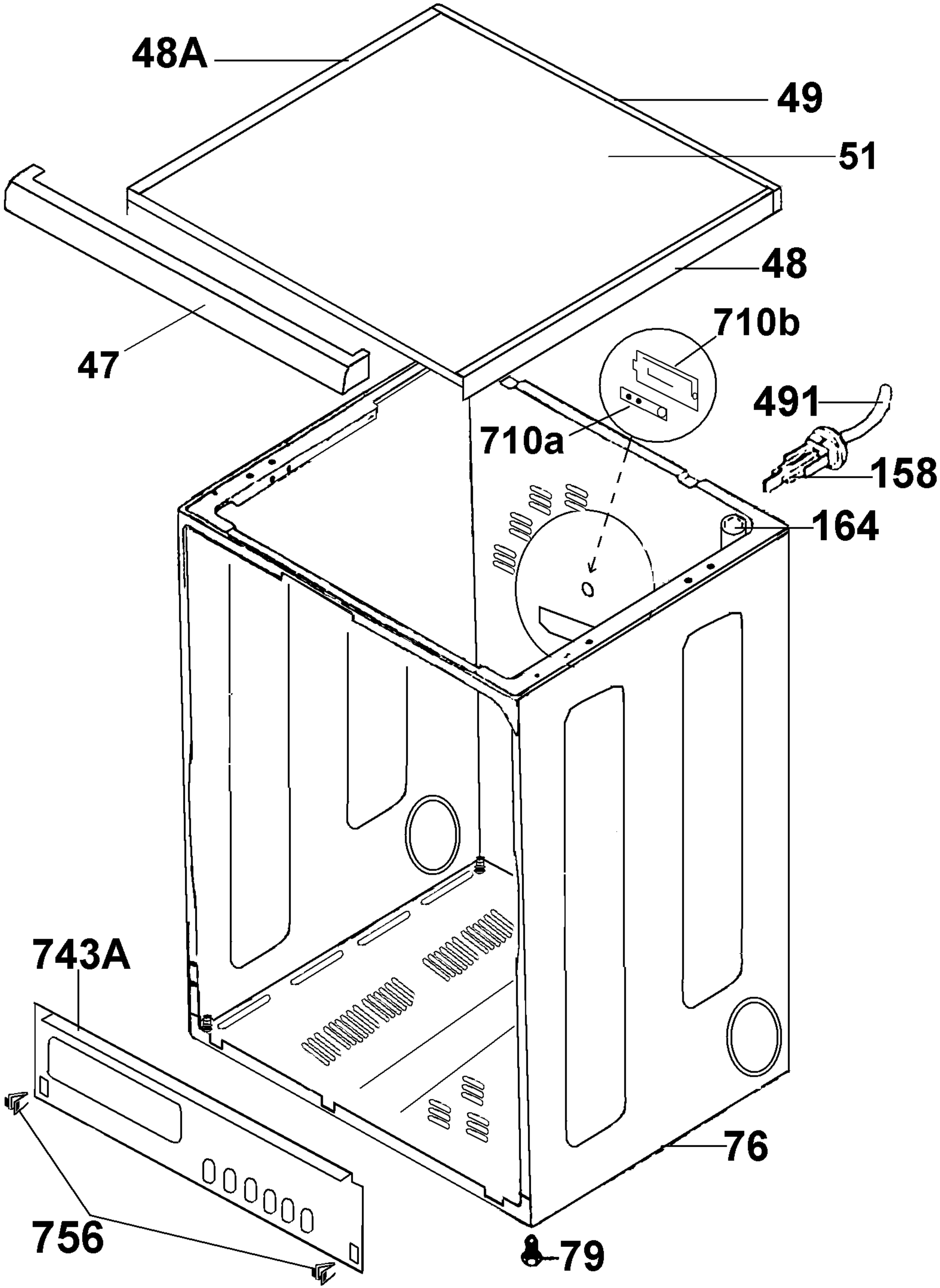
48A
49
51
48
47
710b
491
710a
158
164
743A
76
756
79

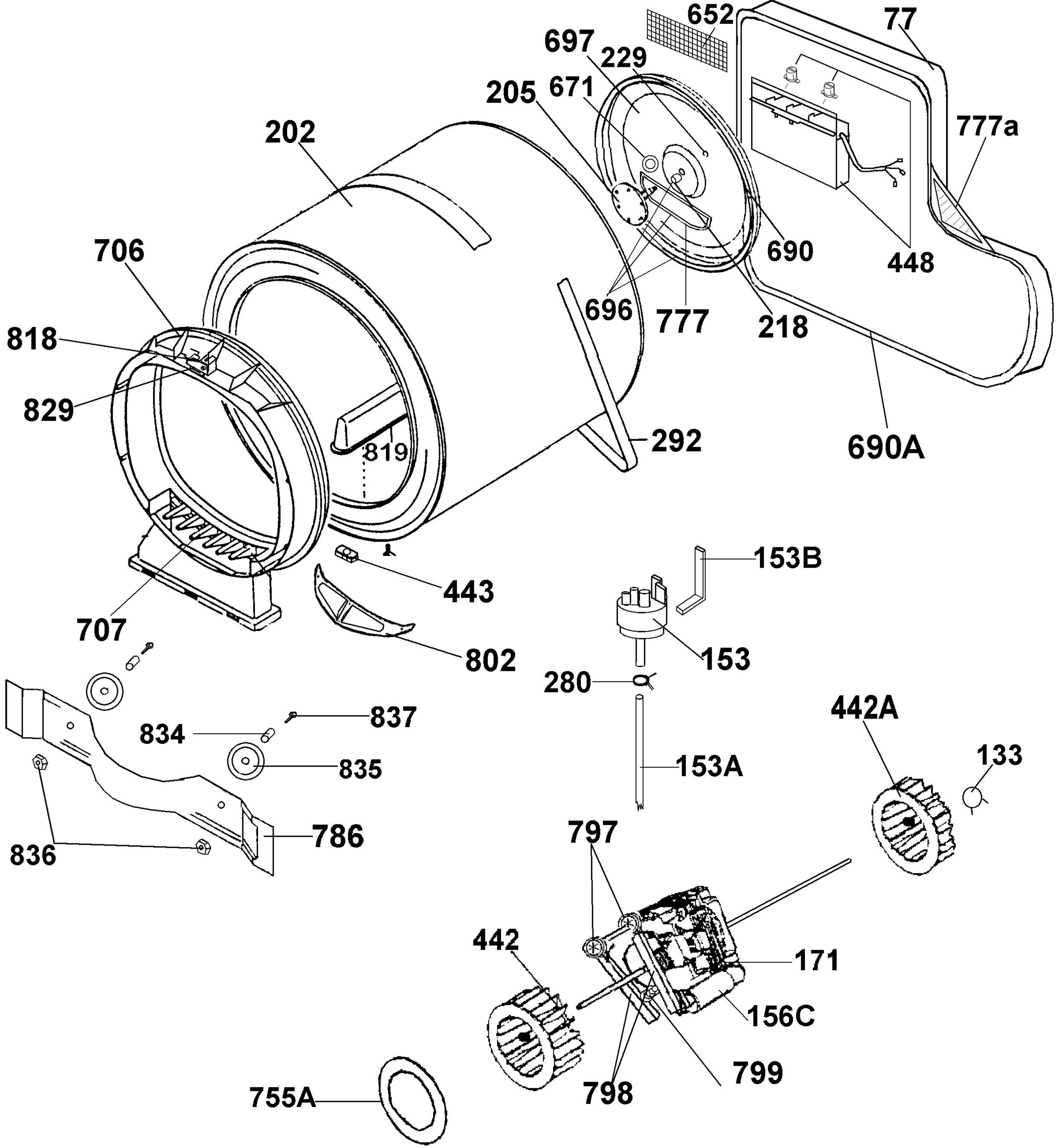
652
77
697
229
205
671
202
777a
706
690
448
696
777
218
818
829
292
690A
819
443
153B
707
802
153
280
837
834
442A
835
153A
133
786
797
836
442
171
156C
799
798
755A

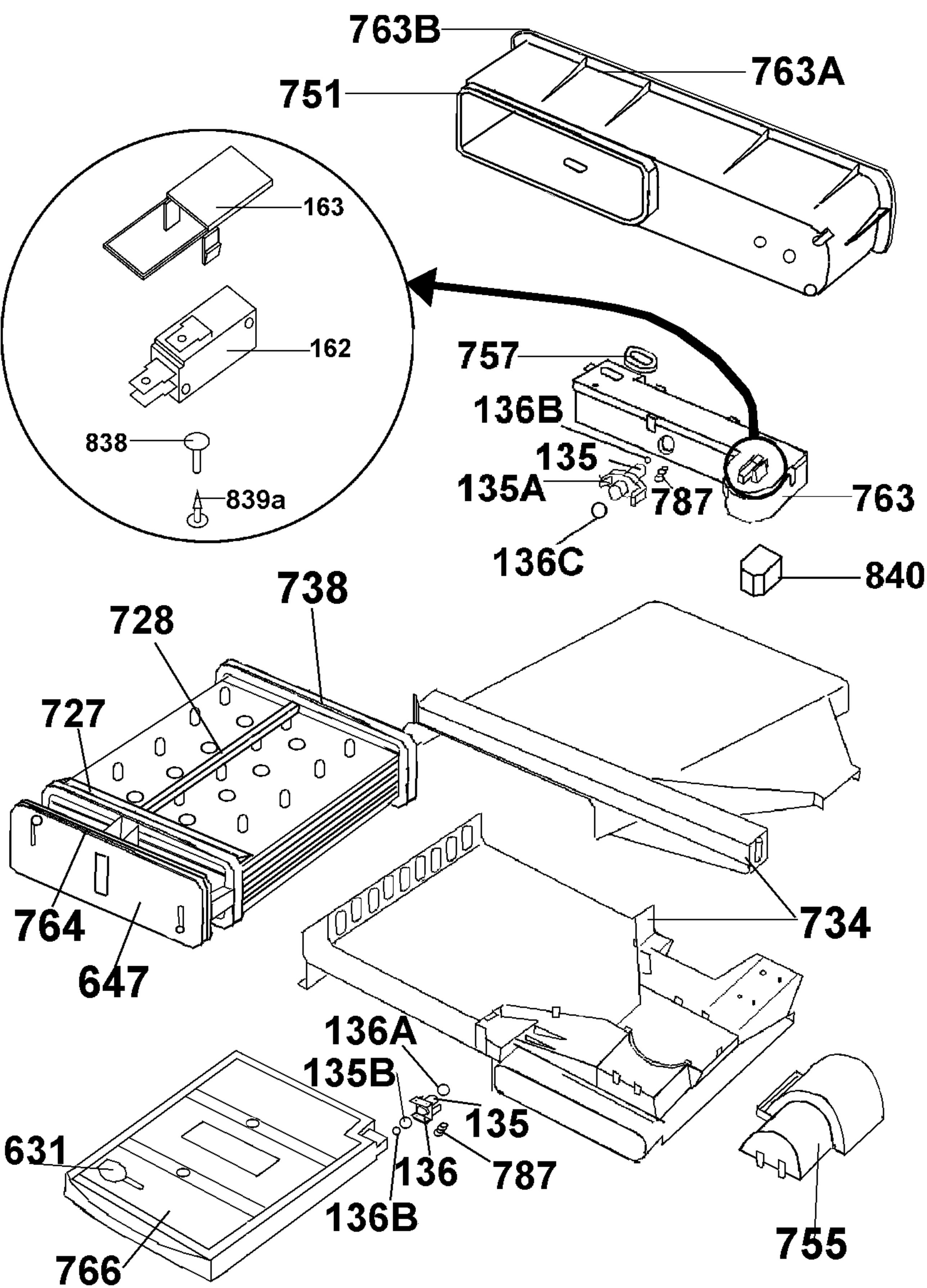
763B
763A
751
163
162
838
839a
757
136B
135
135A
787
763
136C
840
738
728
727
764
647
734
136A
135B
135
631
136
787
136B
755
766