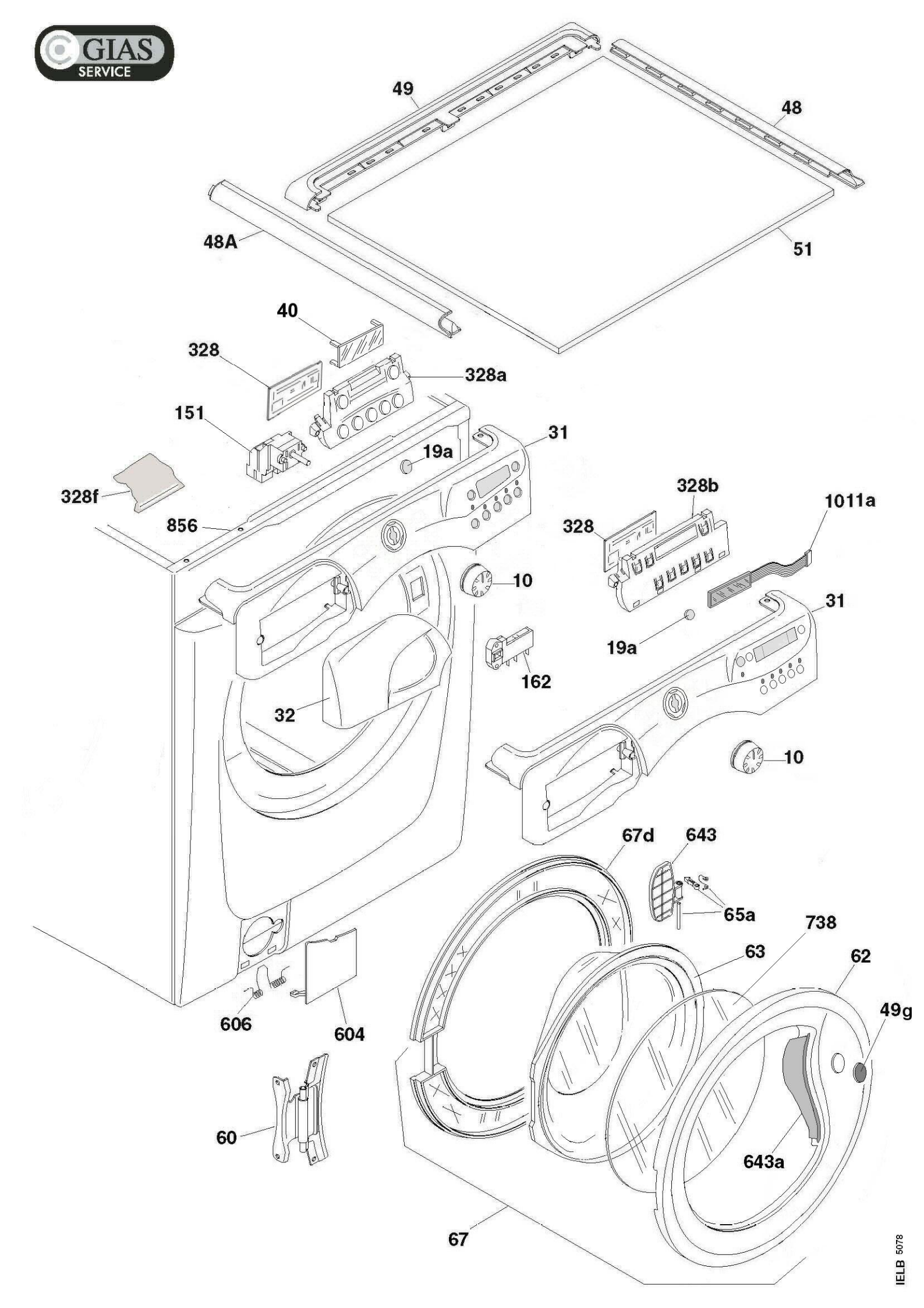
GIAS SERVICE
49
48
48A
51
40
328
328a
151
31
19a
328f
856
328b
1011a
328
10
31
19a
162
32
10
67d
643
65a
738
63
62
49g
606
604
60
643a
67
IELB 5078

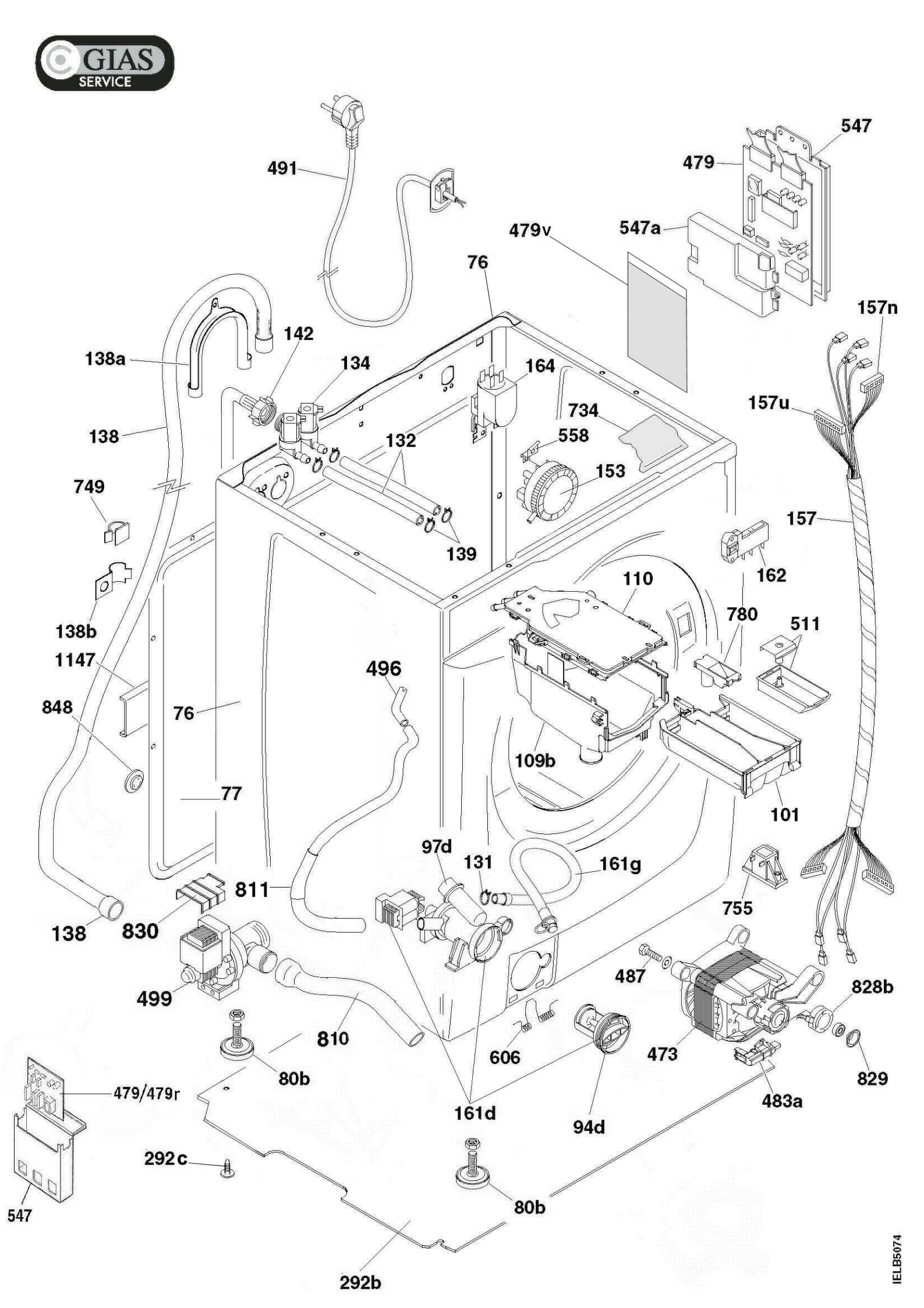
GIAS SERVICE
491
547
479
479v
547a
76
157n
142
138a
134
164
157u
734
138
132
558
153
749
157
139
162
110
138b
780
511
1147
496
848
76
109b
77
101
97d
131
161g
811
755
138
830
487
828b
499
810
606
473
829
80b
479/479r
483a
161d
94d
292c
547
80b
292b
IELB5074

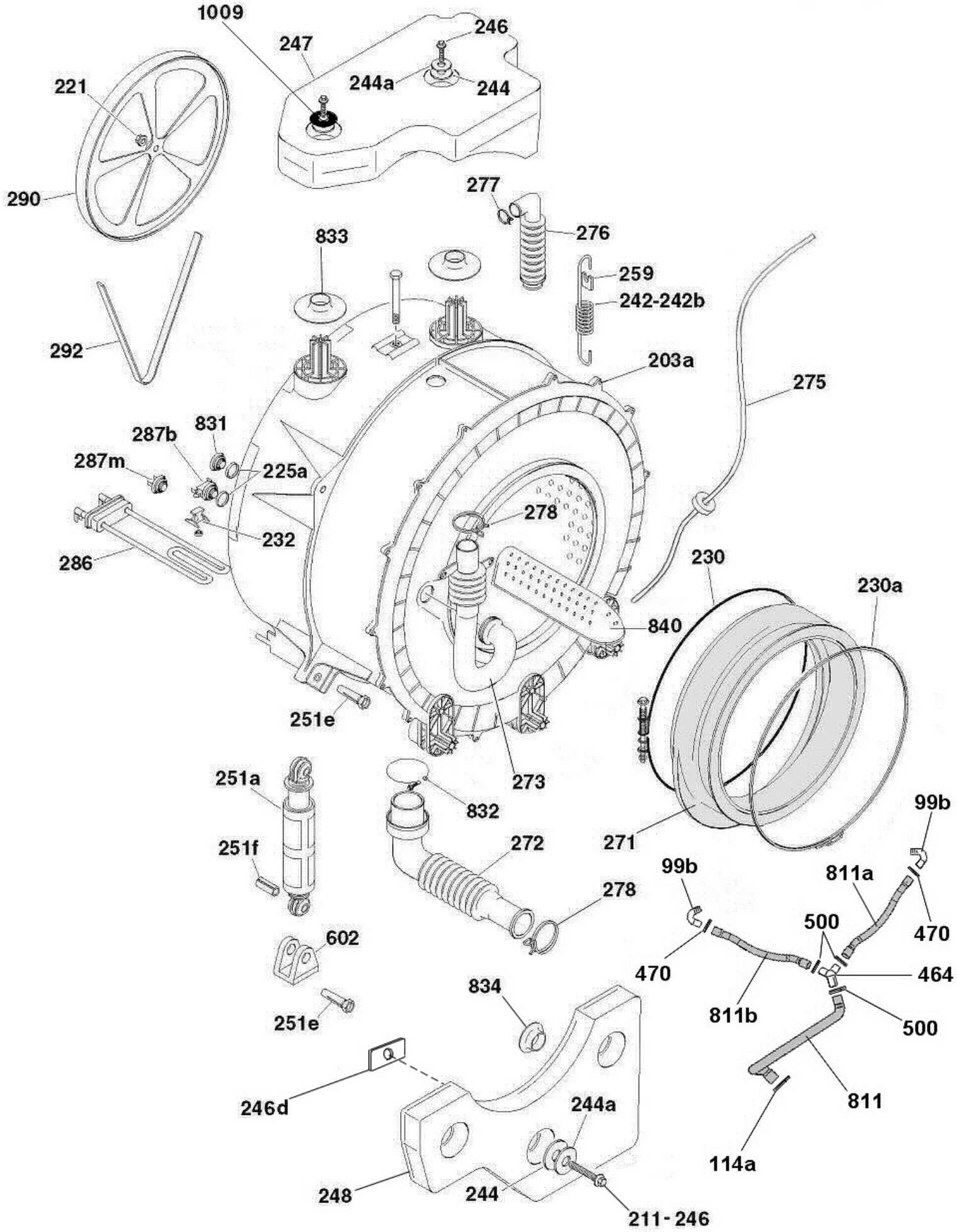
1009
247
246
244a
244
221
290
277
276
833
259
242-242b
292
203a
275
831
287b
287m
225a
278
232
286
230
230a
840
251e
273
251a
832
99b
271
251f
272
99b
811a
278
500
470
602
470
464
834
811b
500
251e
246d
244a
811
114a
248
244
211-246

IELB5083

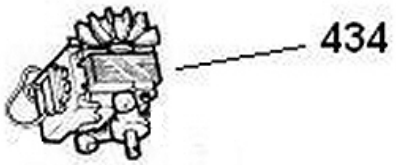
434

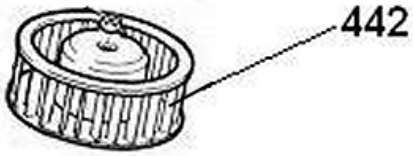
442

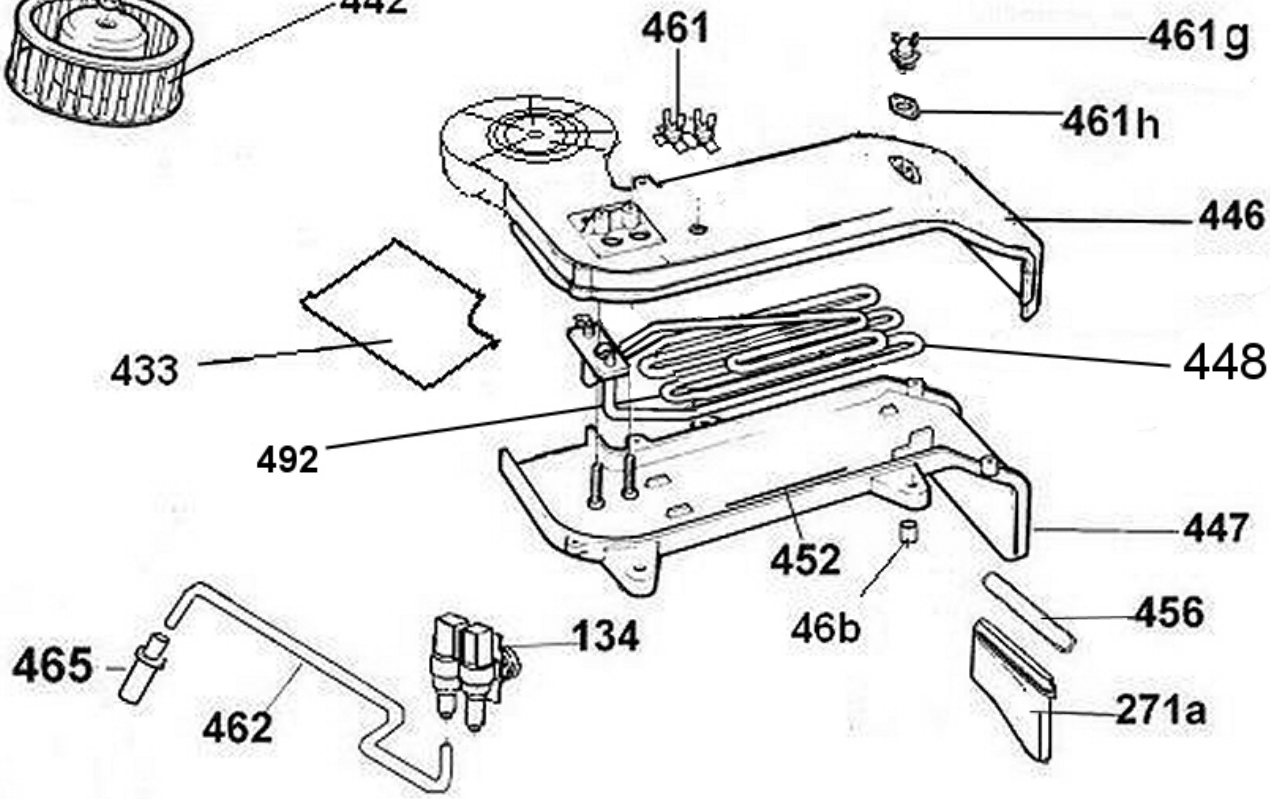
461
461g
461h
446
433
448
492
447
452
46b
456
465
134
462
271a

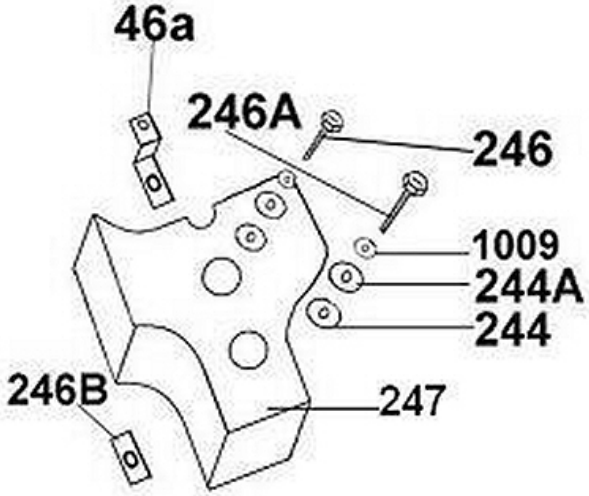
46a
246A
246
1009
244A
244
246B
247

IELB5107