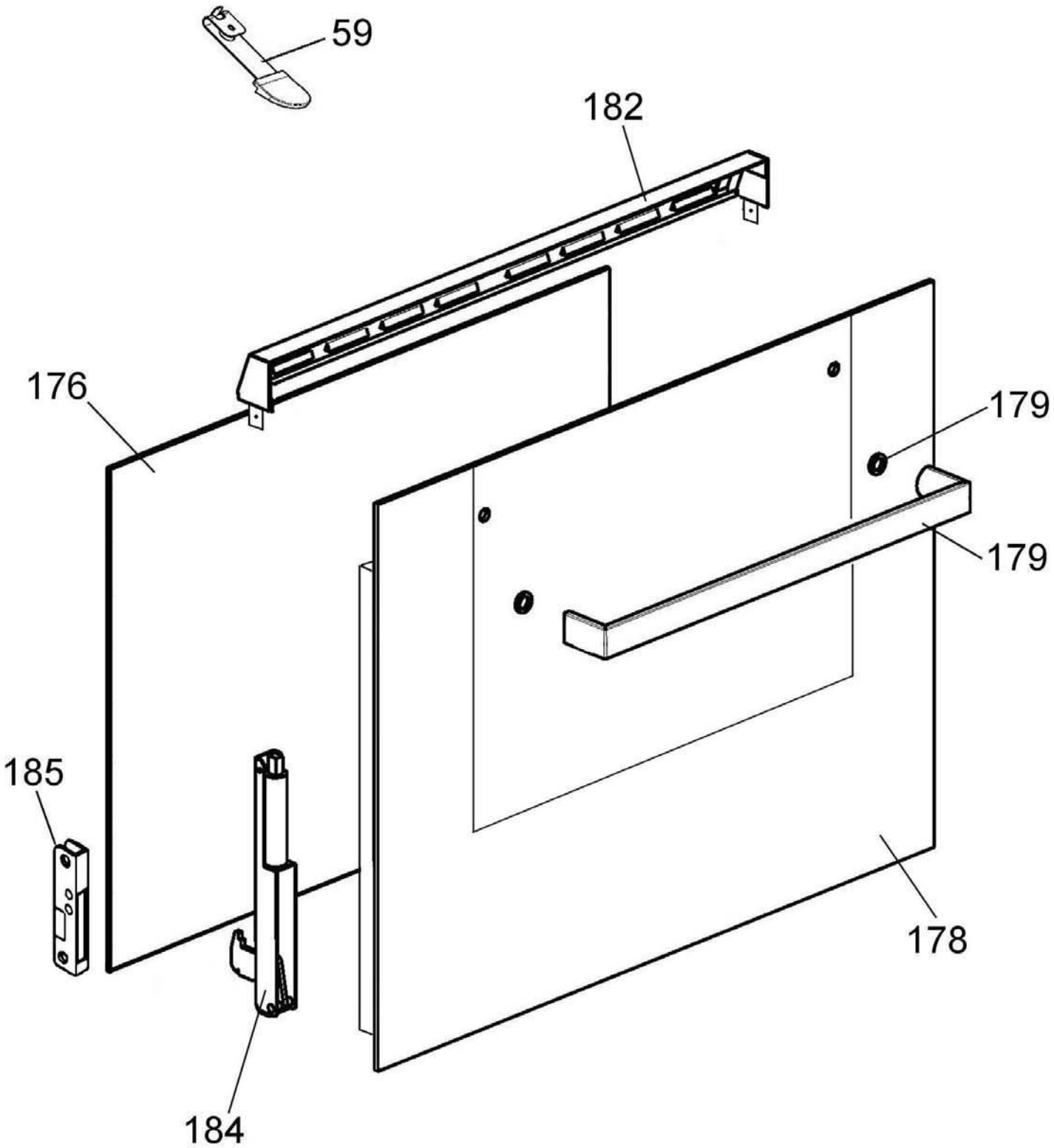
59
182
176
179
179
185
178
184

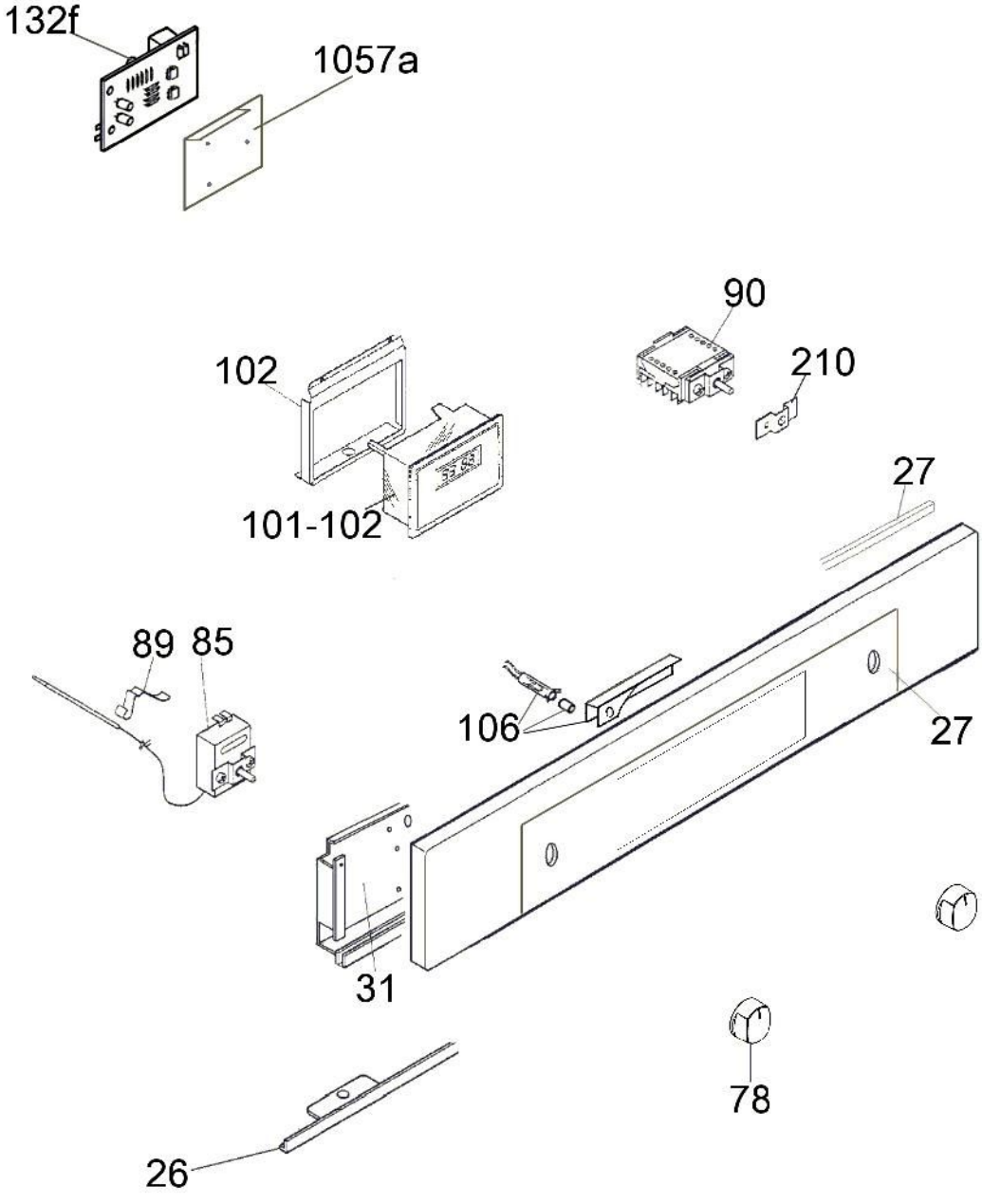

iecu1605

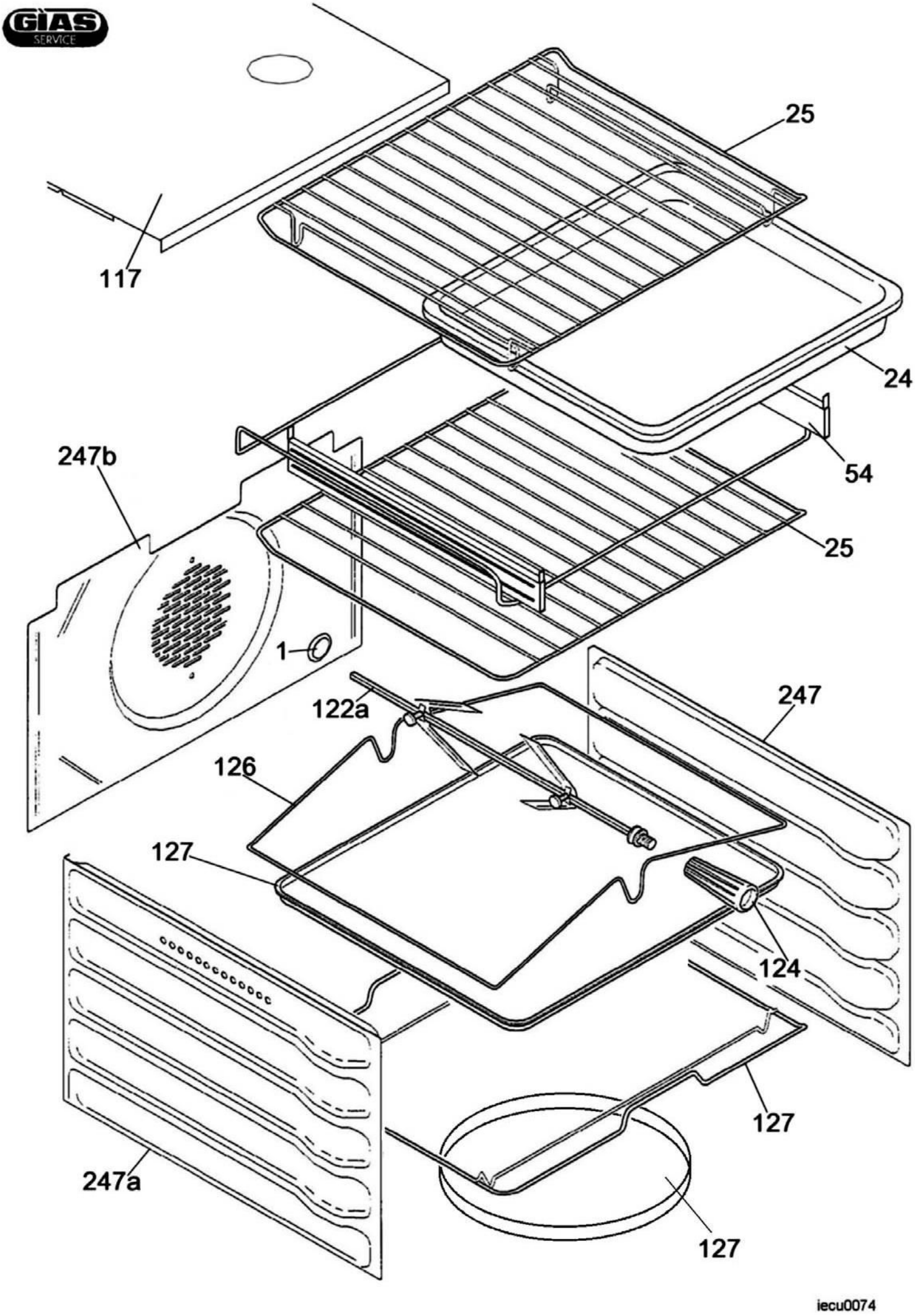
25
117
24
54
247b
25
1
122a
247
126
127
124
127
247a
127
iecu0074

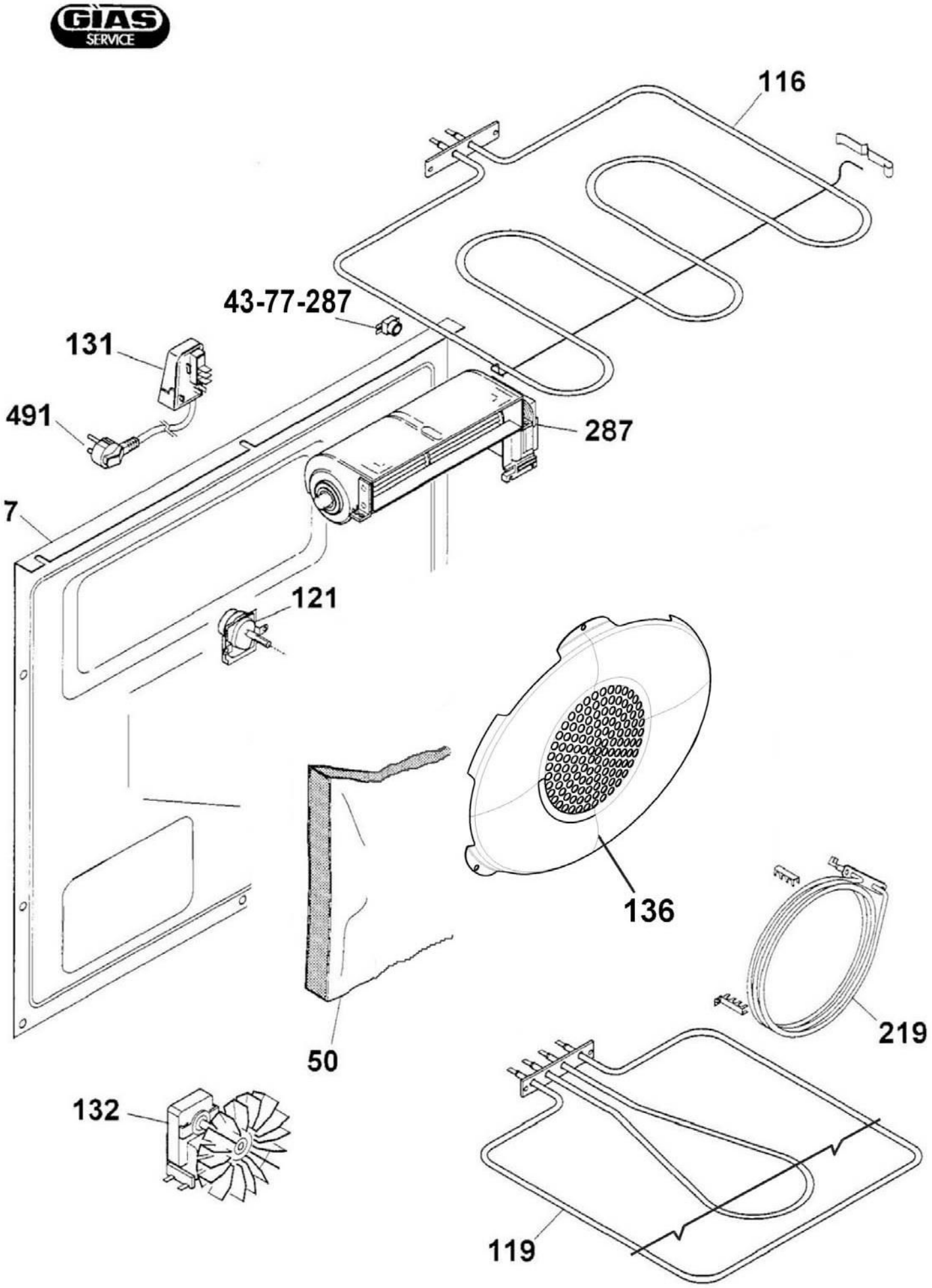

iecu1475

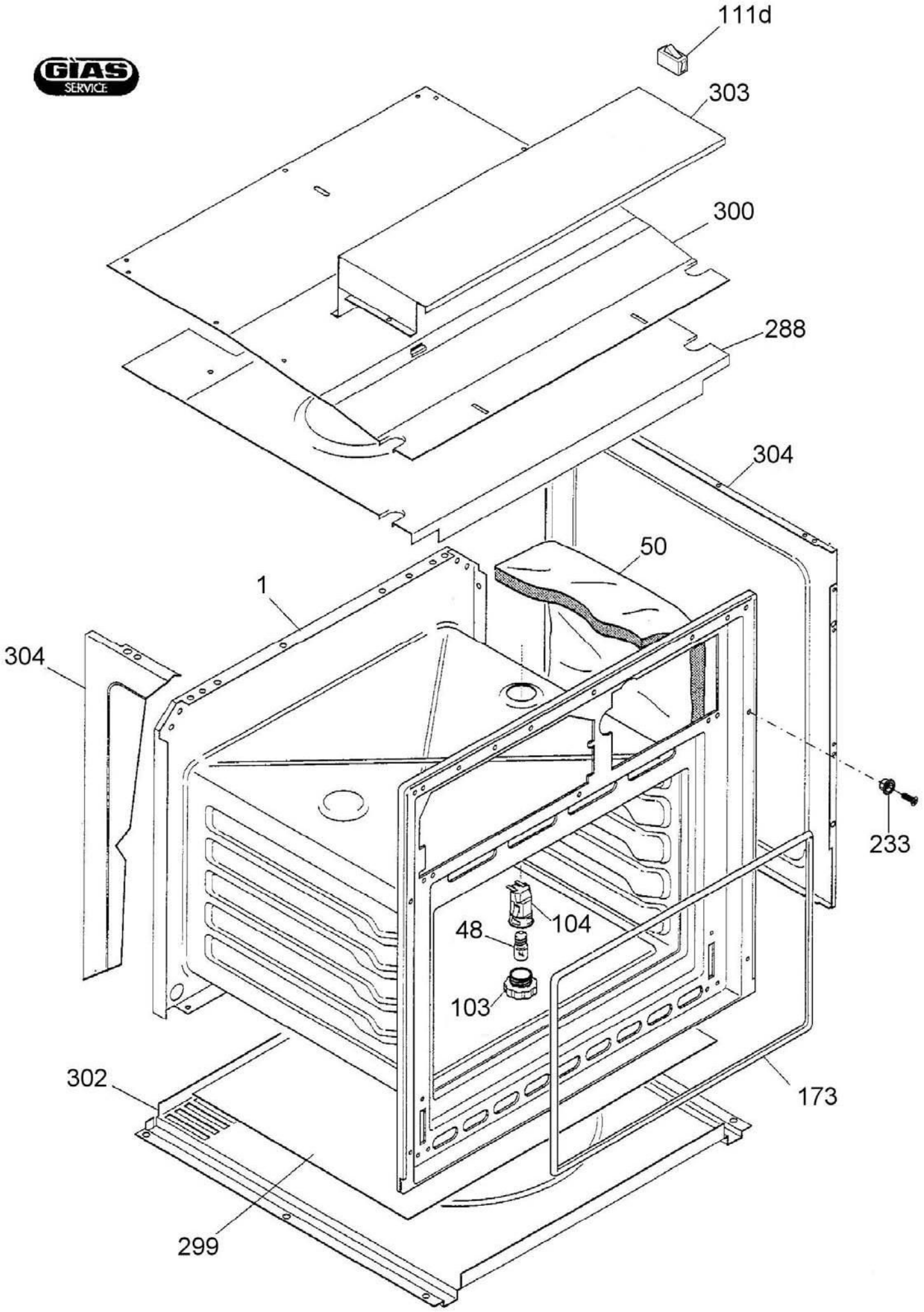
111d
303
300
288
304
50
1
304
233
104
48
103
302
173
299