Rowenta

CAFETERA EXPRES ESPREMIO AUTOMATIC

ES640010/1P0

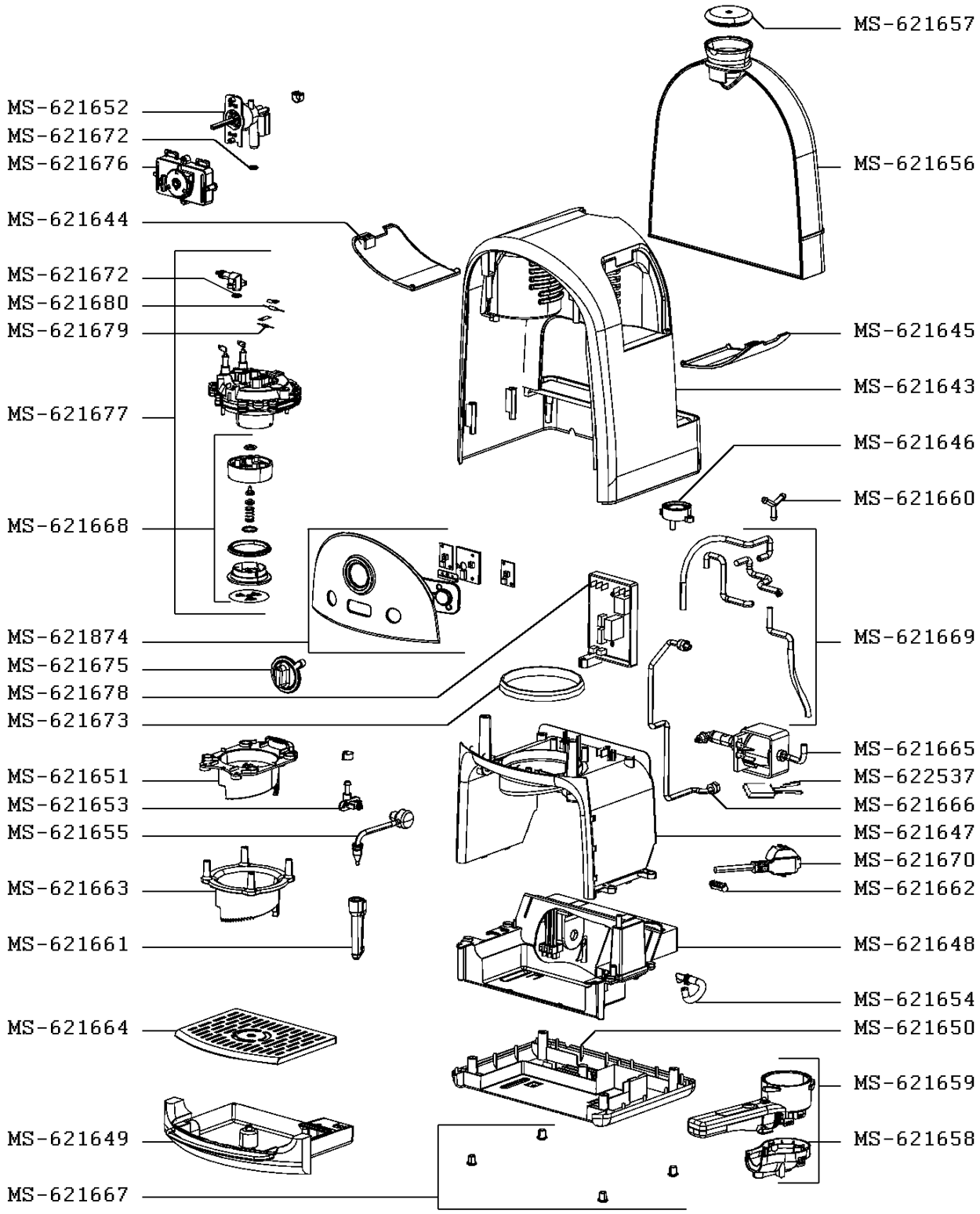

CREACIÓN	19/12/2007	PÁGINA	PAÍS	FAMILIA
EDICIÓN	21/10/2010	1/1	PT	II