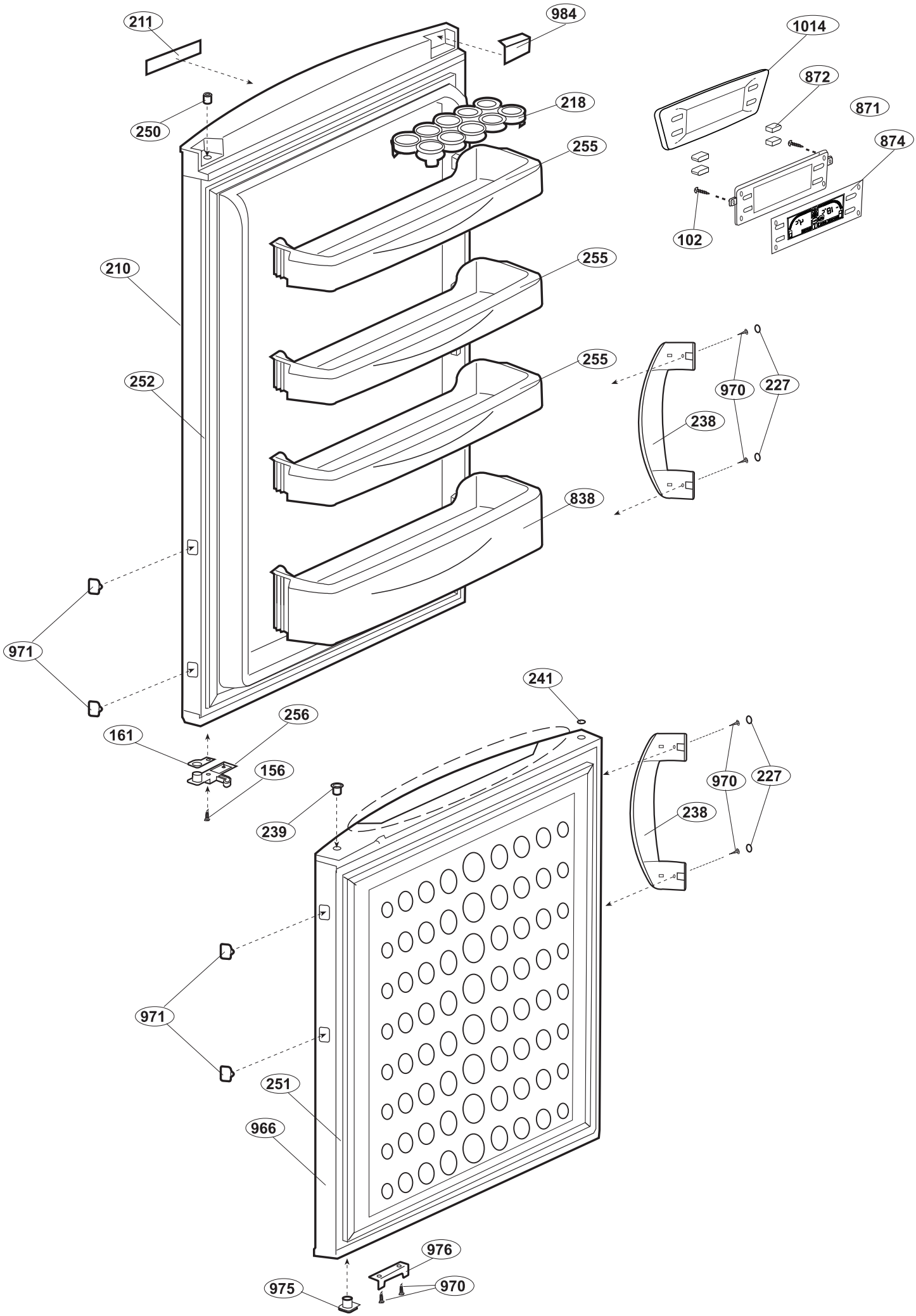

ÇİZEN: UĞUR EĞİLMEZBAŞ	TARİH: 22.05.2006	ONAY: M. A. KARASU	İLGİLİ MODELLER: B-764 (M-V SAP)	RESİM NO: 657	REVİZYON: 00	REV. TARİHİ: