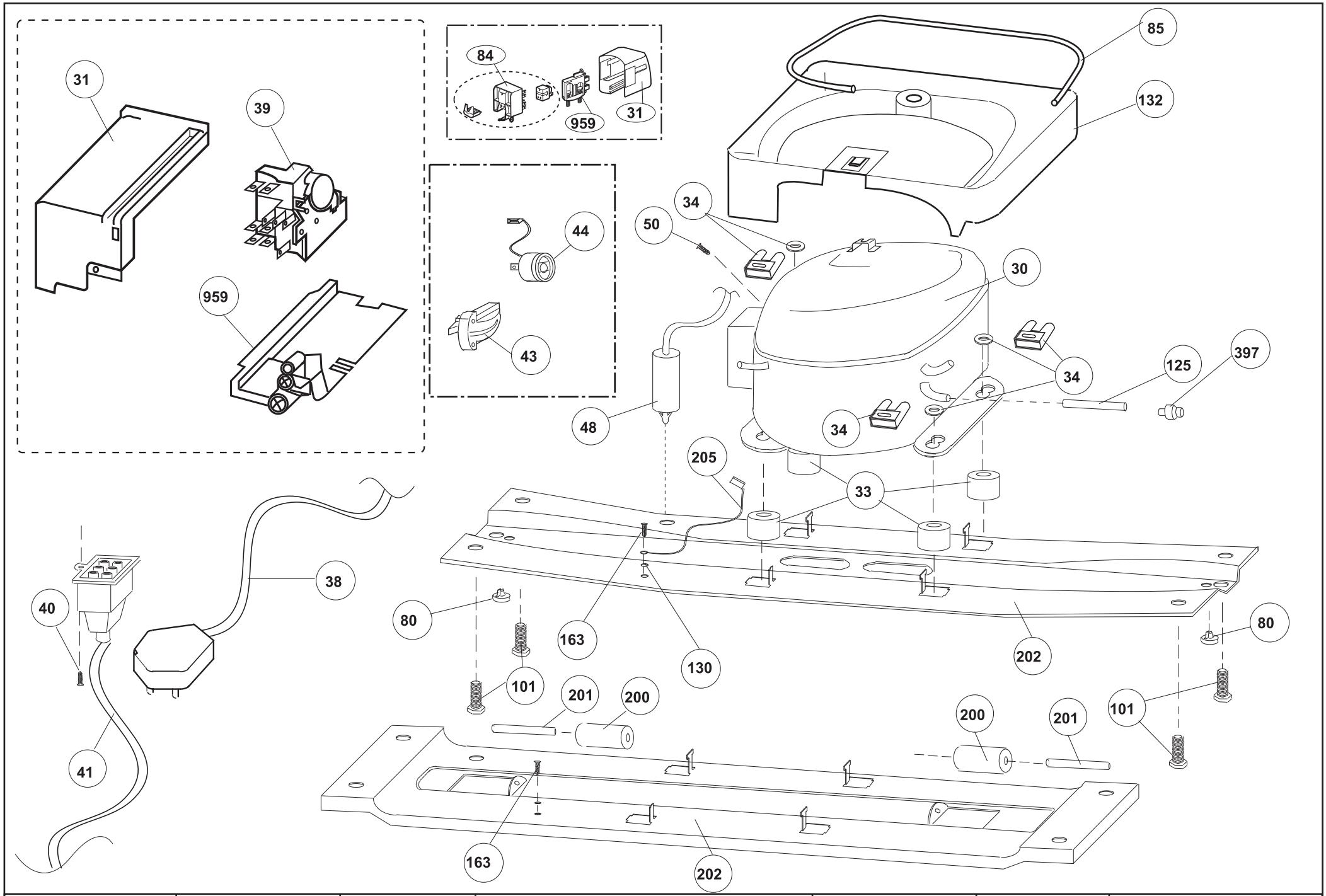

ÇİZEN : UĞUR EĞİLMEZBAŞ	TARİH: 22-05-2003	ONAY: Ö. ARIKAN	İLGİLİ MODELLER : HTK (ELECTROLUX) ARKA AYAK GR. (KAPASİTÖRLÜ)	RESİM NO : 444	REVİZYON : 03	REV. TARİHİ : 19.08.2008