PIECES DU FOUR

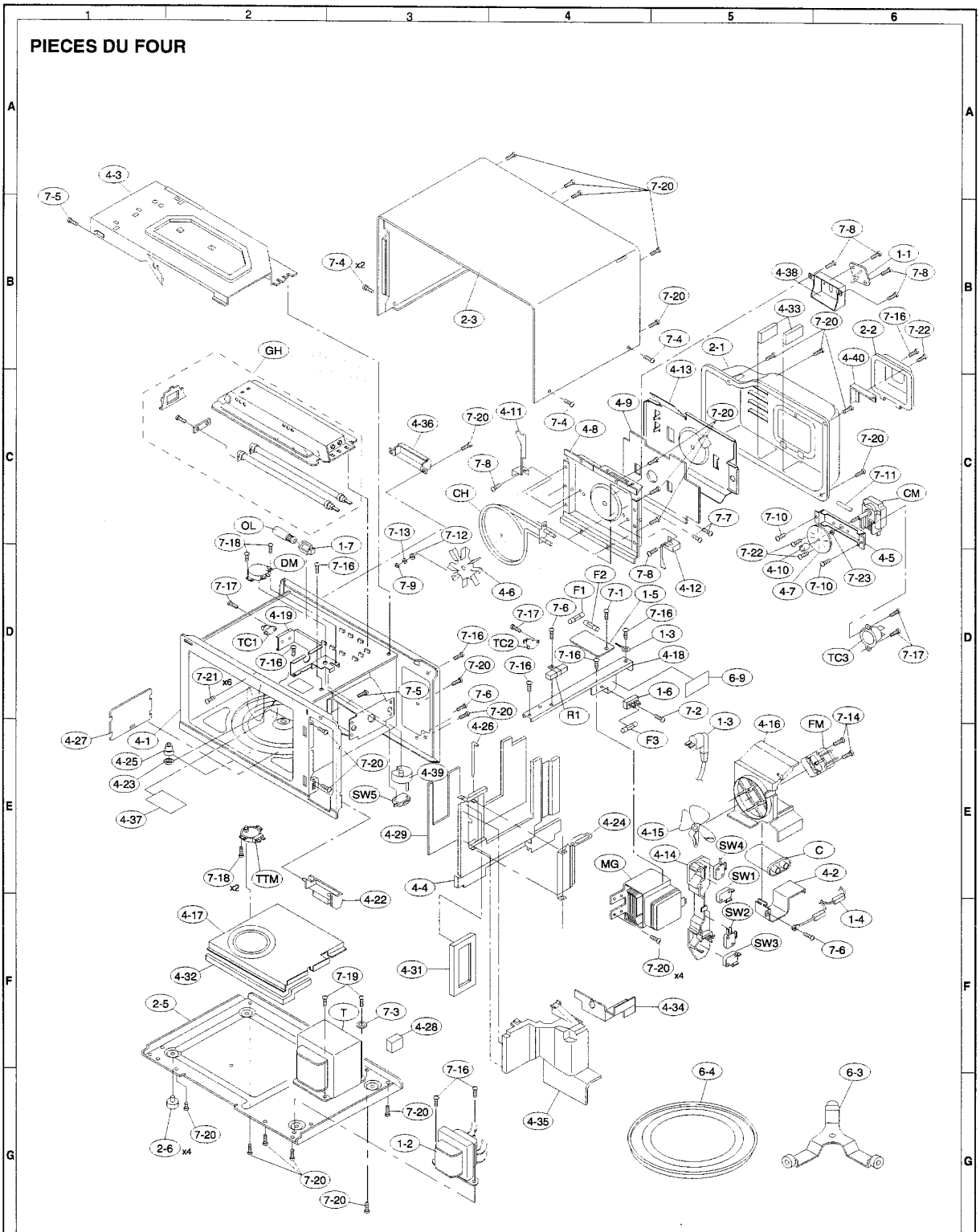

REMARQUE: En cas de dépose du capot du moteur du plateau tournant, cette pièce doit être fixée à nouveau avec la vis: LX-EZA045WRE0 (7-16)

PIECES DU PANNEAU DE COMMANDE

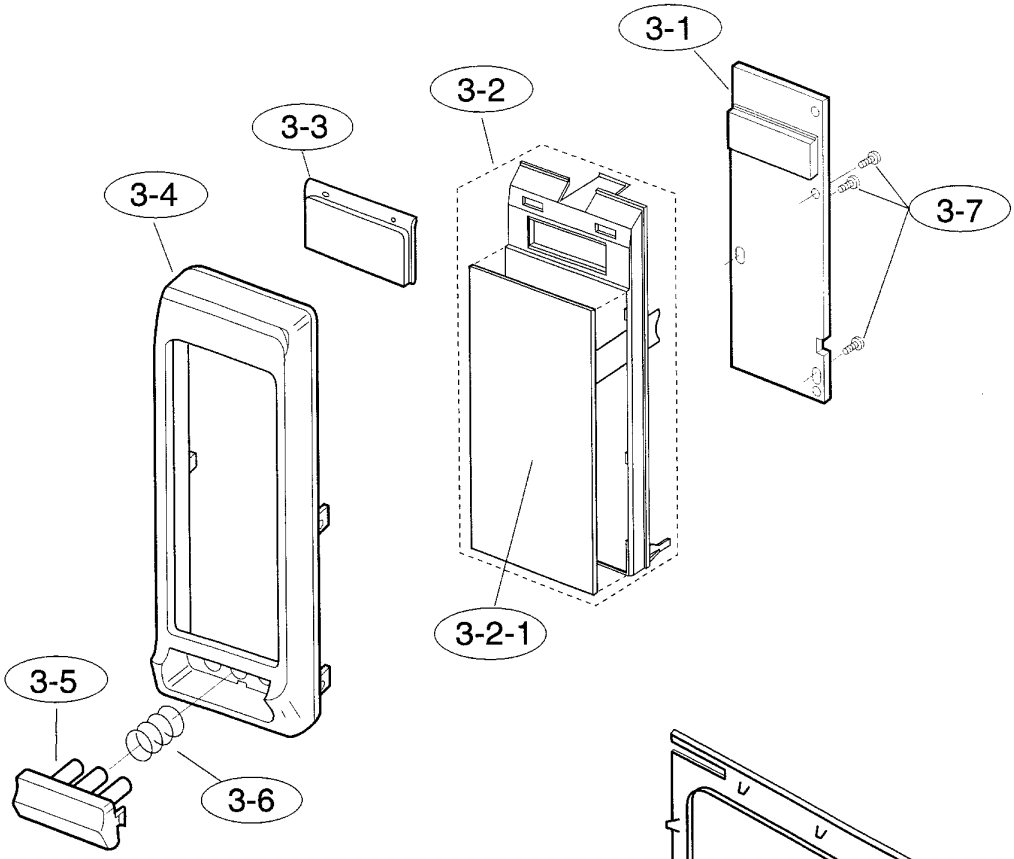

PIECES DE LA PORTE

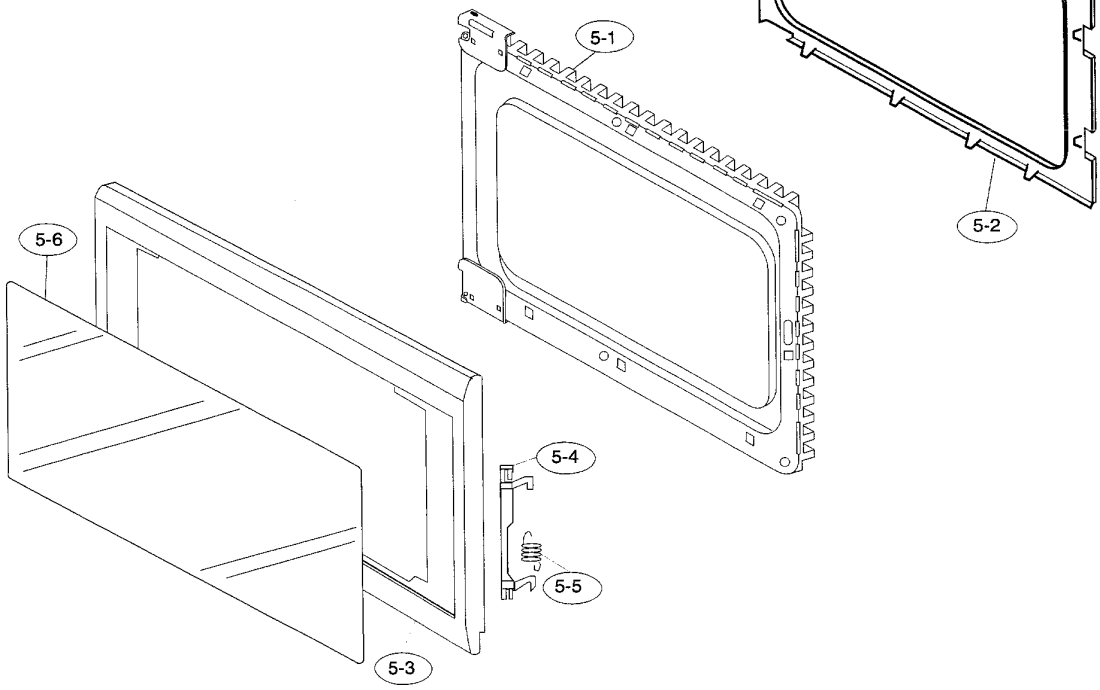

DIVERS

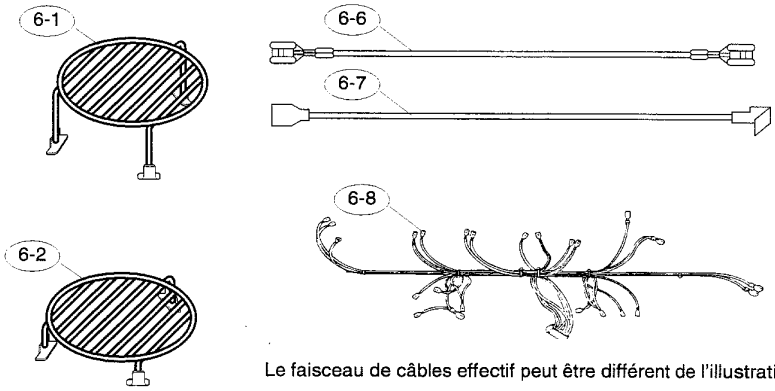

Le faisceau de câbles effectif peut être différent de l'illustration.

EMBALLAGE ET ACCESSOIRES

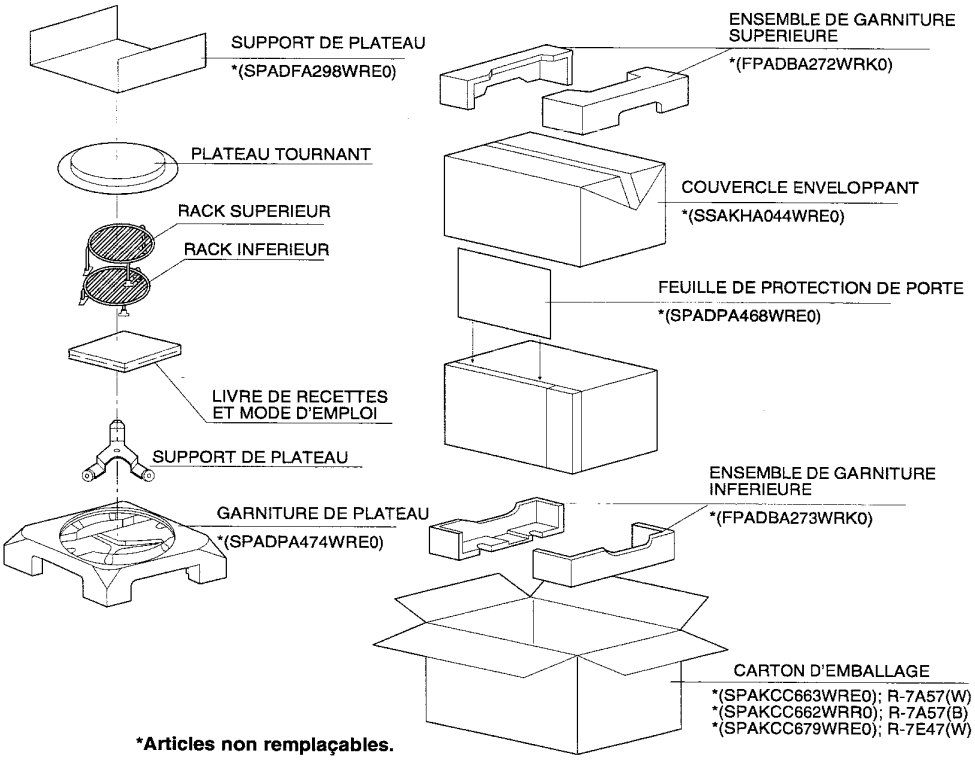

***Articles non remplaçables.**

N.B.: AVANT D'EMBALLER LES FOURS A MICRO-ONDES BRUNS, UNE FEUILLE DE PAPIER BRUNE DOIT ETRE PLACEE SUR LE DESSUS DU FOUR.