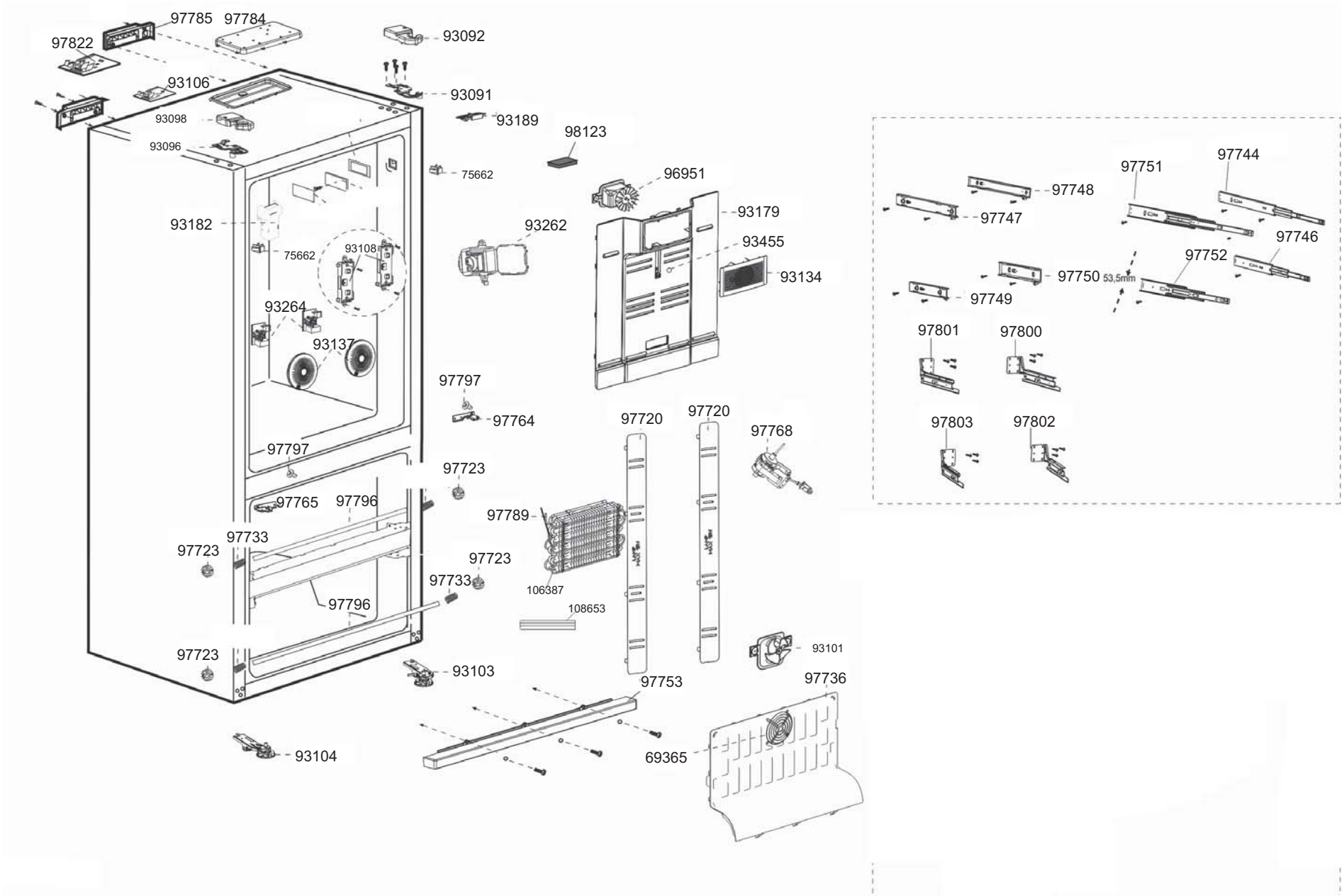


| smeg S.p.A | mm FORM. A4 | LA RIPRODUZIONE O LA CESSIONE DEL PRESENTE DISEGNO DEVONO ESSERE AUTORIZZATE DALLA "SMEG" SPA<br>ANY REPRODUCTION OR TRANSFER OF THE PRESENT DRAWING MUST BE AUTHORIZED BY "SMEG" SPA | MODELLO - MODEL<br>FQ55FXE | CODICE - ART.NO.<br>751604 - A | VERSIONE - EDITING<br>01 del 11.07.2012 |
|---|---|---|---|---|---|

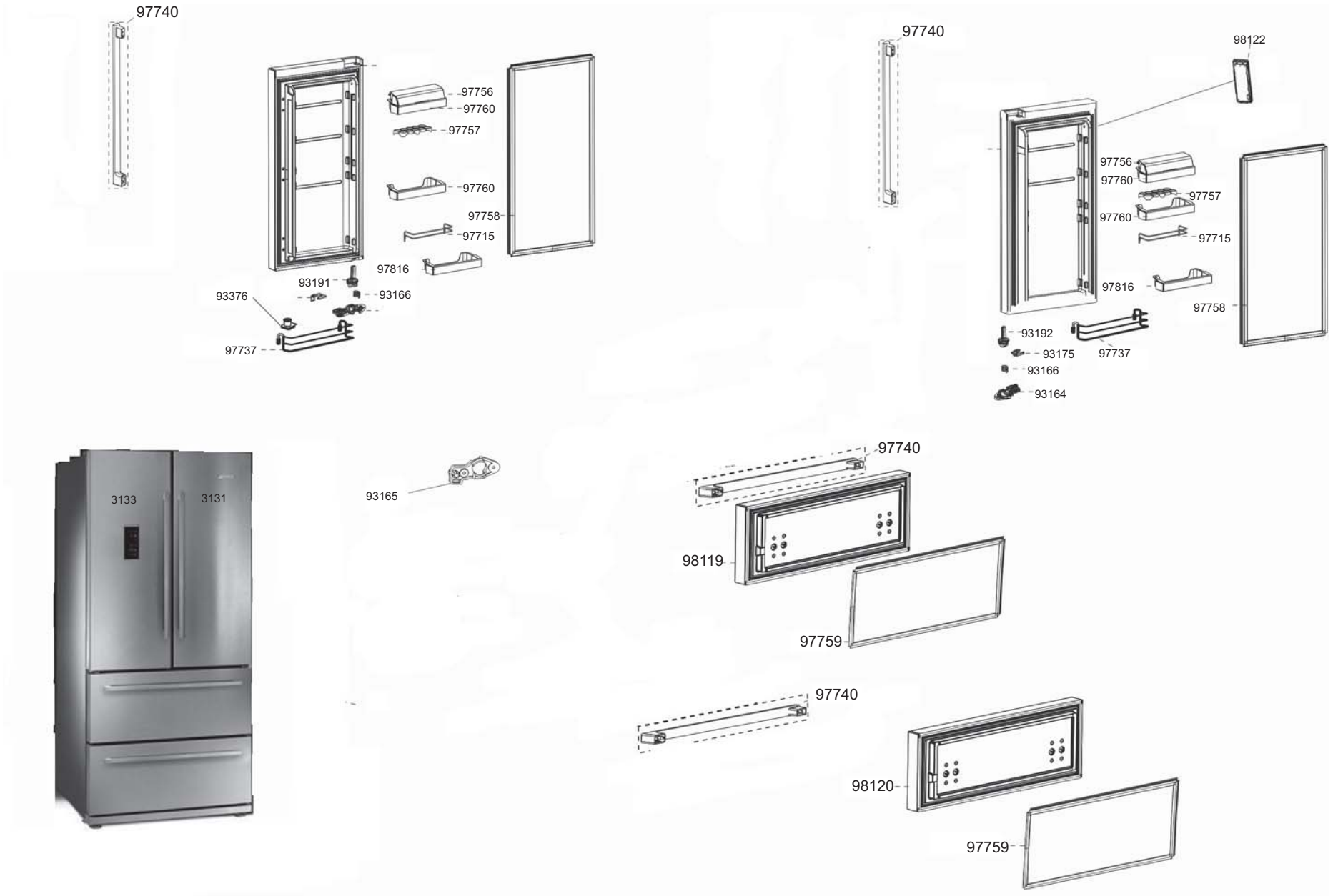


| smeg S.p.A | mm / FORM. A4 | LA RIPRODUZIONE O LA CESSIONE DEL PRESENTE DISEGNO DEVONO ESSERE AUTORIZZATE DALLA "SMEG" SPA<br>ANY REPRODUCTION OR TRANSFER OF THE PRESENT DRAWING MUST BE AUTHORIZED BY "SMEG" SPA | MODELLO - MODEL<br>FQ55FXE | CODICE - ART.NO.<br>751604 - B | VERSIONE - EDITING<br>01 del 11.07.2012 |
|---|---|---|---|---|---|

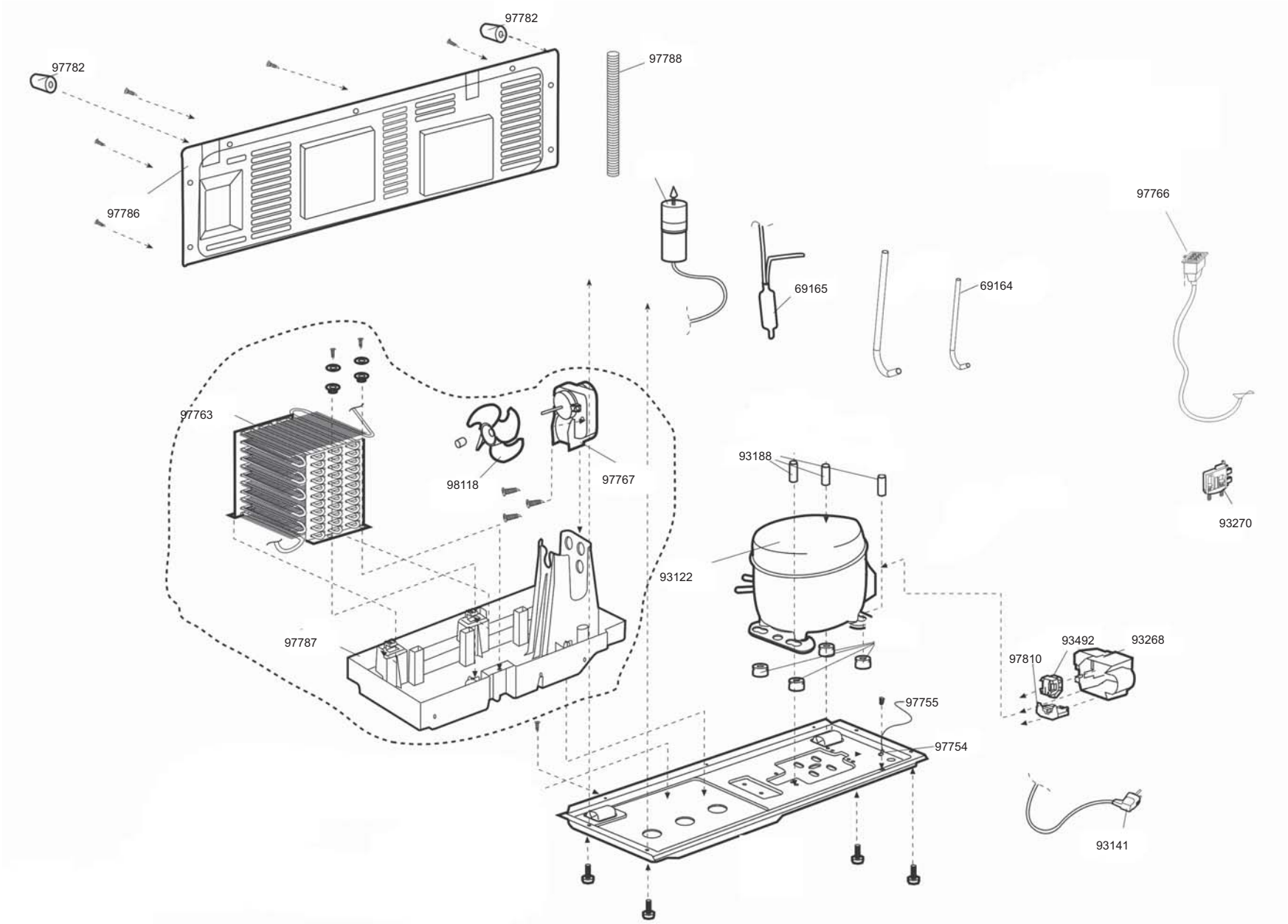


| smeg S.p.A | FORM. A4 | LA RIPRODUZIONE O LA CESSIONE DEL PRESENTE DISEGNO DEVONO ESSERE AUTORIZZATE DALLA "SMEG" SPA<br>ANY REPRODUCTION OR TRANSFER OF THE PRESENT DRAWING MUST BE AUTHORIZED BY "SMEG" SPA | MODELLO - MODEL | CODICE - ART.NO. | VERSIONE - EDITING |
|---|---|---|---|---|---|
| | | | FQ55FXE | 751604 - C | 01 del 11.07.2012 |

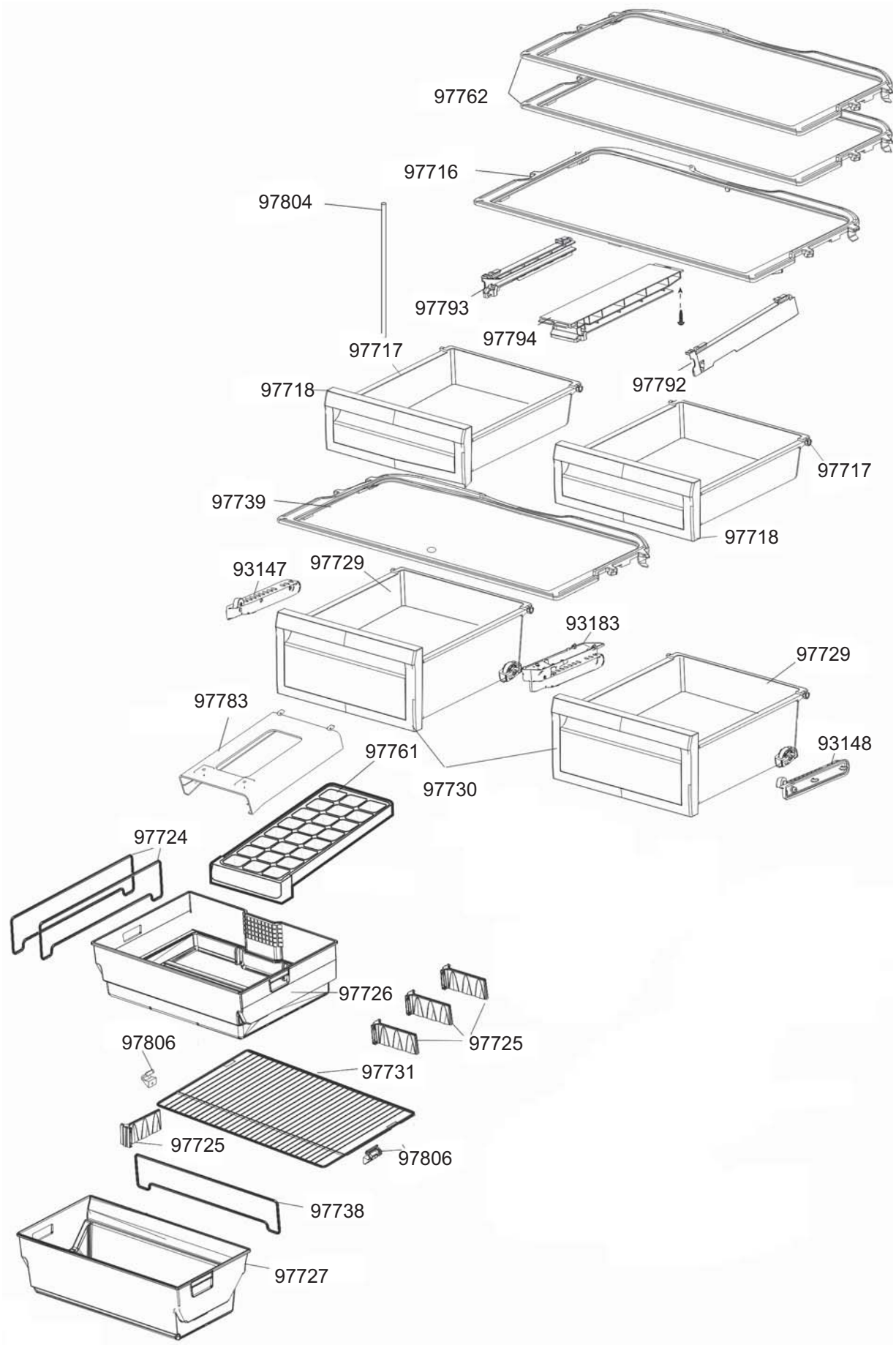


| | | | | | |
|---|---|---|---|---|---|
| smeg S.p.A | mm<br>FORM. A4 | LA RIPRODUZIONE O LA CESSIONE DEL PRESENTE DISEGNO DEVONO ESSERE AUTORIZZATE DALLA "SMEG" SPA<br>ANY REPRODUCTION OR TRANSFER OF THE PRESENT DRAWING MUST BE AUTHORIZED BY "SMEG" SPA | MODELLO - MODEL<br>FQ55FXE | CODICE - ART.NO.<br>751604 - D | VERSIONE - EDITING<br>01 del 11.07.2012 |

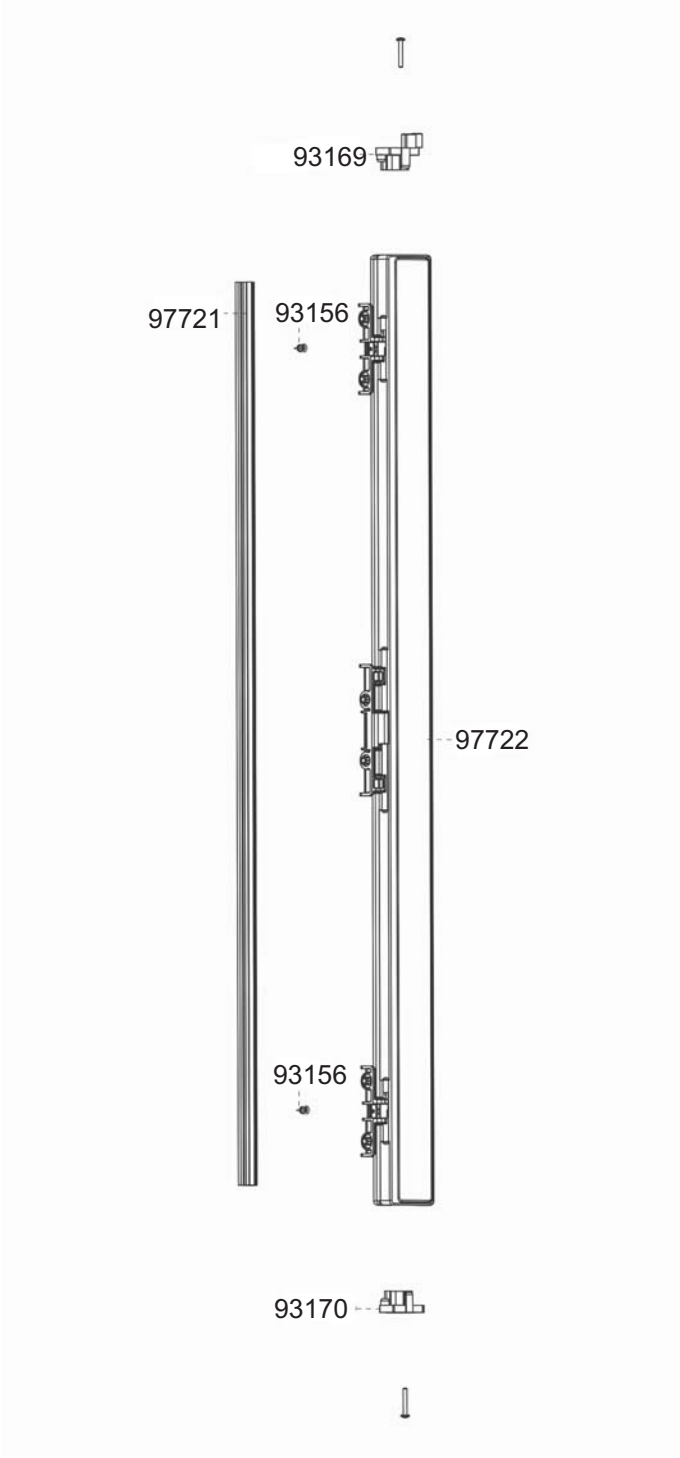


| | | | | | |
|---|---|---|---|---|---|
| smeg S.p.A | mm<br>FORM. A4 | LA RIPRODUZIONE O LA CESSIONE DEL PRESENTE DISEGNO DEVONO ESSERE AUTORIZZATE DALLA "SMEG" SPA<br>ANY REPRODUCTION OR TRANSFER OF THE PRESENT DRAWING MUST BE AUTHORIZED BY "SMEG" SPA | MODELLO - MODEL<br>FQ55FXE | CODICE - ART.NO.<br>751604 - E | VERSIONE - EDITING<br>01 del 11.07.2012 |