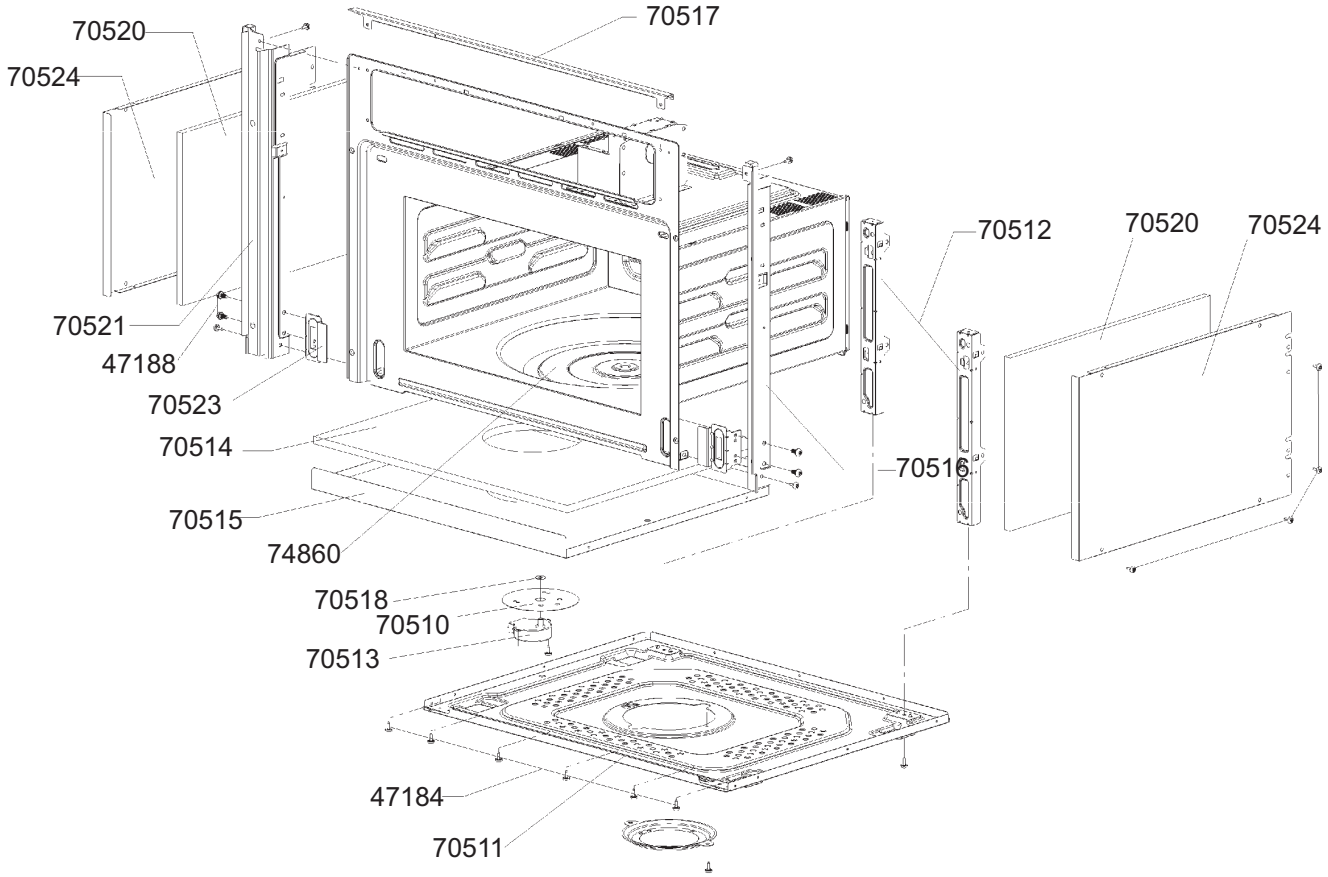
70520
70524
70517
70512
70520
70524
70521
47188
70523
70514
70516
70515
74860
70518
70510
70513
47184
70511

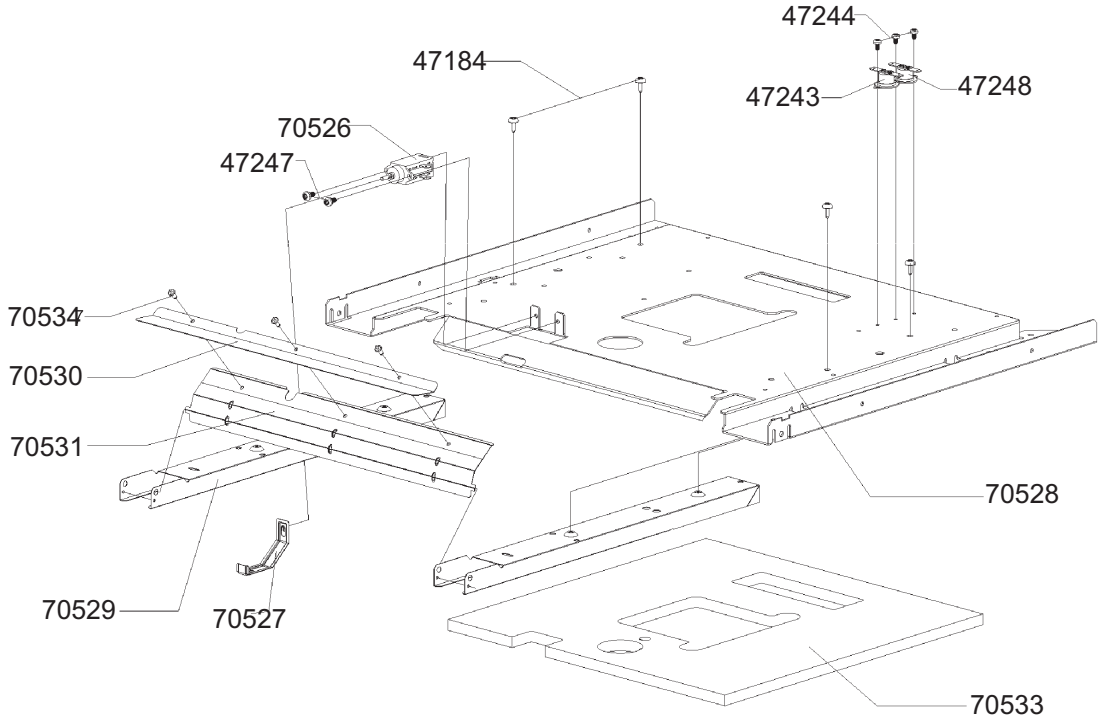
47244
47184
47243
47248
70526
47247
70534
70530
70531
70528
70529
70527
70533

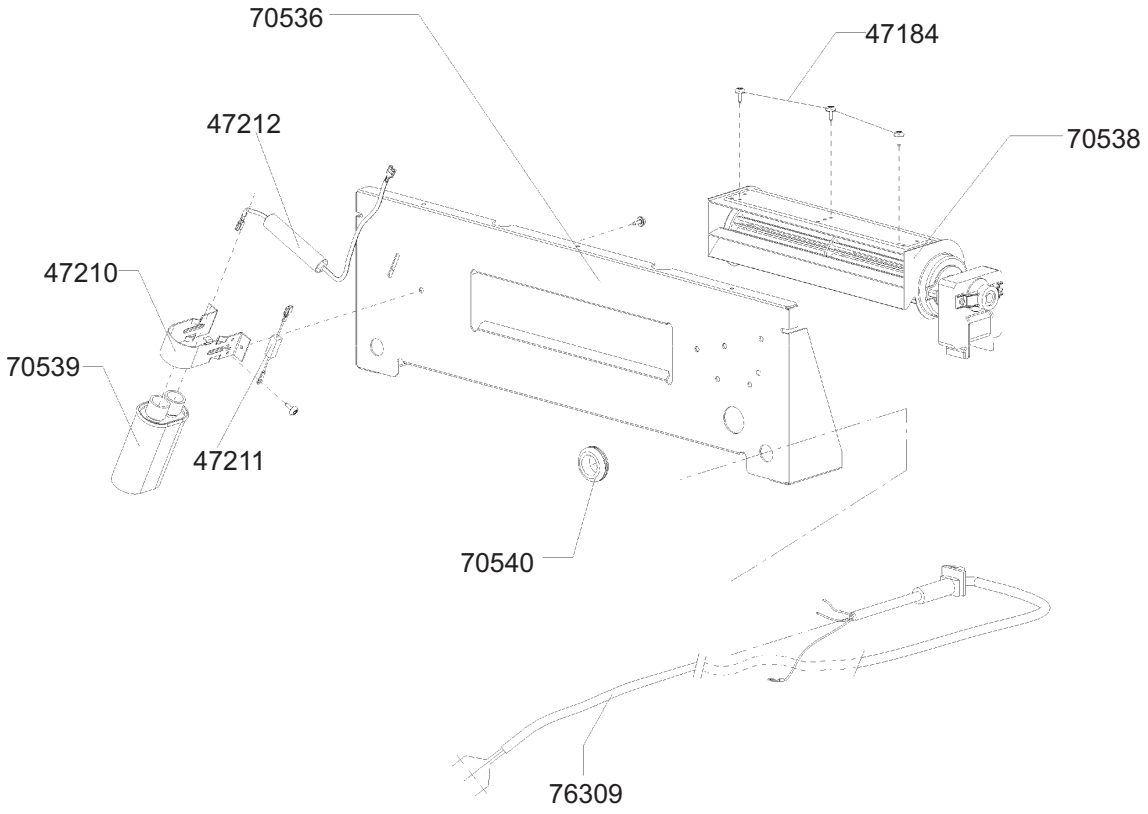
70536
47184
47212
70538
47210
70539
47211
70540
76309

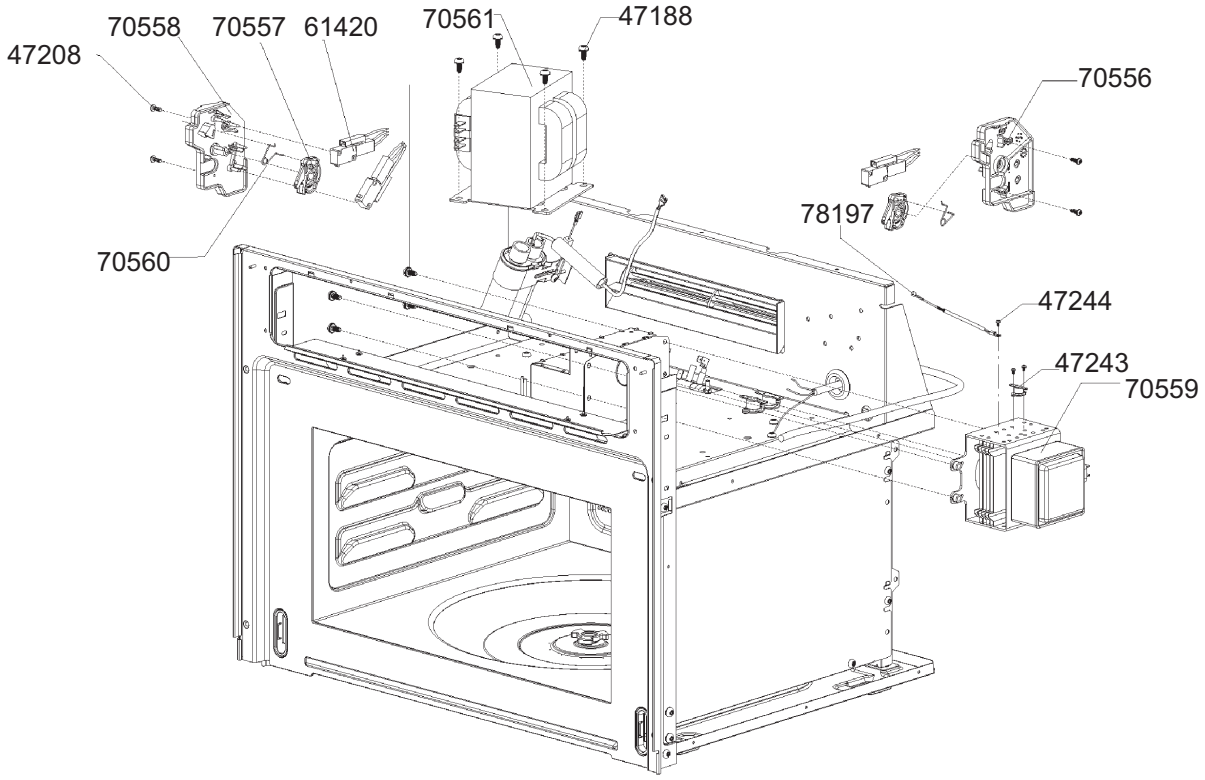
70558
70557
61420
70561
47188
47208
70556
78197
70560
47244
47243
70559

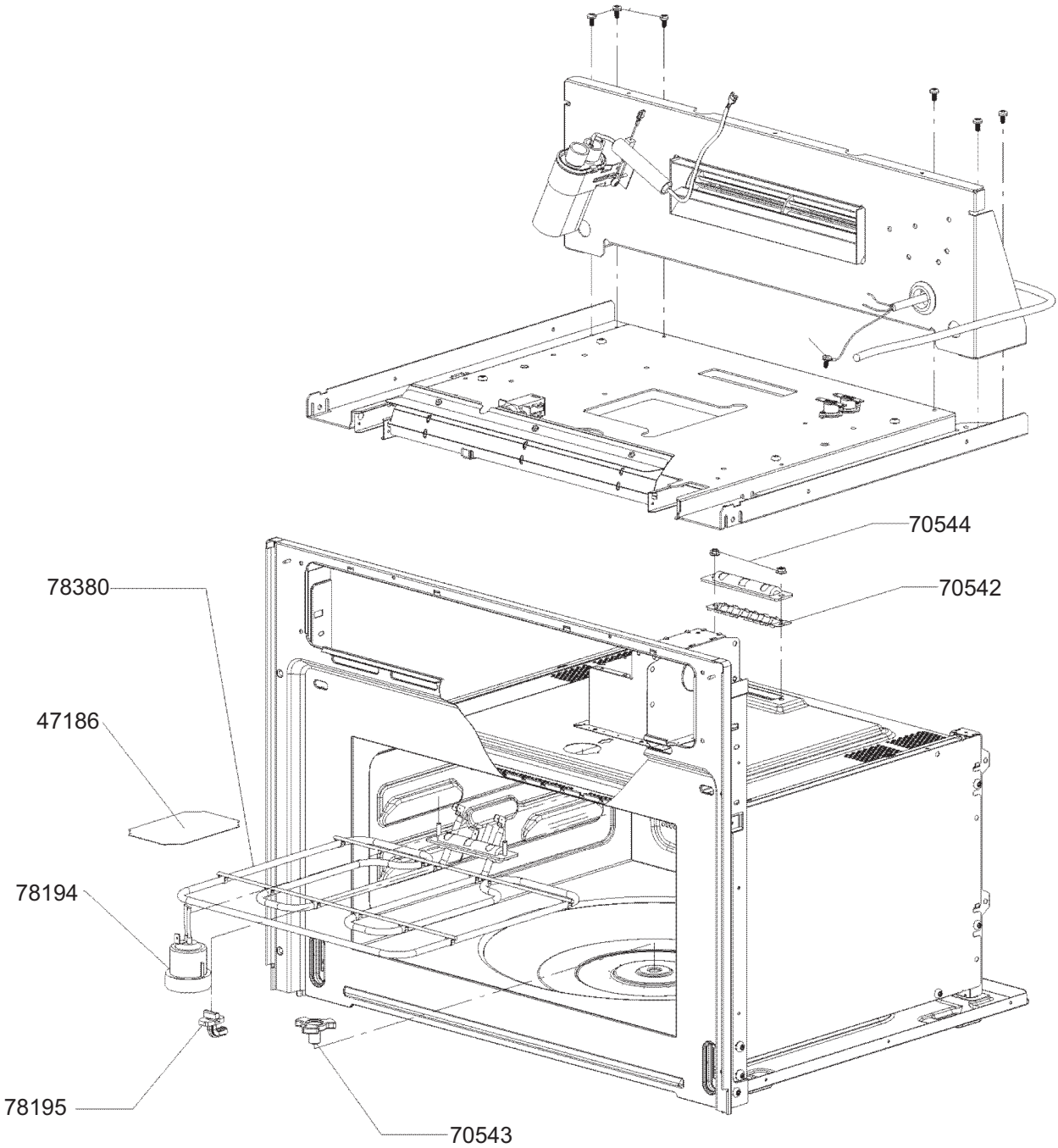

smeg S.p.A	mm FORM. A4	LA RIPRODUZIONE O LA CESSIONE DEL PRESENTE DISEGNO DEVONO ESSERE AUTORIZZATE DALLA "SMEG" SPA ANY REPRODUCTION OR TRANSFER OF THE PRESENT DRAWING MUST BE AUTHORIZED BY "SMEG" SPA	MODELLO - MODEL SC45MC2	CODICE - ART.NO. 560109 - C	VERSIONE - EDITING 01 del 28.07.2008

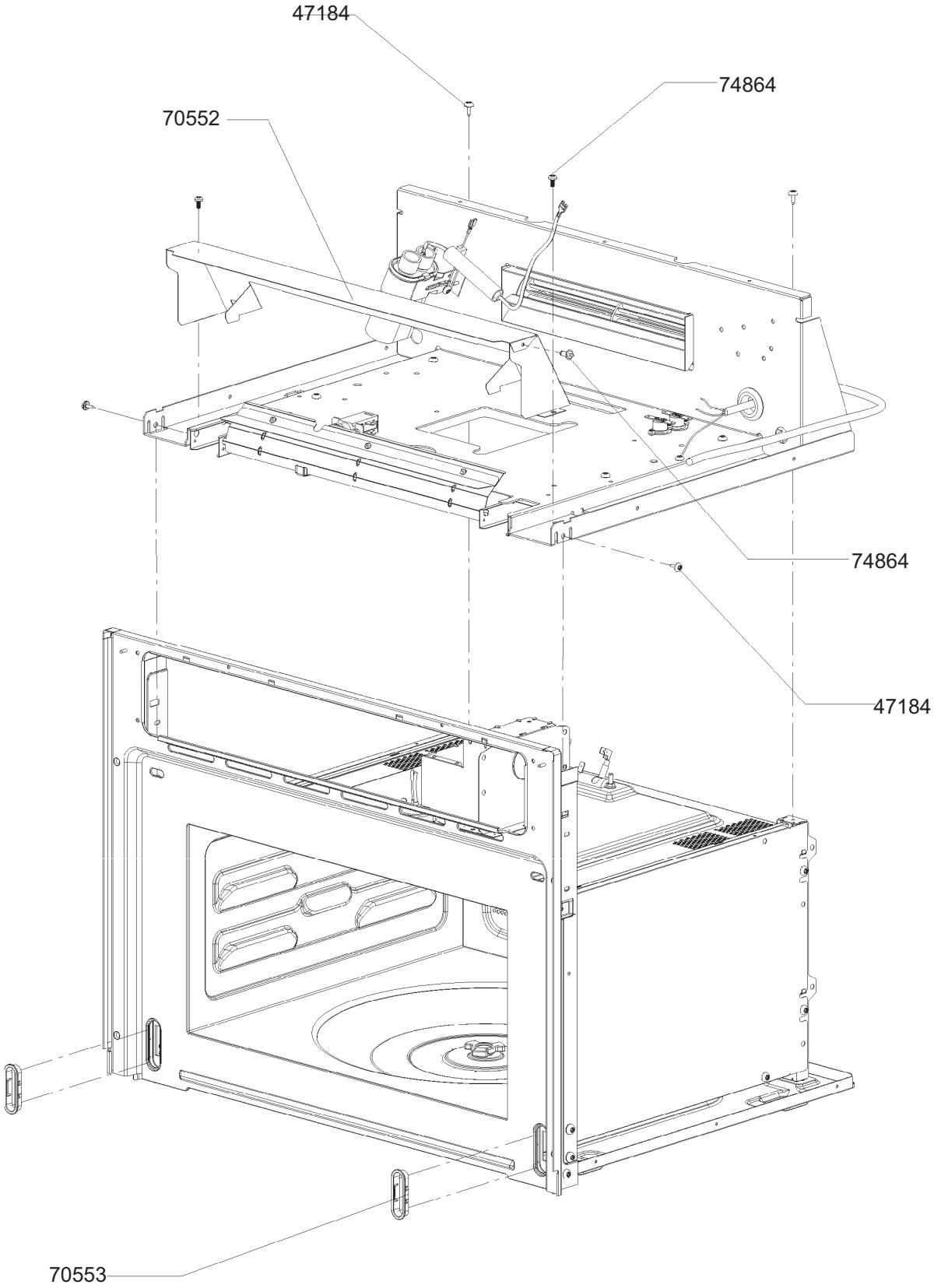

smeg S.p.A	mm FORM. A4	LA RIPRODUZIONE O LA CESSIONE DEL PRESENTE DISEGNO DEVONO ESSERE AUTORIZZATE DALLA "SMEG" SPA ANY REPRODUCTION OR TRANSFER OF THE PRESENT DRAWING MUST BE AUTHORIZED BY "SMEG" SPA	MODELLO - MODEL SC45MC2	CODICE - ART.NO. 560109 - D	VERSIONE - EDITING 01 del 28.07.2008

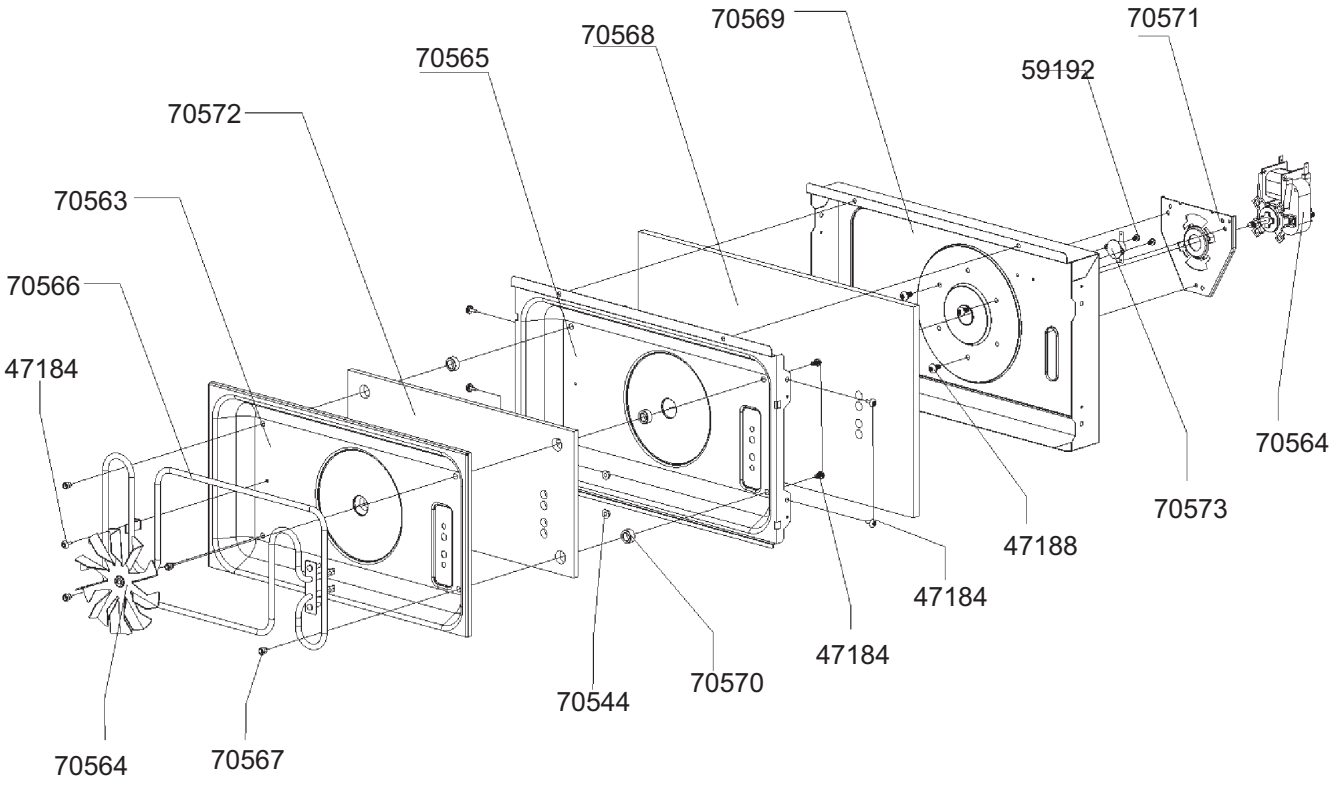
70569
70571
70568
70565
59192
70572
70563
70566
47184
70564
70573
47188
47184
47184
70570
70544
70564
70567

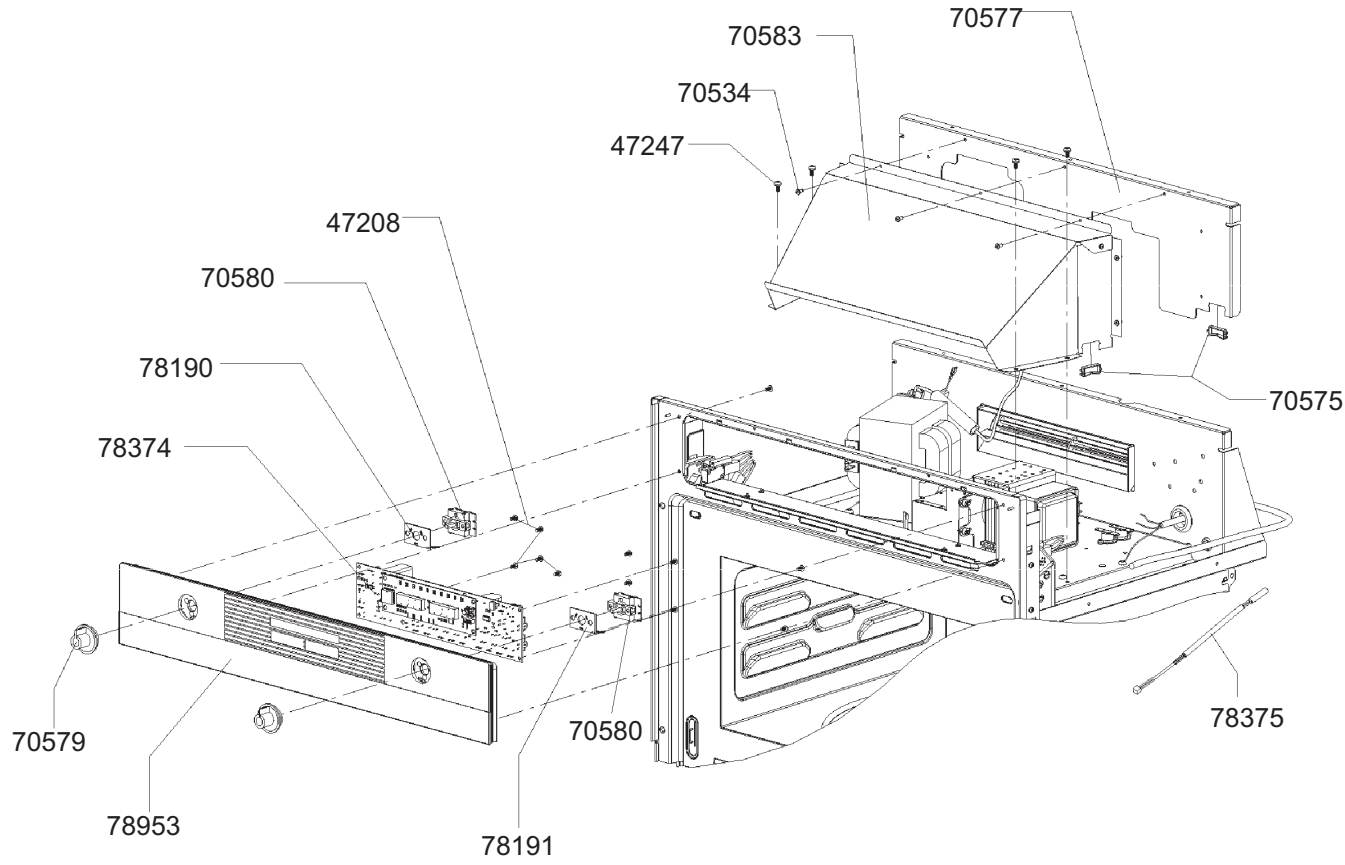
70577
70583
70534
47247
47208
70580
78190
70575
78374
70579
70580
78375
78953
78191

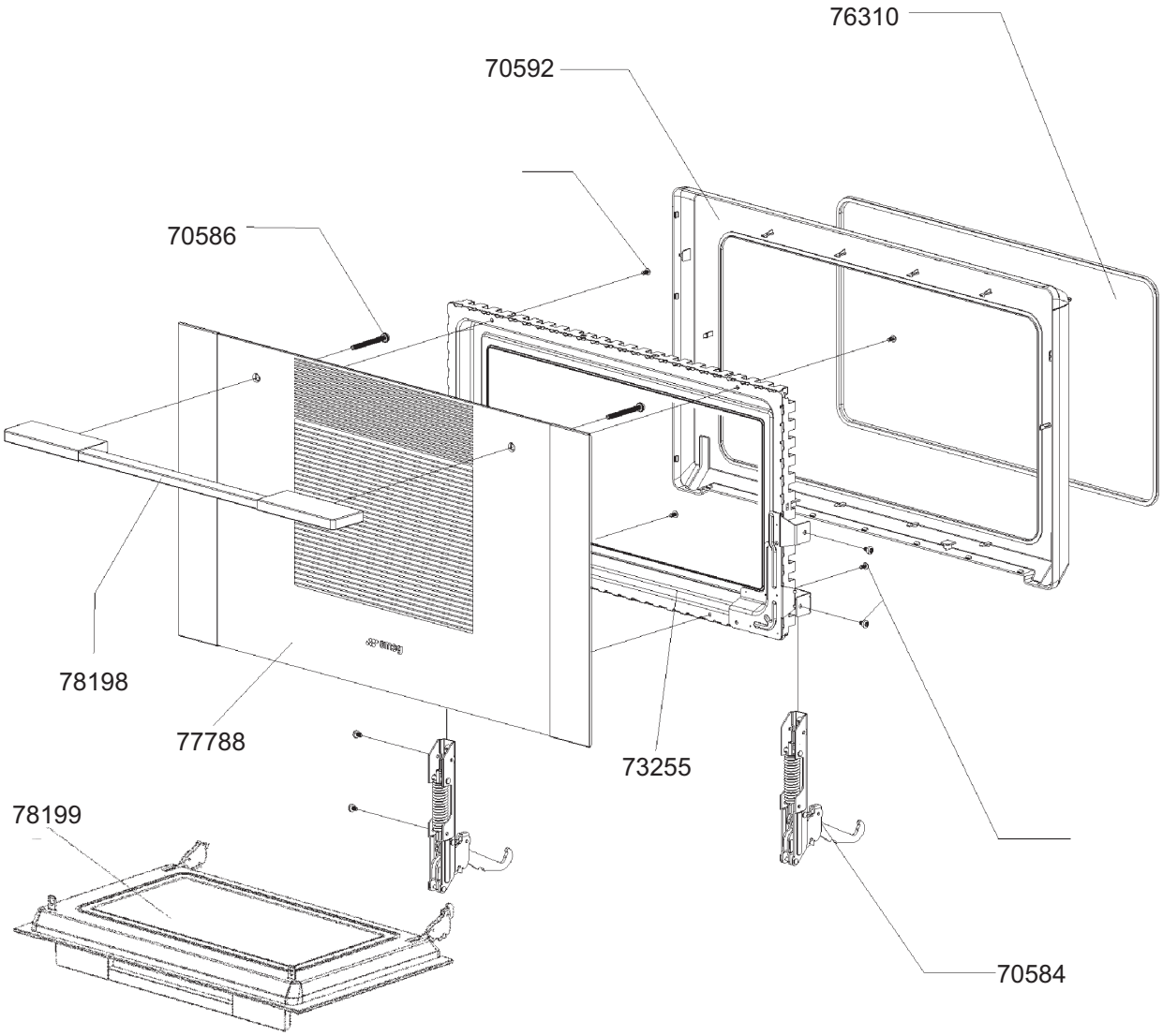

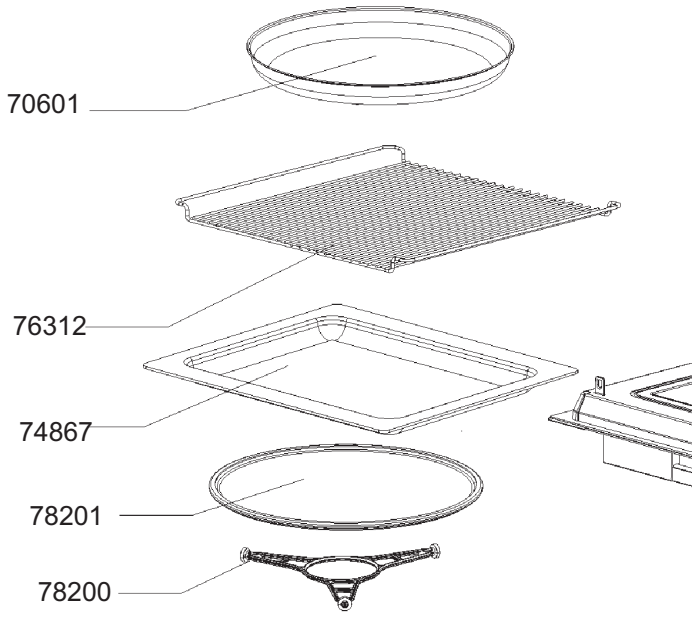

smeg S.p.A	mm FORM. A4	LA RIPRODUZIONE O LA CESSIONE DEL PRESENTE DISEGNO DEVONO ESSERE AUTORIZZATE DALLA "SMEG" SPA ANY REPRODUCTION OR TRANSFER OF THE PRESENT DRAWING MUST BE AUTHORIZED BY "SMEG" SPA	MODELLO - MODEL SC45MC2	CODICE - ART.NO. 560109 - F	VERSIONE - EDITING 01 del 28.07.2008

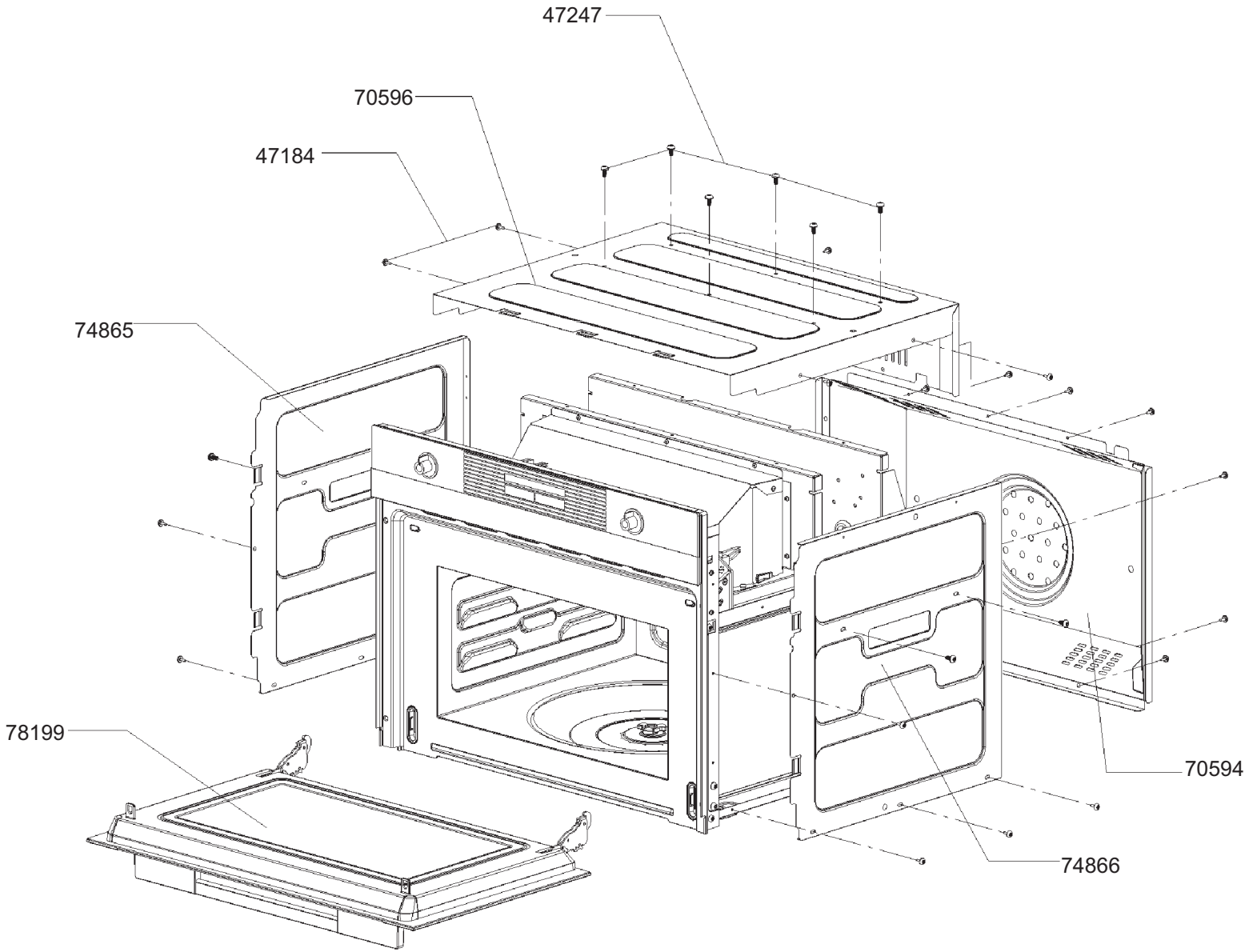

smeg S.p.A	mm FORM. A4	LA RIPRODUZIONE O LA CESSIONE DEL PRESENTE DISEGNO DEVONO ESSERE AUTORIZZATE DALLA "SMEG" SPA ANY REPRODUCTION OR TRANSFER OF THE PRESENT DRAWING MUST BE AUTHORIZED BY "SMEG" SPA	MODELLO - MODEL SC45MC2	CODICE - ART.NO. 560109 - G	VERSIONE - EDITING 01 del 28.07.2008