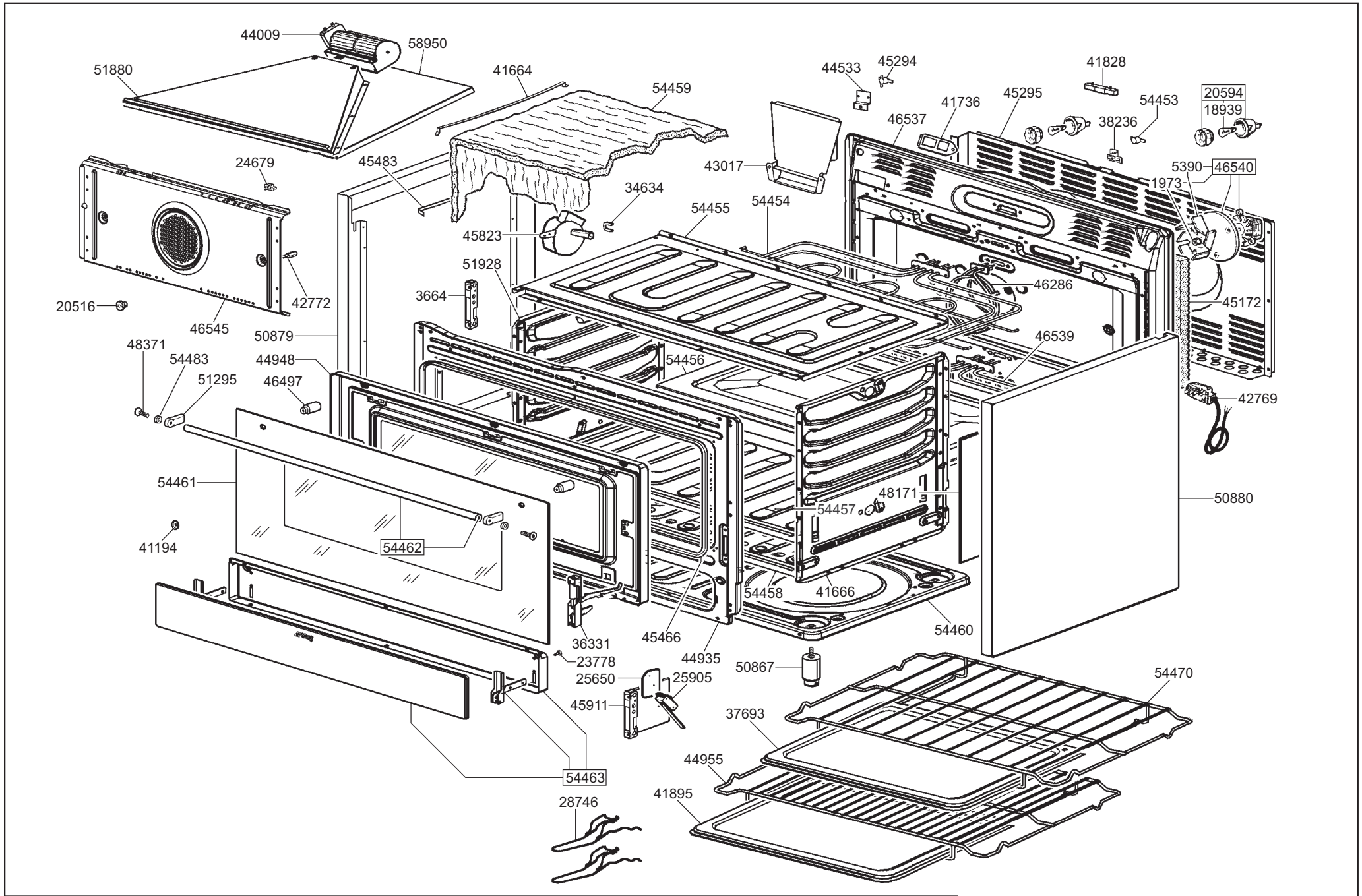

smeg S.p.A	mm FORM. A4	LA RIPRODUZIONE O LA CESSIONE DEL PRESENTE DISEGNO DEVONO ESSERE AUTORIZZATE DALLA "SMEG" SPA ANY REPRODUCTION OR TRANSFER OF THE PRESENT DRAWING MUST BE AUTHORIZED BY "SMEG" SPA	MODELLO - MODEL SP91VML	CODICE - ART.NO. 730078 - A	VERSIONE - EDITING 01 del 18.11.2002

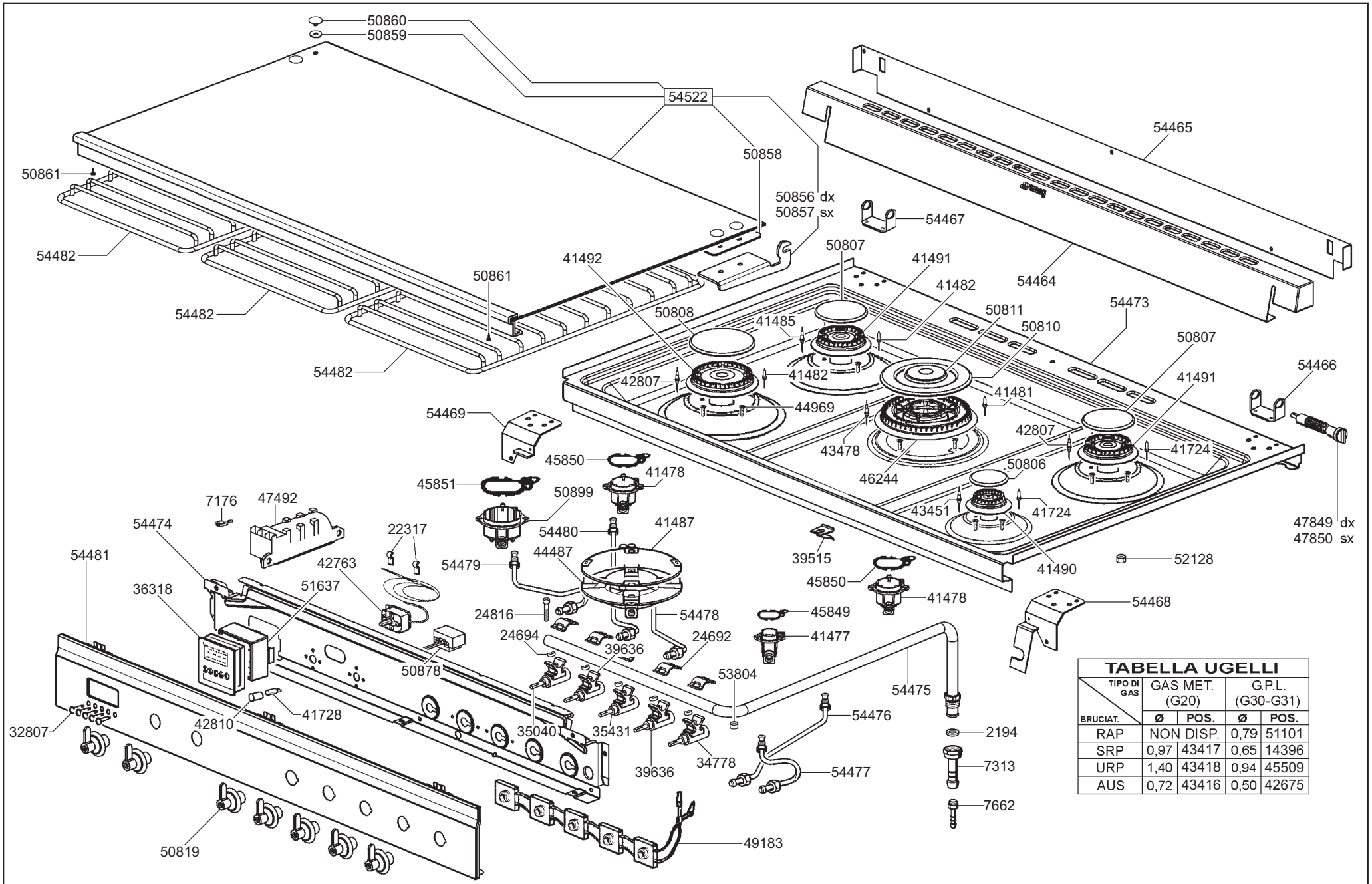

TABELLA UGELLI

TIPO DI GAS / BRUCIAT.	GAS MET. (G20)		G.P.L. (G30-G31)	
	Ø	POS.	Ø	POS.
RAP	NON DISP.		0,79	51101
SRP	0,97	43417	0,65	14396
URP	1,40	43418	0,94	45509
AUS	0,72	43416	0,50	42675

smeg S.p.A

FORM. A4

LA RIPRODUZIONE O LA CESSIONE DEL PRESENTE DISEGNO DEVONO ESSERE AUTORIZZATE DALLA "SMEG" SPA
ANY REPRODUCTION OR TRANSFER OF THE PRESENT DRAWING MUST BE AUTHORIZED BY "SMEG" SPA

MODELLO - MODEL	CODICE - ART.NO.	VERSIONE - EDITING
SP91VML	730078 - B	01 del 18.11.2002