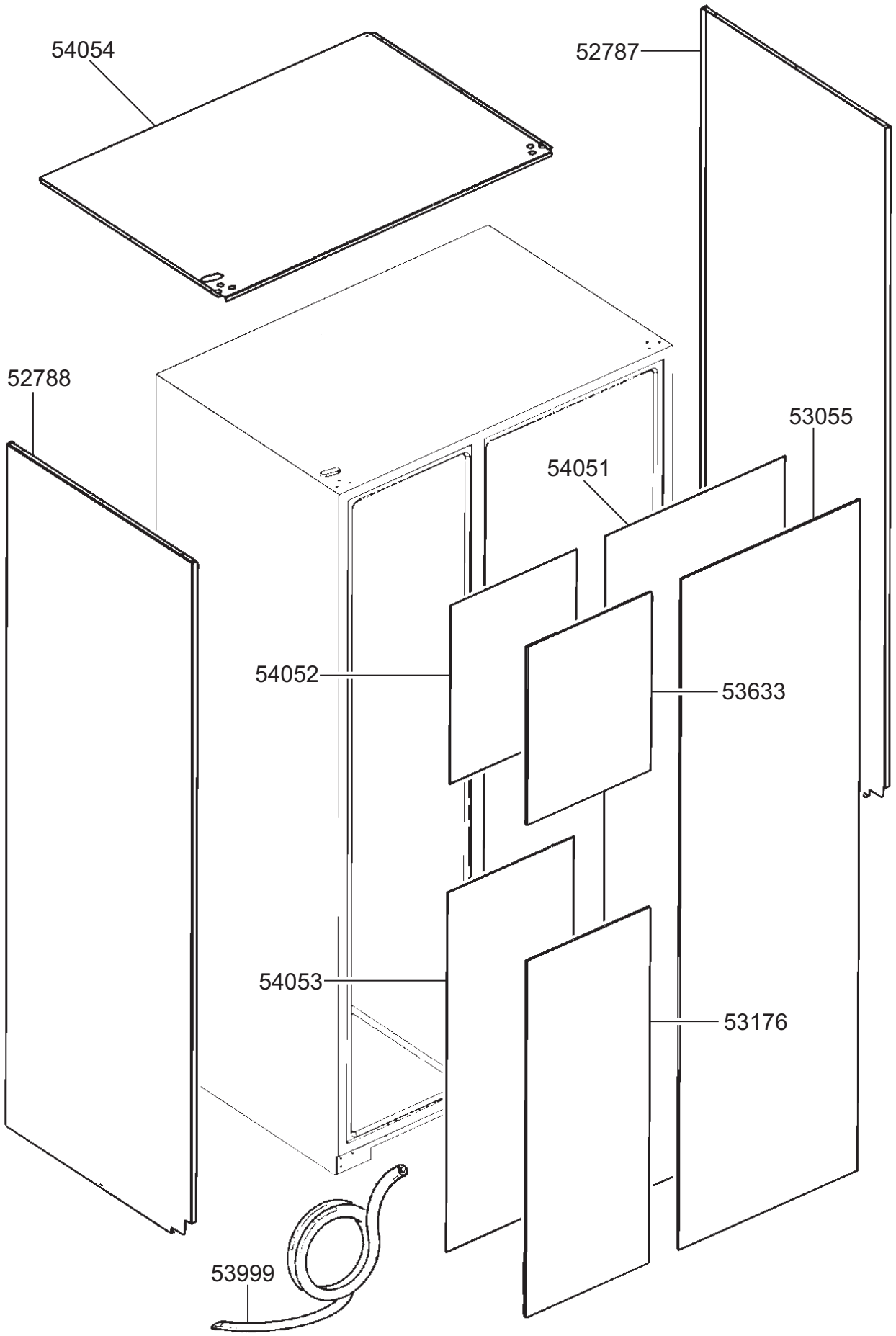

smeg S.p.A
Via Circonvallazione Nord, 36
42016 Guastalla (RE)

FORM. A4

LA RIPRODUZIONE O LA CESSIONE DEL PRESENTE DISEGNO DEVONO ESSERE AUTORIZZATE DALLA "SMEG" SPA
ANY REPRODUCTION OR TRANSFER OF THE PRESENT DRAWING MUST BE AUTHORIZED BY "SMEG" SPA

MODELLO - MODEL	CODICE - ART.NO.	VERSIONE - EDITING
SRA22PB	750652 - A	01 del 28.06.2002

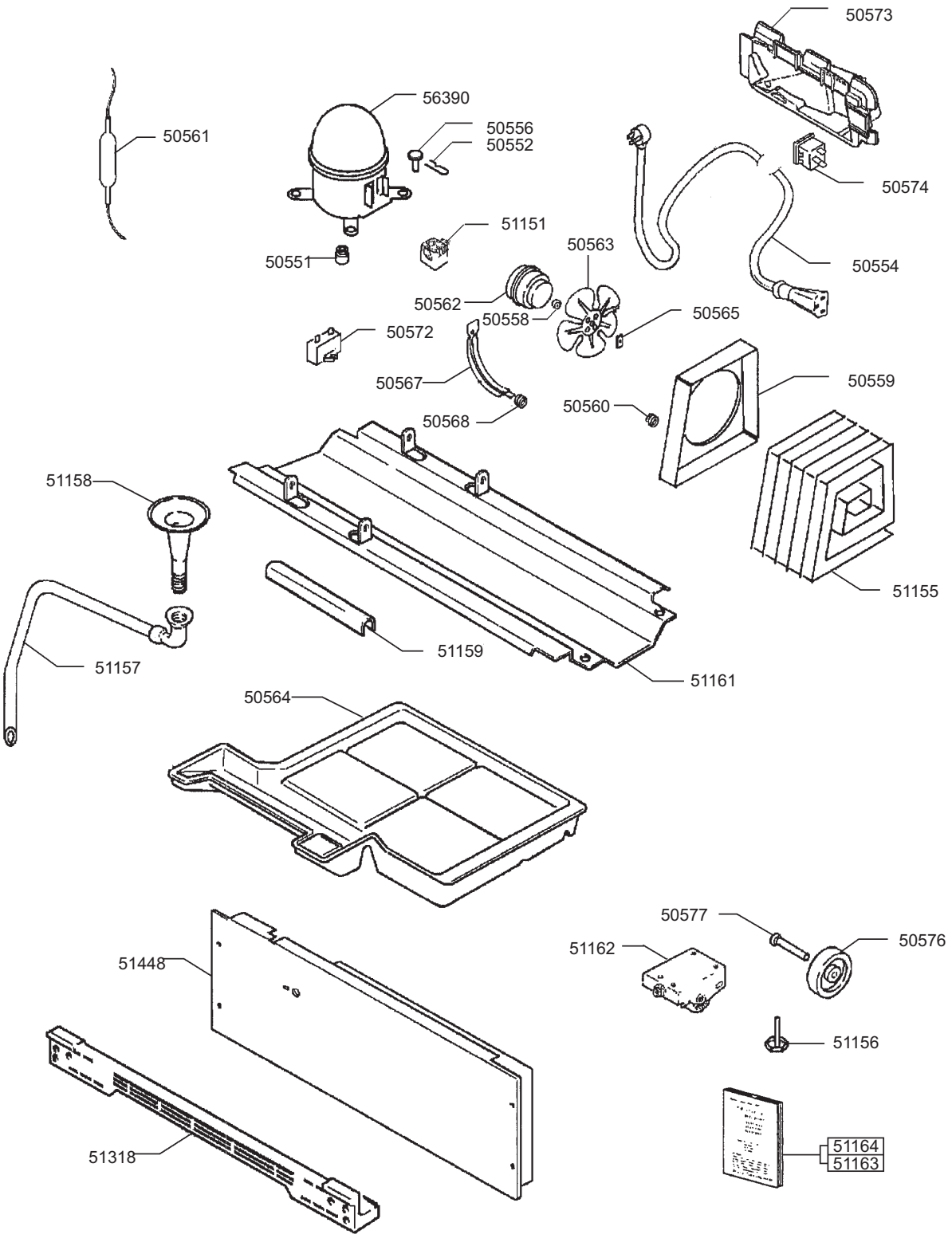
50573
56390
50556
50552
50561
50574
51151
50563
50551
50554
50562
50558
50565
50572
50567
50559
50560
50568
51158
51155
51159
51157
51161
50564
50577
50576
51162
51448
51156
51318
51164
51163

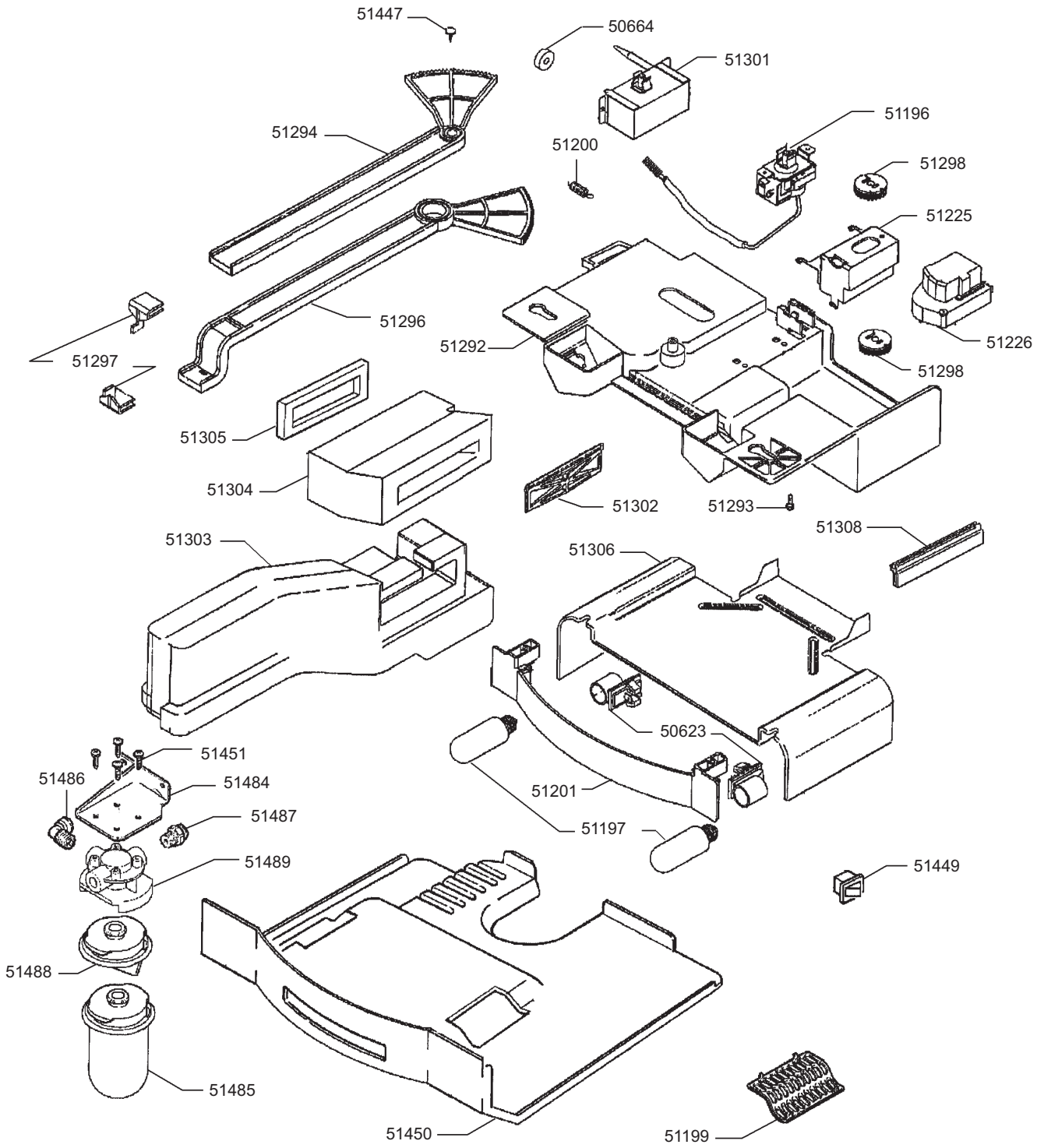
51447
50664
51301
51196
51294
51200
51298
51225
51296
51226
51292
51298
51297
51305
51304
51302
51293
51308
51303
51306
50623
51451
51486
51484
51487
51201
51197
51489
51449
51488
51485
51450
51199

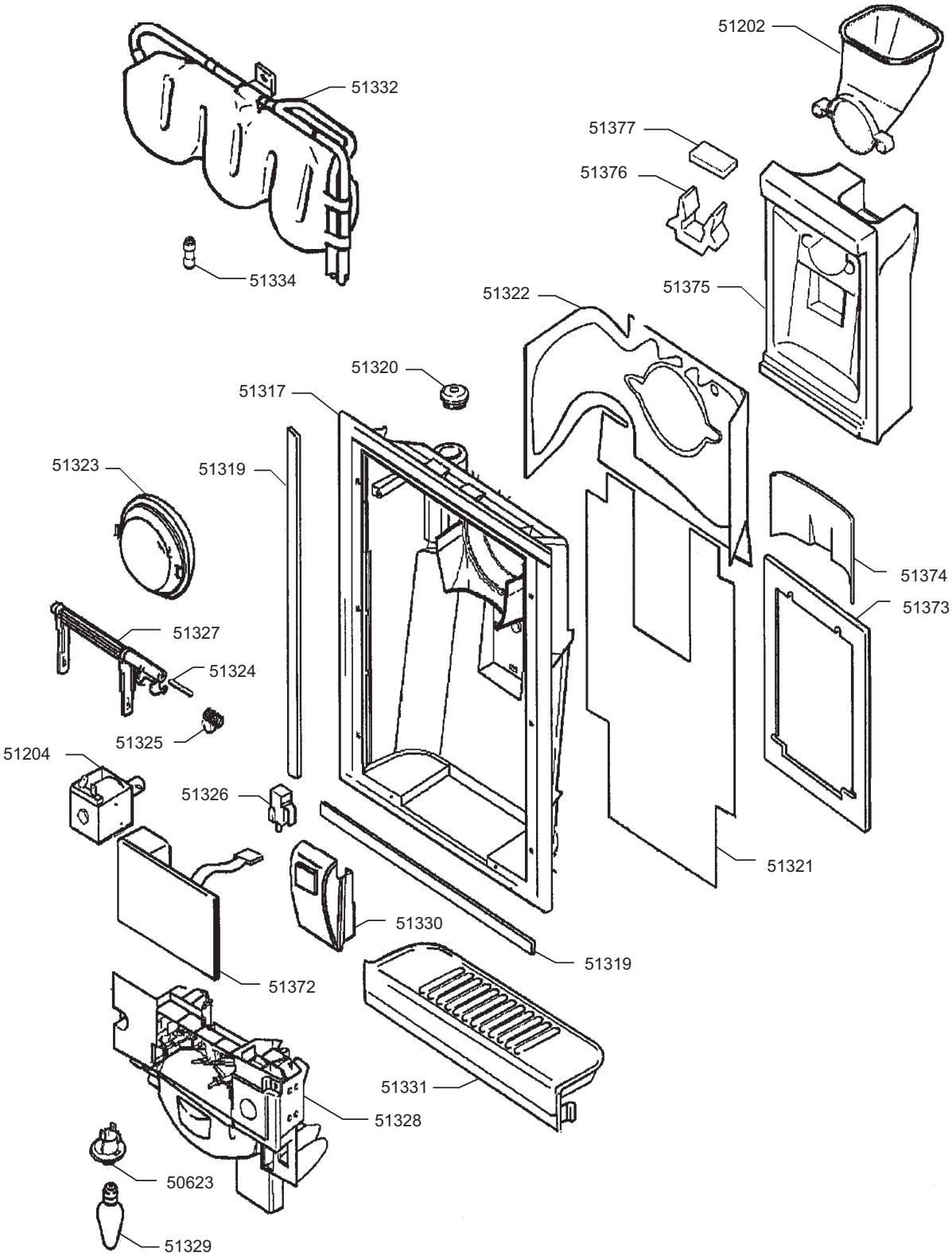

LA RIPRODUZIONE O LA CESSIONE DEL PRESENTE DISEGNO DEVONO ESSERE AUTORIZZATE DALLA "SMEG" SPA
ANY REPRODUCTION OR TRANSFER OF THE PRESENT DRAWING MUST BE AUTHORIZED BY "SMEG" SPA

MODELLO - MODEL	CODICE - ART.NO.	VERSIONE - EDITING
SRA22PB	750634 - C	01 del 18.01.2002

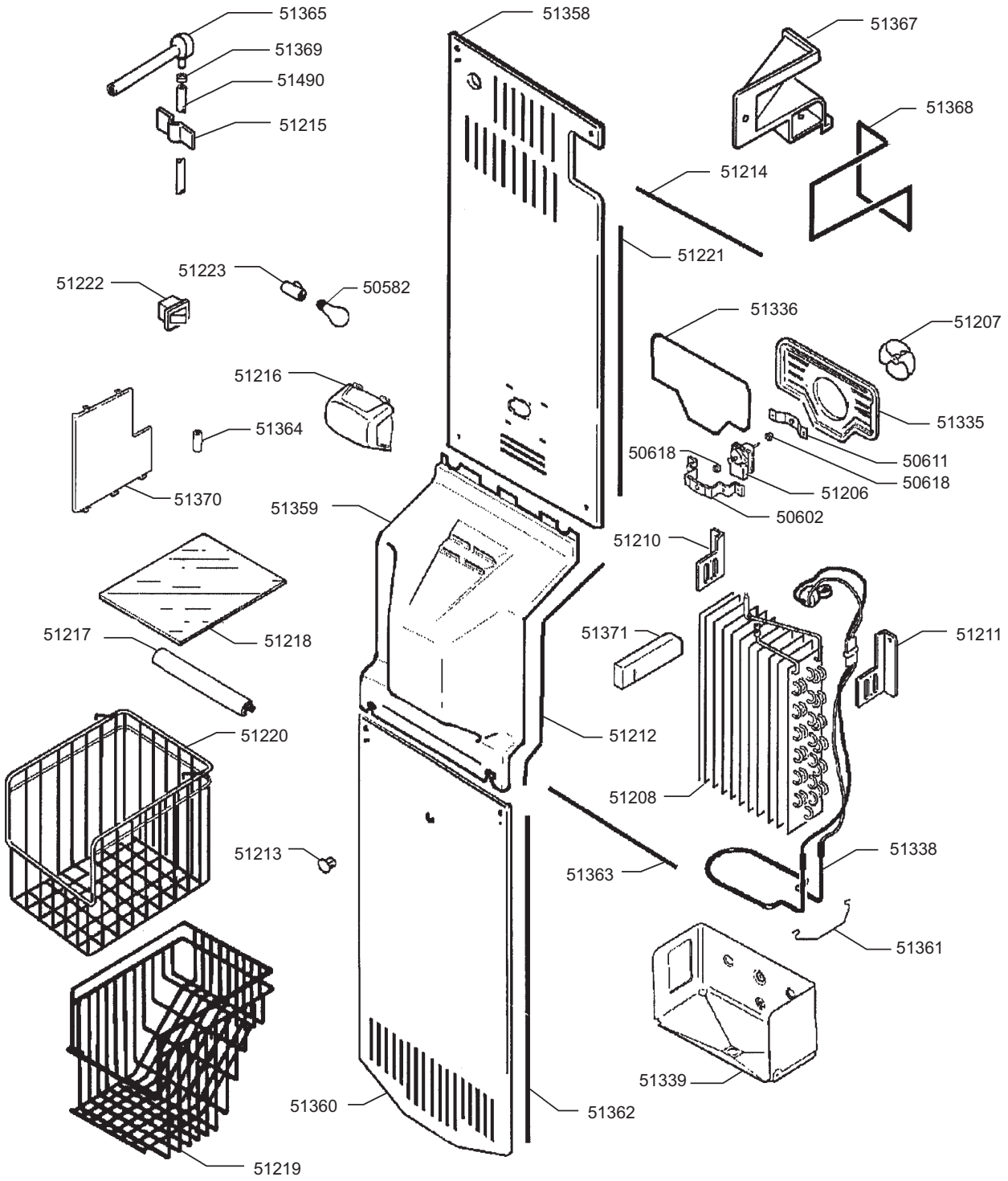

LA RIPRODUZIONE O LA CESSIONE DEL PRESENTE DISEGNO DEVONO ESSERE AUTORIZZATE DALLA "SMEG" SPA
ANY REPRODUCTION OR TRANSFER OF THE PRESENT DRAWING MUST BE AUTHORIZED BY "SMEG" SPA

MODELLO - MODEL	CODICE - ART.NO.	VERSIONE - EDITING
SRA22PB	750634 - D	01 del 18.01.2002

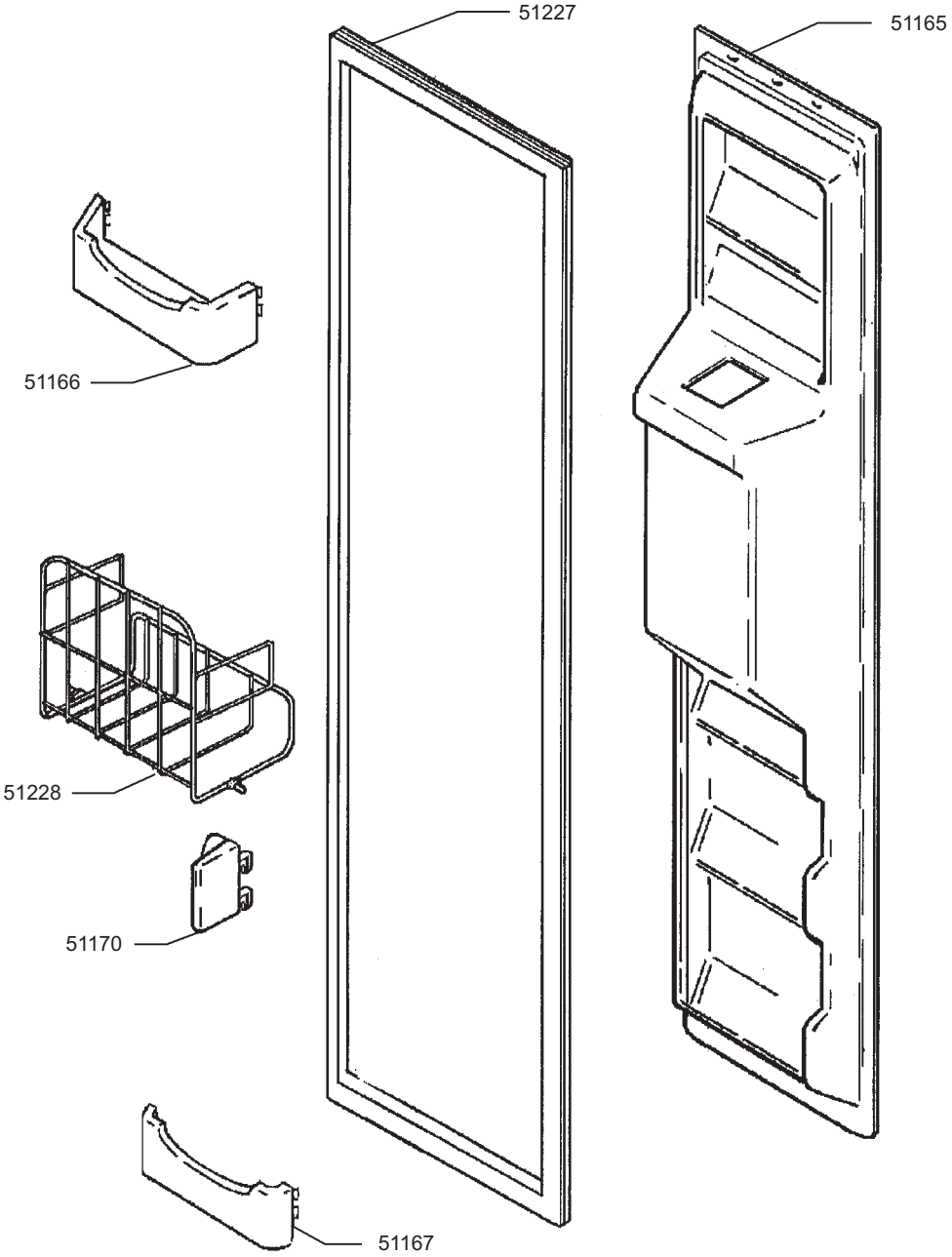

LA RIPRODUZIONE O LA CESSIONE DEL PRESENTE DISEGNO DEVONO ESSERE AUTORIZZATE DALLA "SMEG" SPA
ANY REPRODUCTION OR TRANSFER OF THE PRESENT DRAWING MUST BE AUTHORIZED BY "SMEG" SPA

MODELLO - MODEL	CODICE - ART.NO.	VERSIONE - EDITING
SRA22PB	750634 - E	01 del 18.01.2002

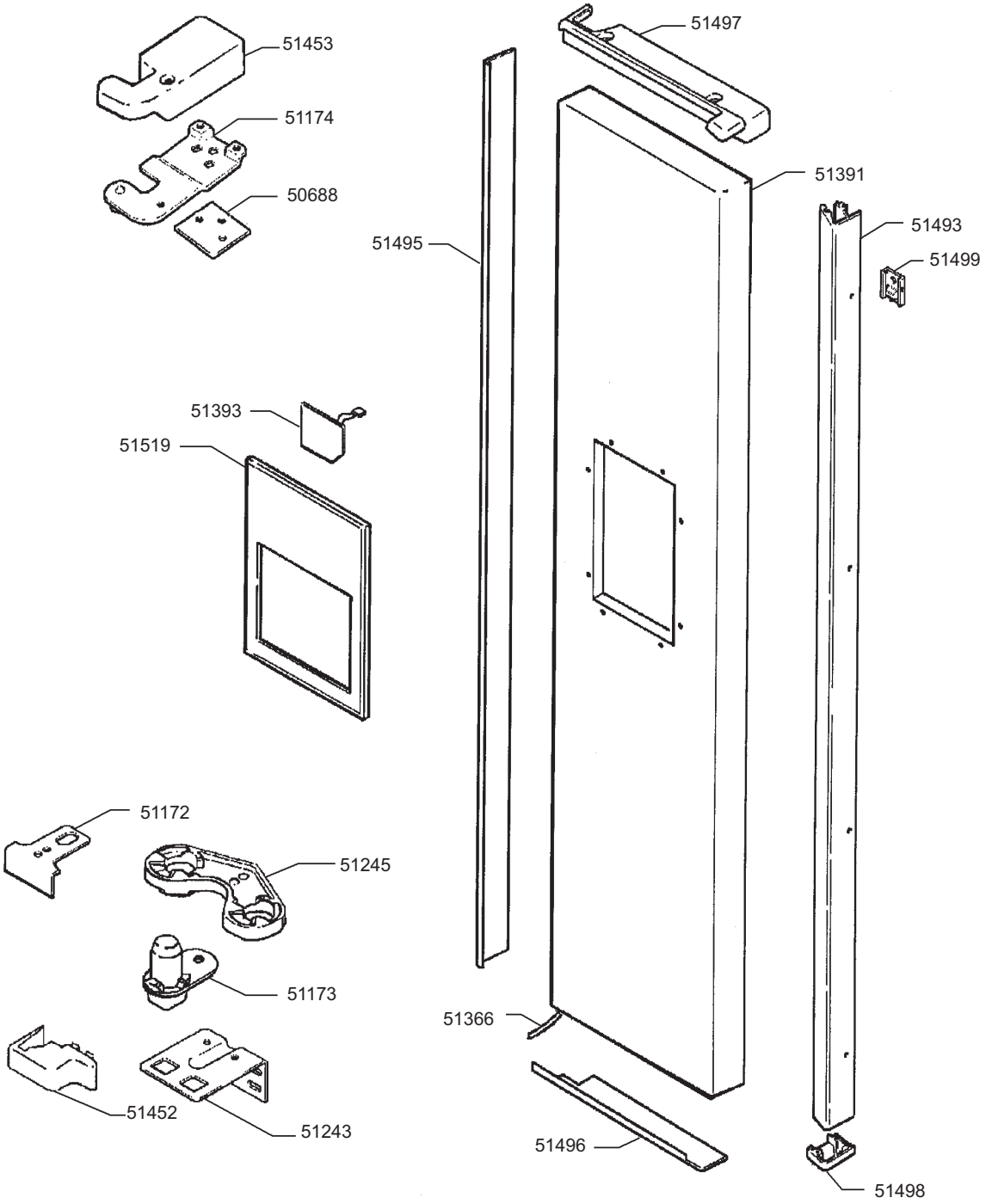
51453
51174
50688
51497
51391
51493
51499
51495
51393
51519
51172
51245
51173
51366
51452
51243
51496
51498

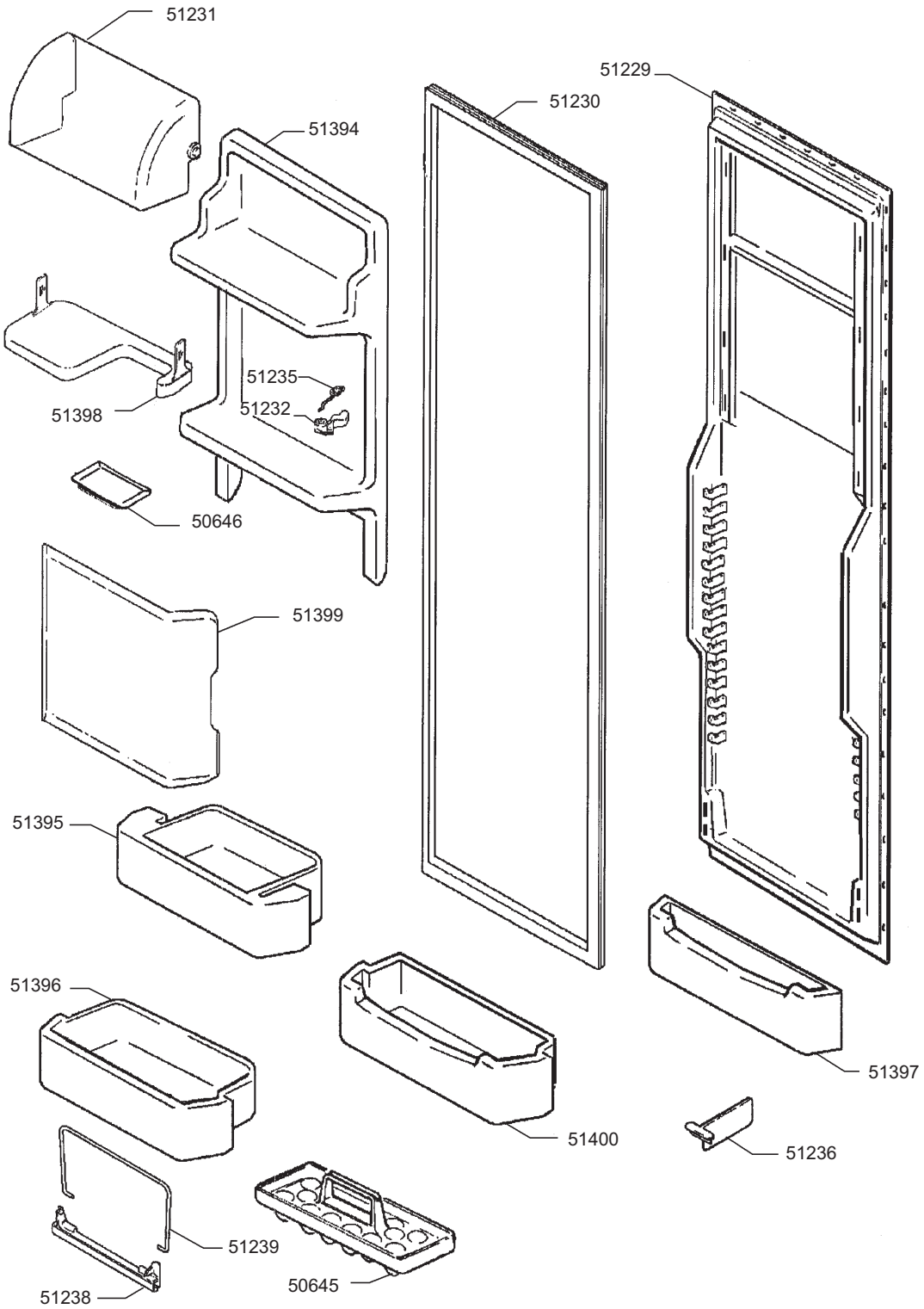

smeg S.p.A
Via Circonvallazione Nord, 36
42016 Guastalla (RE)

FORM. A4

LA RIPRODUZIONE O LA CESSIONE DEL PRESENTE DISEGNO DEVONO ESSERE AUTORIZZATE DALLA "SMEG" SPA
ANY REPRODUCTION OR TRANSFER OF THE PRESENT DRAWING MUST BE AUTHORIZED BY "SMEG" SPA

MODELLO - MODEL	CODICE - ART.NO.	VERSIONE - EDITING
SRA22PB	750634 - G	01 del 18.01.2002

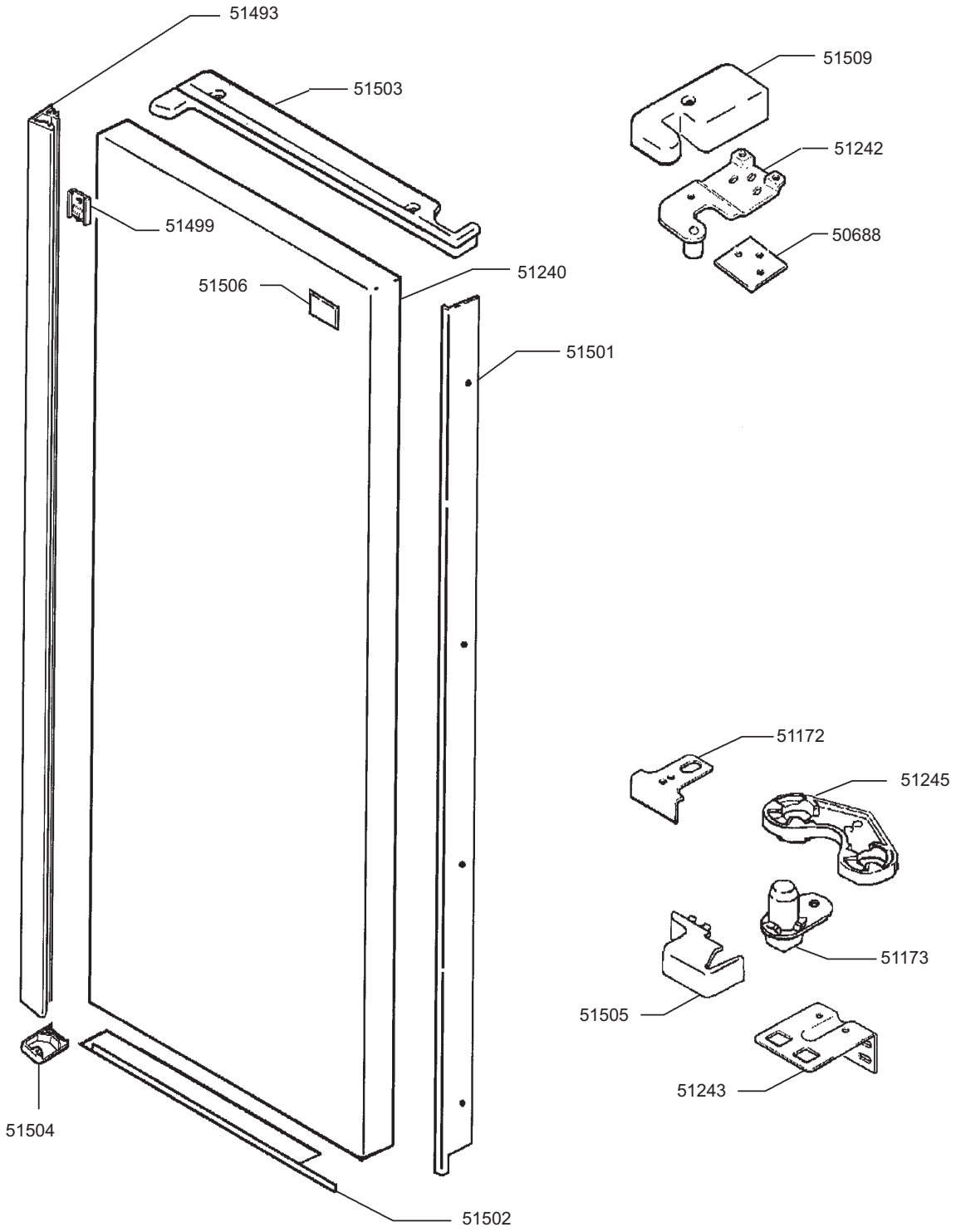
51493
51503
51509
51242
50688
51499
51240
51506
51501
51172
51245
51173
51505
51243
51504
51502

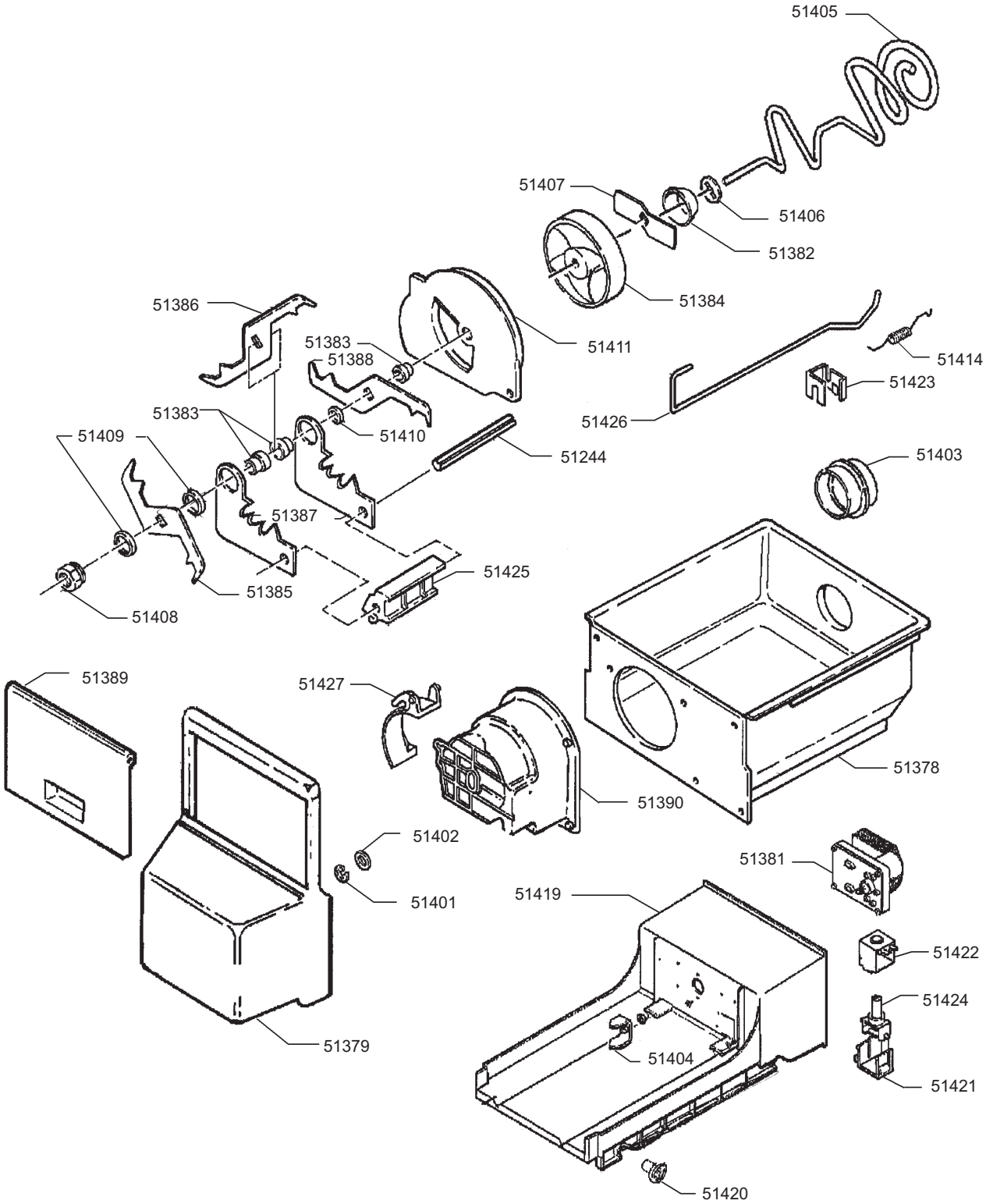
51405
51407
51406
51382
51384
51386
51411
51383
51388
51414
51423
51426
51383
51410
51409
51244
51403
51387
51425
51385
51408
51389
51427
51378
51390
51402
51381
51401
51419
51422
51424
51379
51404
51421
51420

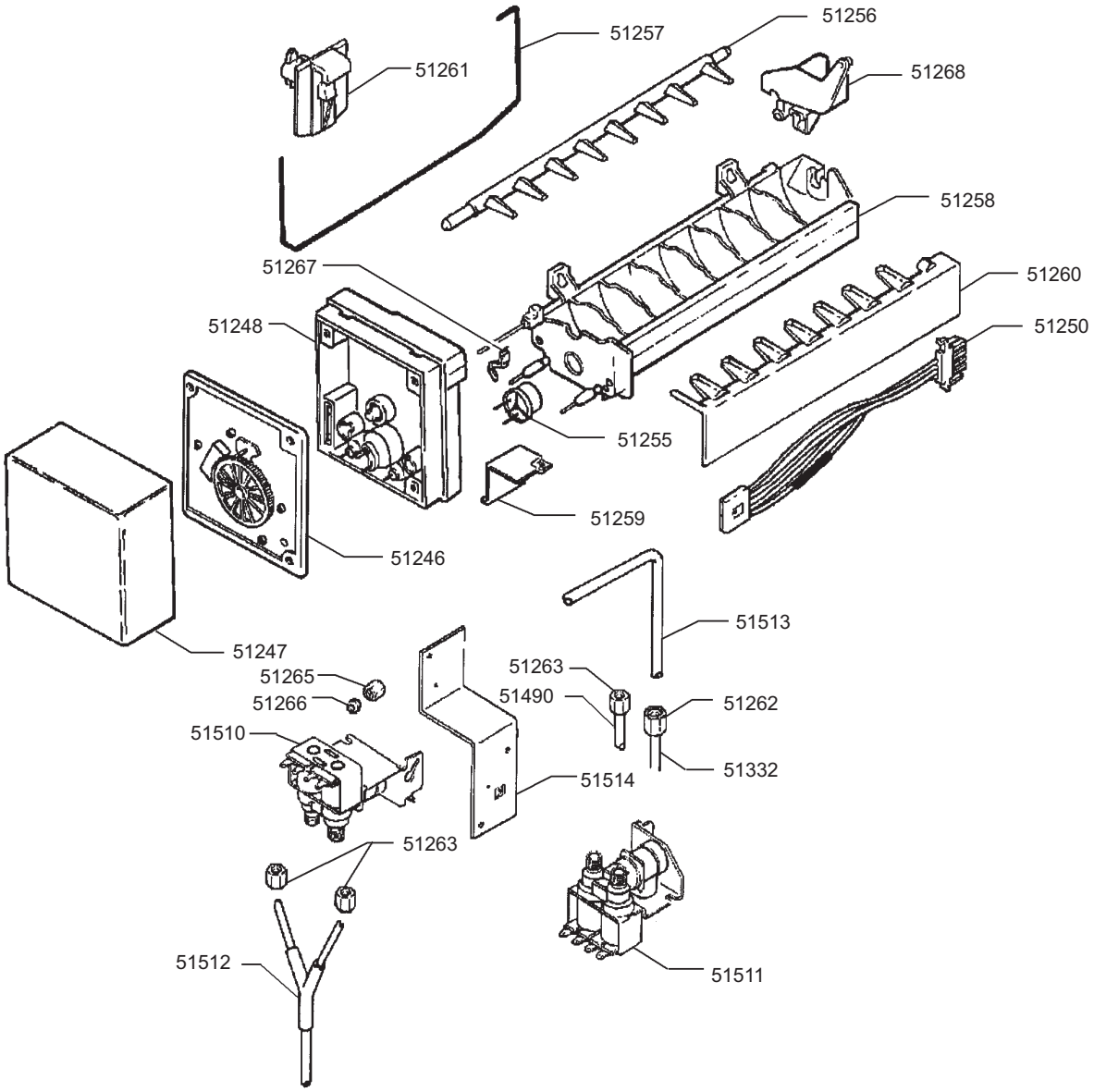
51257
51256
51261
51268
51258
51267
51260
51248
51250
51255
51259
51246
51513
51247
51263
51265
51490
51262
51266
51510
51332
51514
51263
51512
51511

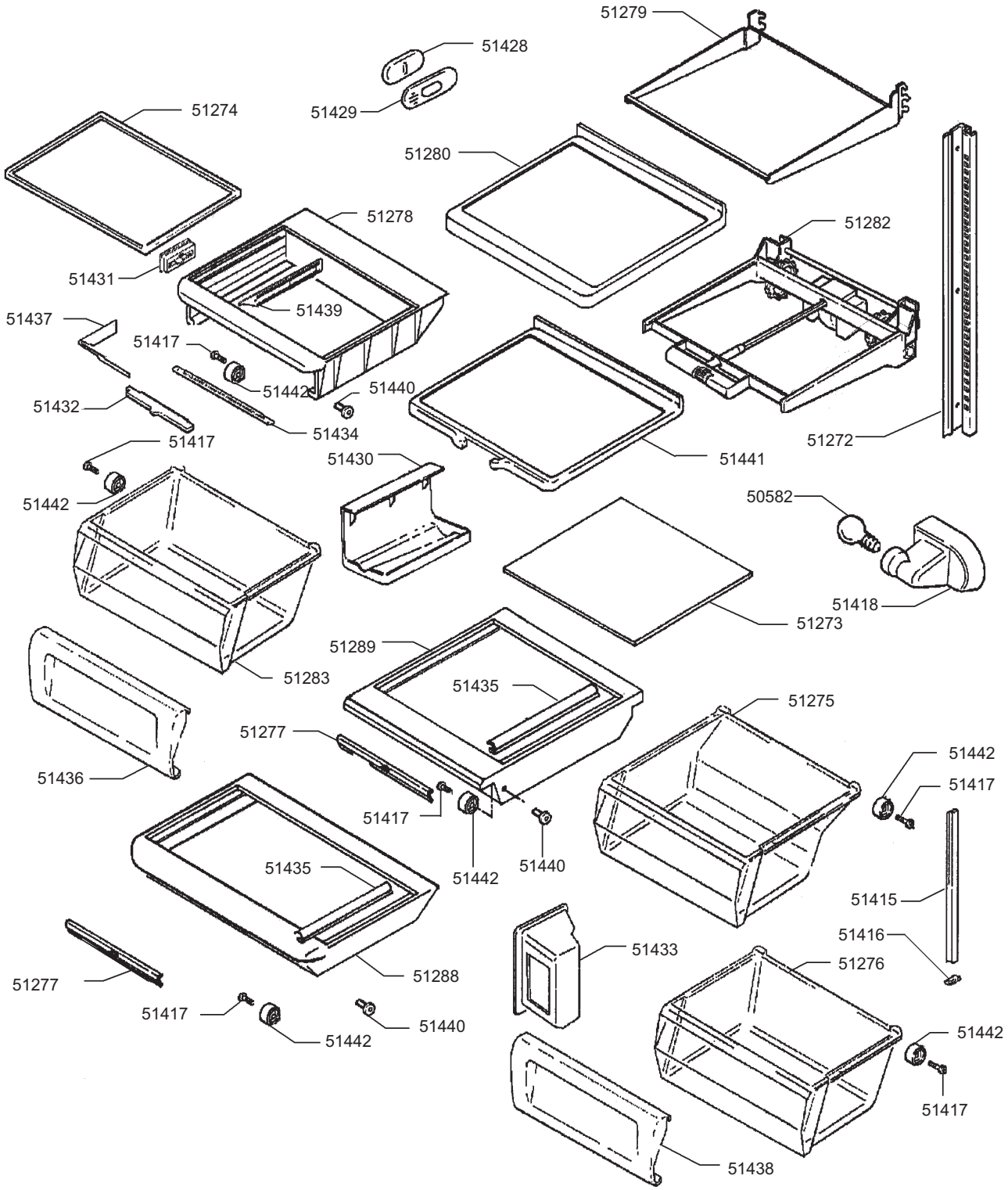

smeg S.p.A Via Circonvallazione Nord, 36 42016 Guastalla (RE)	mm FORM. A4	LA RIPRODUZIONE O LA CESSIONE DEL PRESENTE DISEGNO DEVONO ESSERE AUTORIZZATE DALLA "SMEG" SPA ANY REPRODUCTION OR TRANSFER OF THE PRESENT DRAWING MUST BE AUTHORIZED BY "SMEG" SPA	MODELLO - MODEL SRA22PB	CODICE - ART.NO. 750634 - M	VERSIONE - EDITING 01 del 18.01.2002

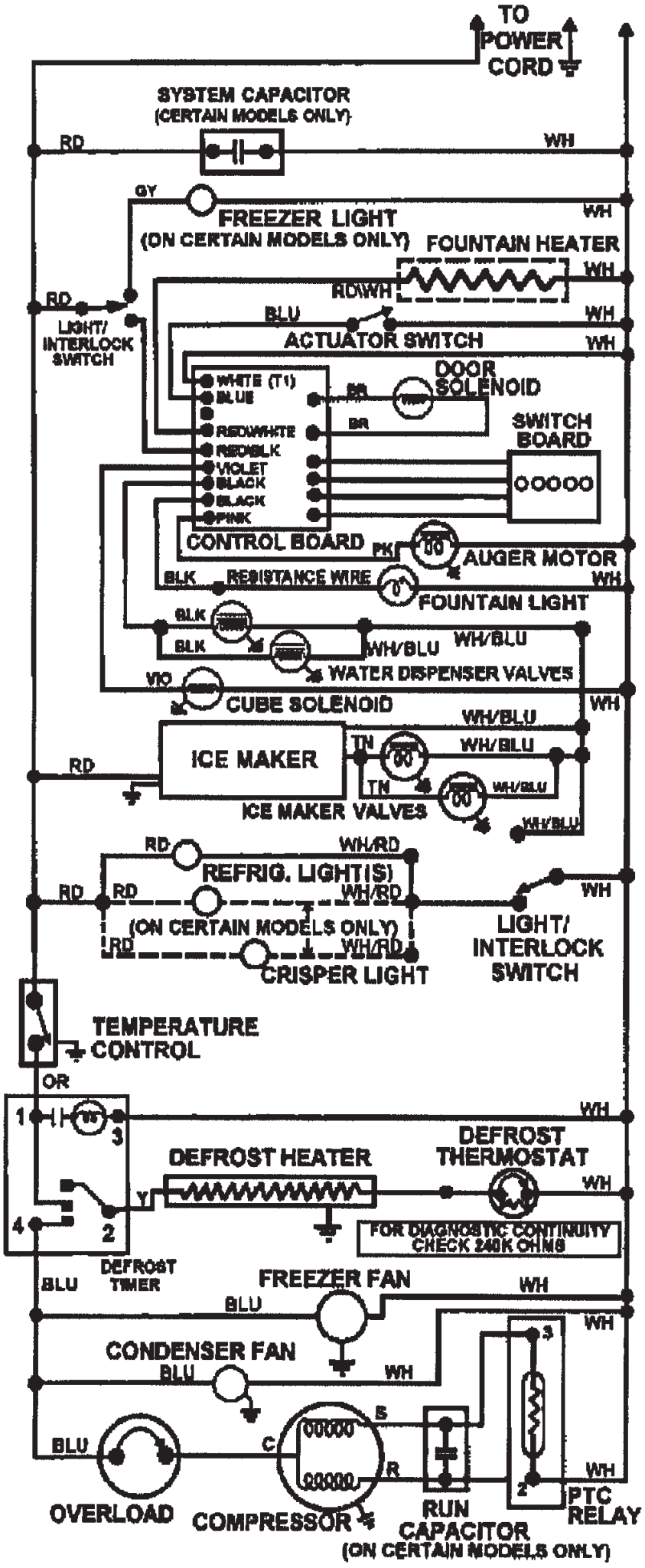
TO POWER CORD
SYSTEM CAPACITOR (CERTAIN MODELS ONLY)
RD
WH
GY
FREEZER LIGHT (ON CERTAIN MODELS ONLY)
FOUNTAIN HEATER
RD/WH
BLU
ACTUATOR SWITCH
LIGHT/ INTERLOCK SWITCH
DOOR SOLENOID
WHITE (T1)
BLUE
RED/WHITE
RED/BLK
VIOLET
BLACK
BLACK
PINK
BR
SWITCH BOARD
CONTROL BOARD
PK
AUGER MOTOR
BLK
RESISTANCE WIRE
FOUNTAIN LIGHT
WH/BLU
WATER DISPENSER VALVES
VIO
CUBE SOLENOID
ICE MAKER
TN
ICE MAKER VALVES
REFRIG. LIGHT(S)
WH/RD
(ON CERTAIN MODELS ONLY)
CRISPER LIGHT
LIGHT/ INTERLOCK SWITCH
TEMPERATURE CONTROL
OR
DEFROST HEATER
DEFROST THERMOSTAT
FOR DIAGNOSTIC CONTINUITY CHECK 240K OHMS
DEFROST TIMER
FREEZER FAN
CONDENSER FAN
OVERLOAD
COMPRESSOR
RUN CAPACITOR (ON CERTAIN MODELS ONLY)
PTC RELAY