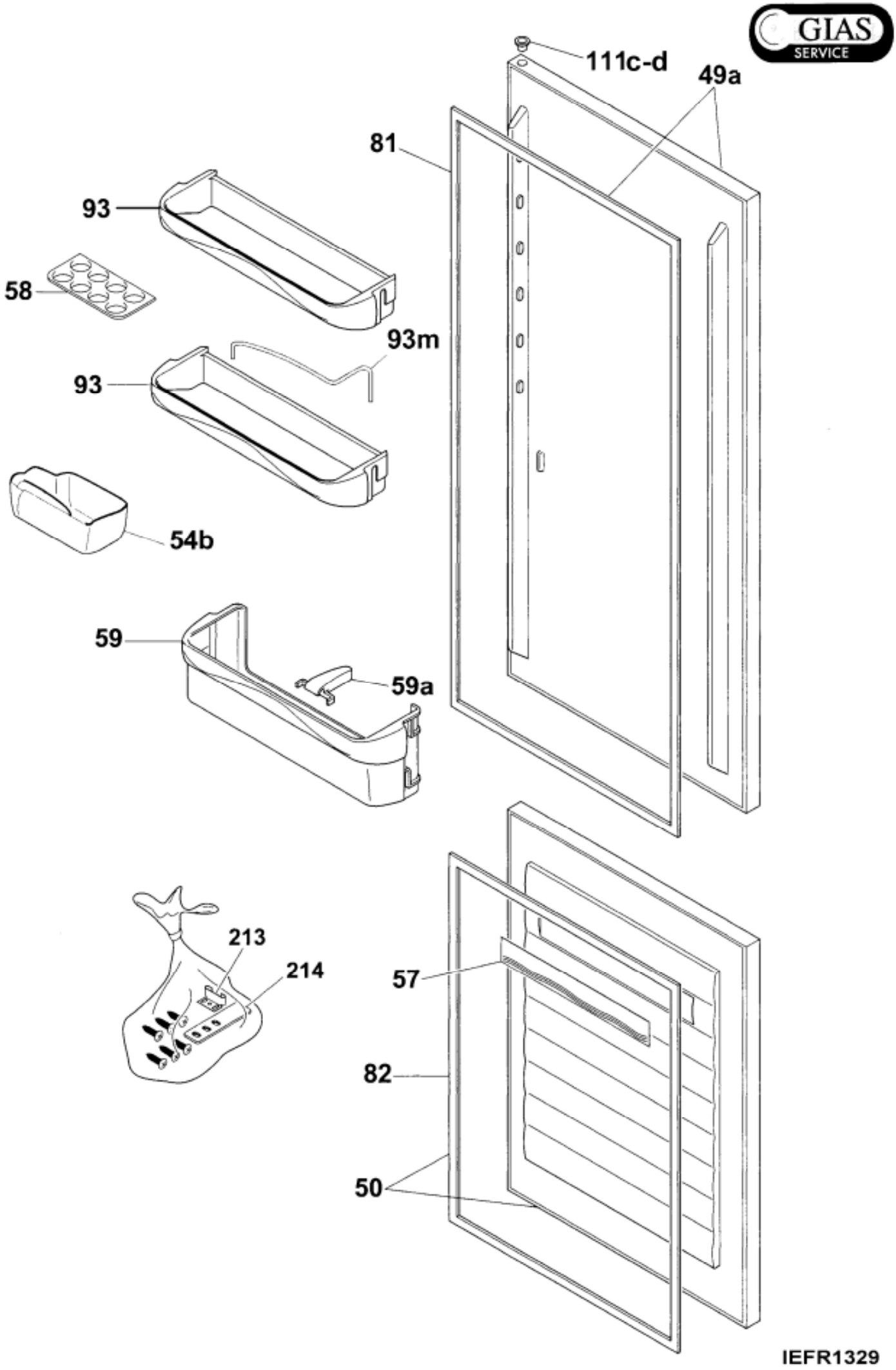
GIAS
SERVICE
111c-d
49a
81
93
58
93m
93
54b
59
59a
213
214
57
82
50
IEFR1329

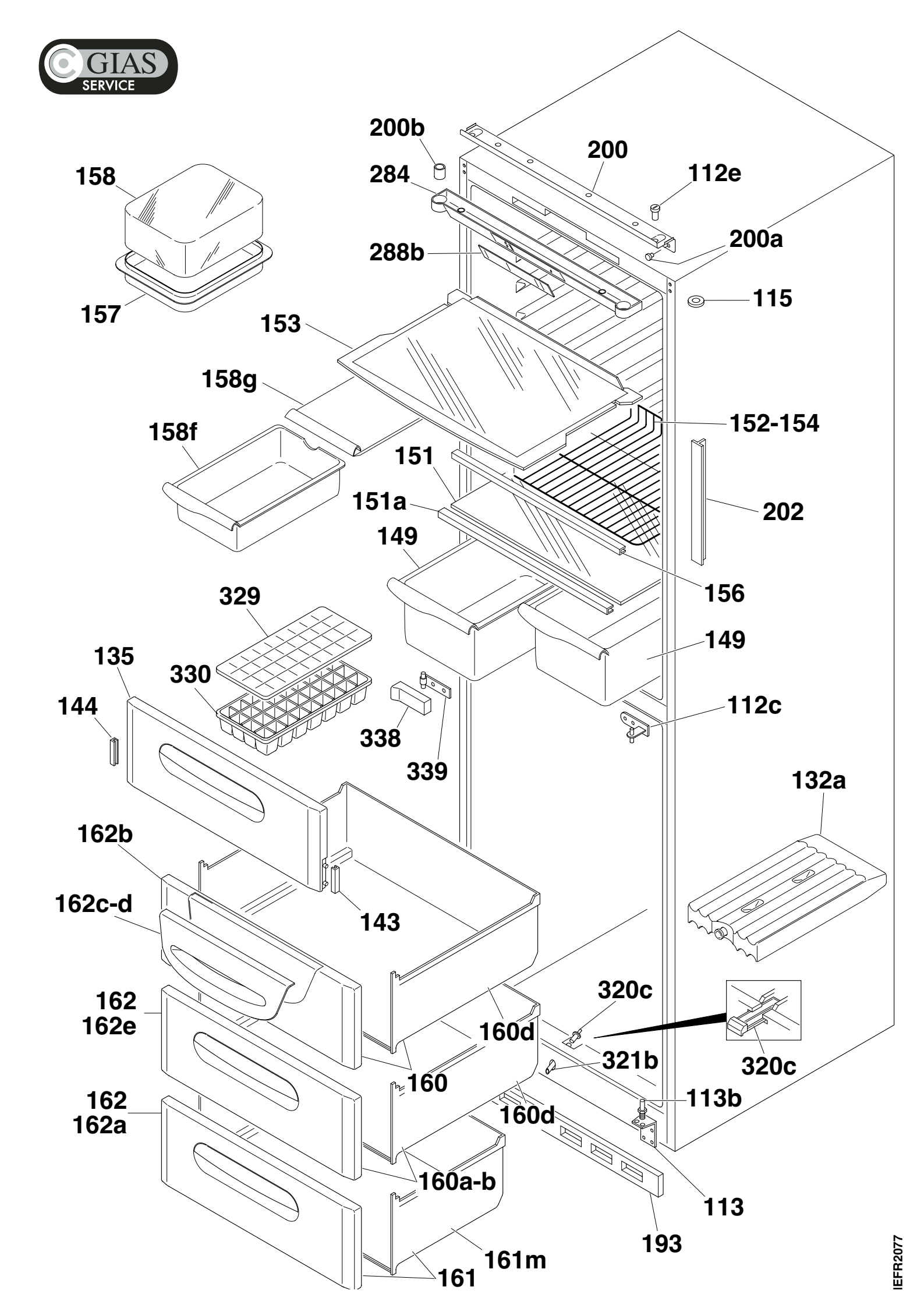
GIAS SERVICE
200b
200
284
112e
158
288b
200a
115
157
153
158g
152-154
158f
151
151a
202
149
156
329
149
135
330
144
112c
338
339
132a
162b
162c-d
143
162
162e
320c
160d
321b
320c
160
162
162a
113b
160d
160a-b
113
193
161m
161
IEFR2077

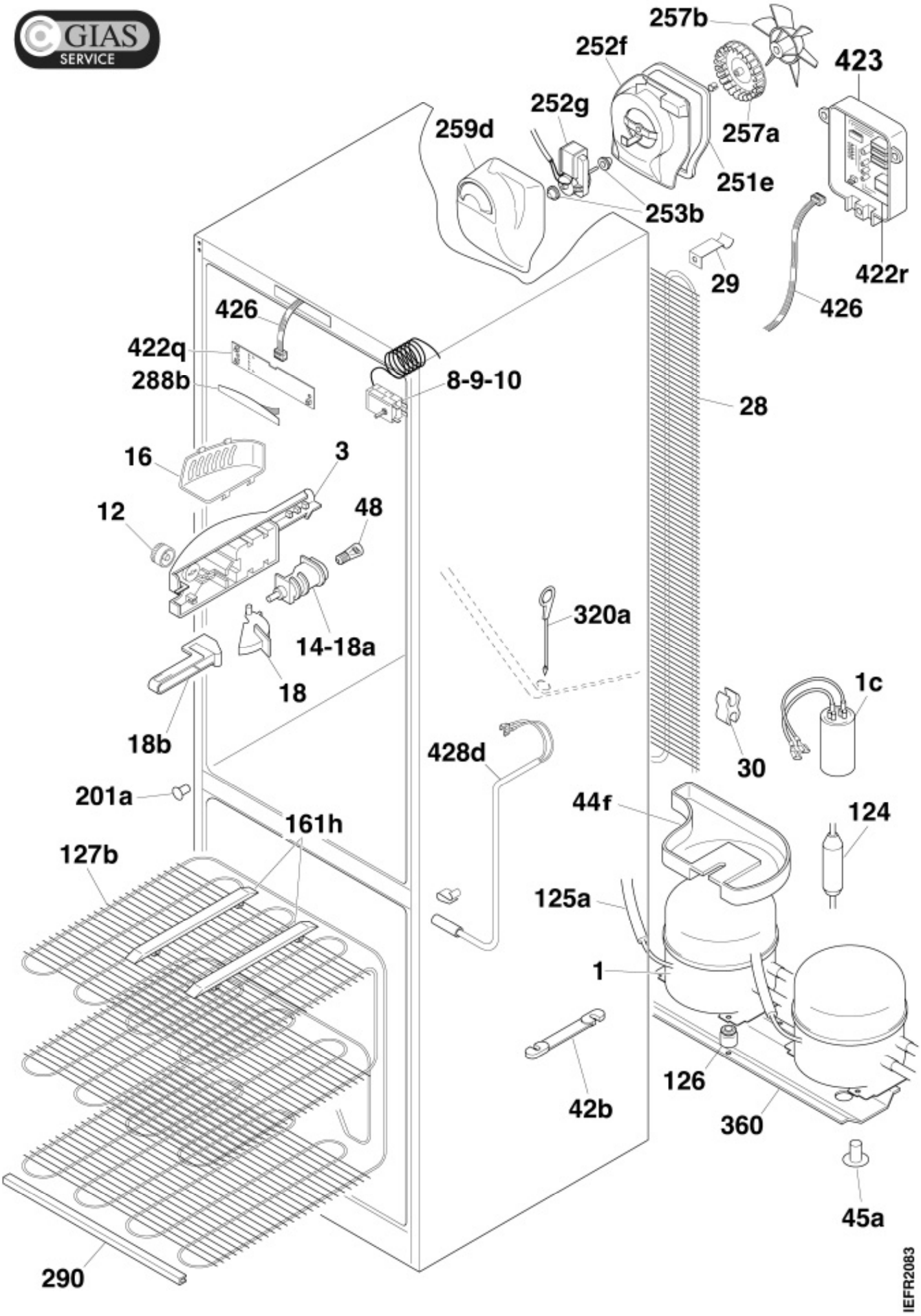
GIAS SERVICE
257b
252f
423
252g
259d
257a
251e
253b
29
422r
426
426
422q
288b
8-9-10
28
16
3
12
48
320a
14-18a
18
1c
18b
428d
30
201a
44f
124
161h
127b
125a
1
126
42b
360
45a
290
IEFR2083