LAVADORA / WASHING MACHINE MOD.: TKX1-600 T

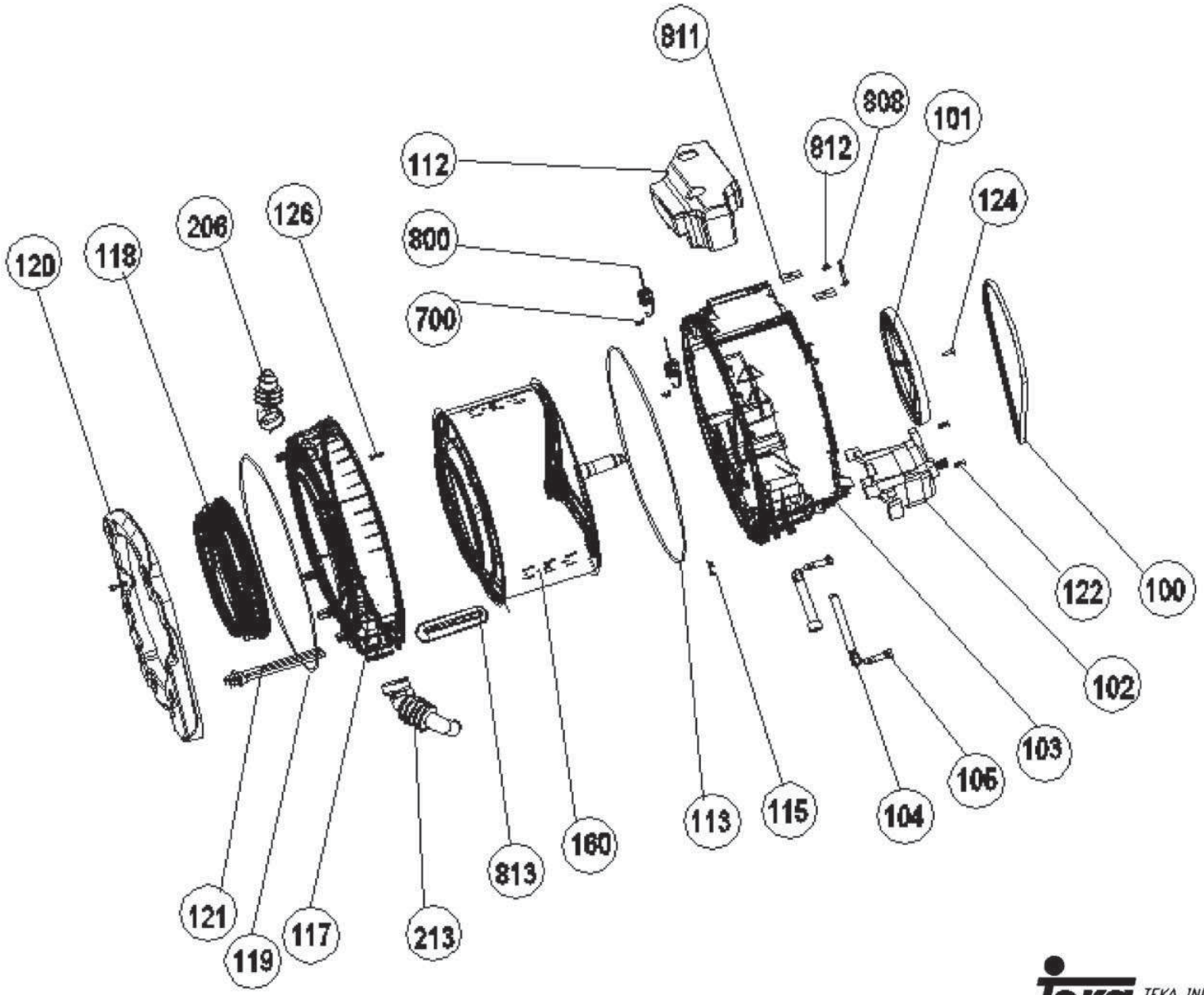

TEKA INDUSTRIAL, S.A.
SANTANDER - ESPAÑA