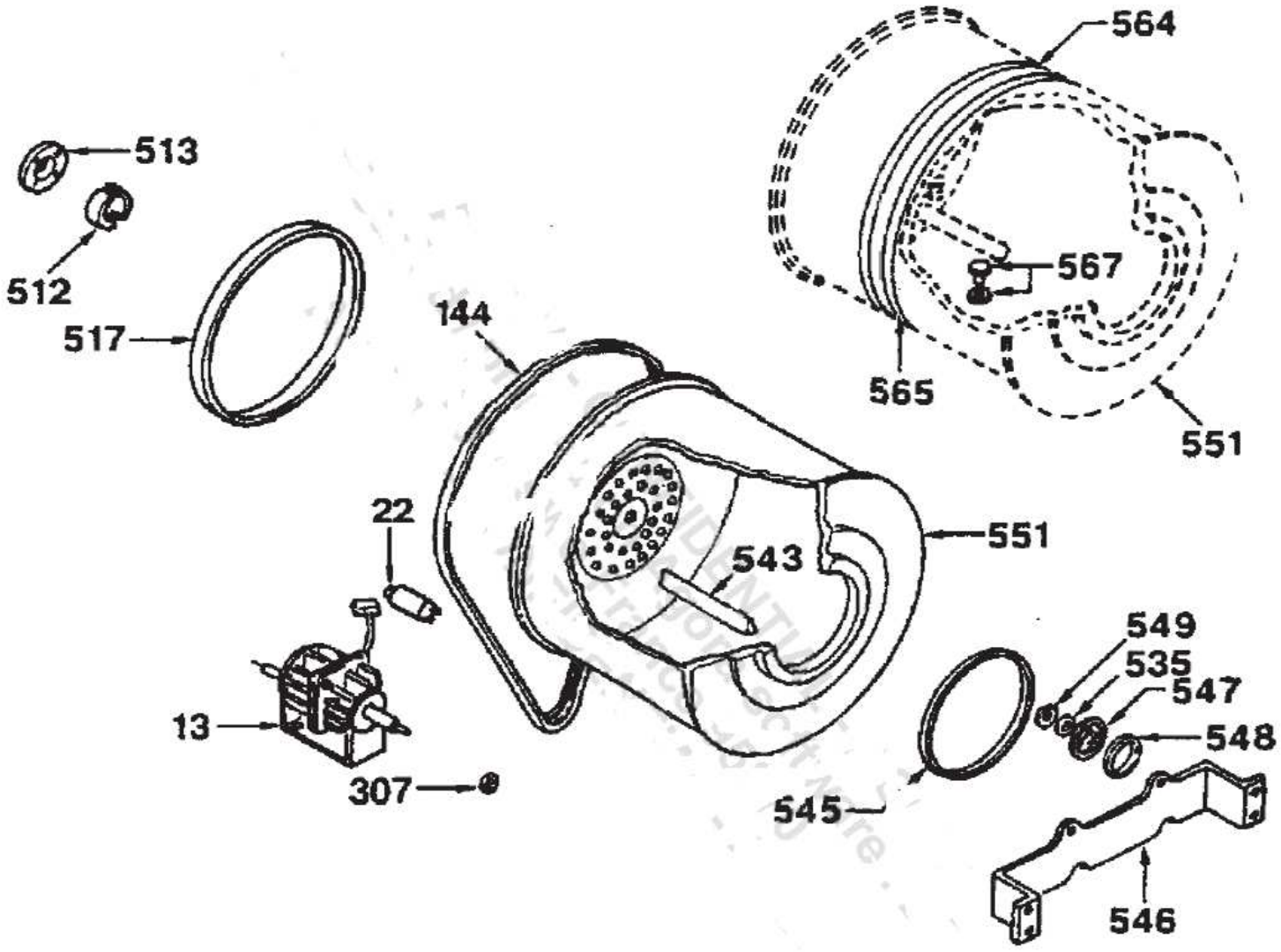
564
513
512
567
517
144
565
551
22
543
551
549
535
547
13
548
307
545
546

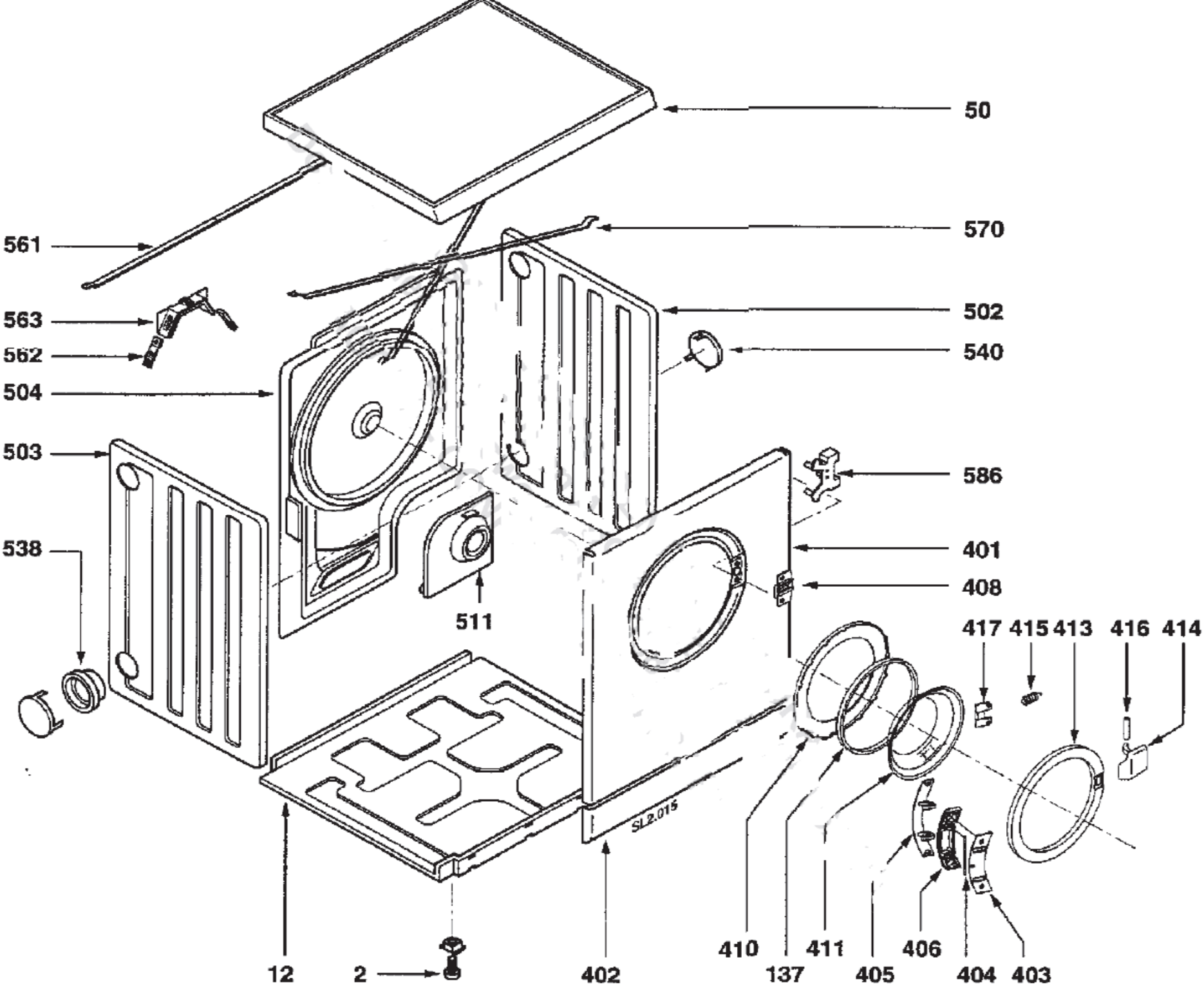
50
561
570
563
562
502
540
504
503
586
538
401
408
511
417
415
413
416
414
SL2.015
12
2
402
410
137
411
405
406
404
403

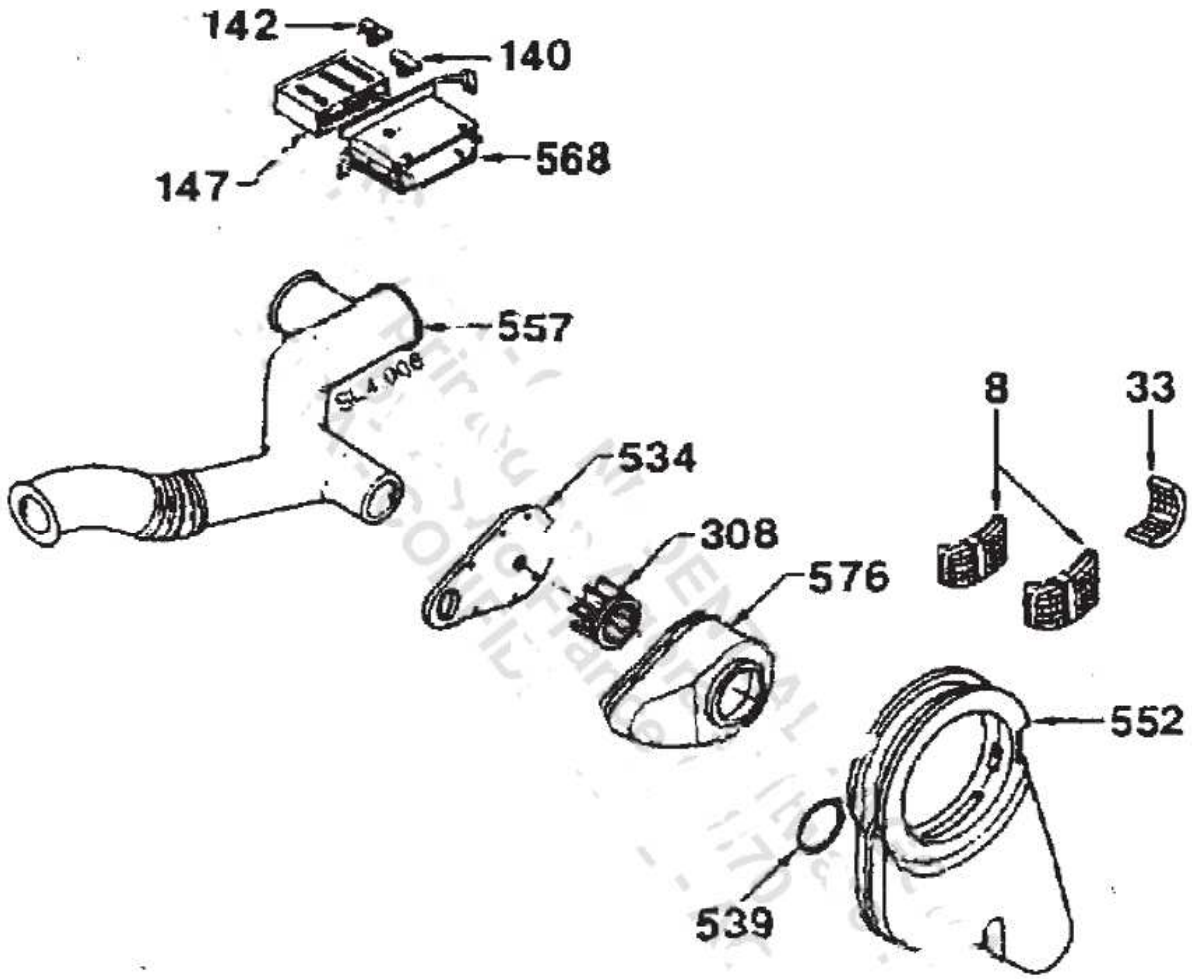
142
140
147
568
557
SL 4 006
534
308
576
8
33
552
539

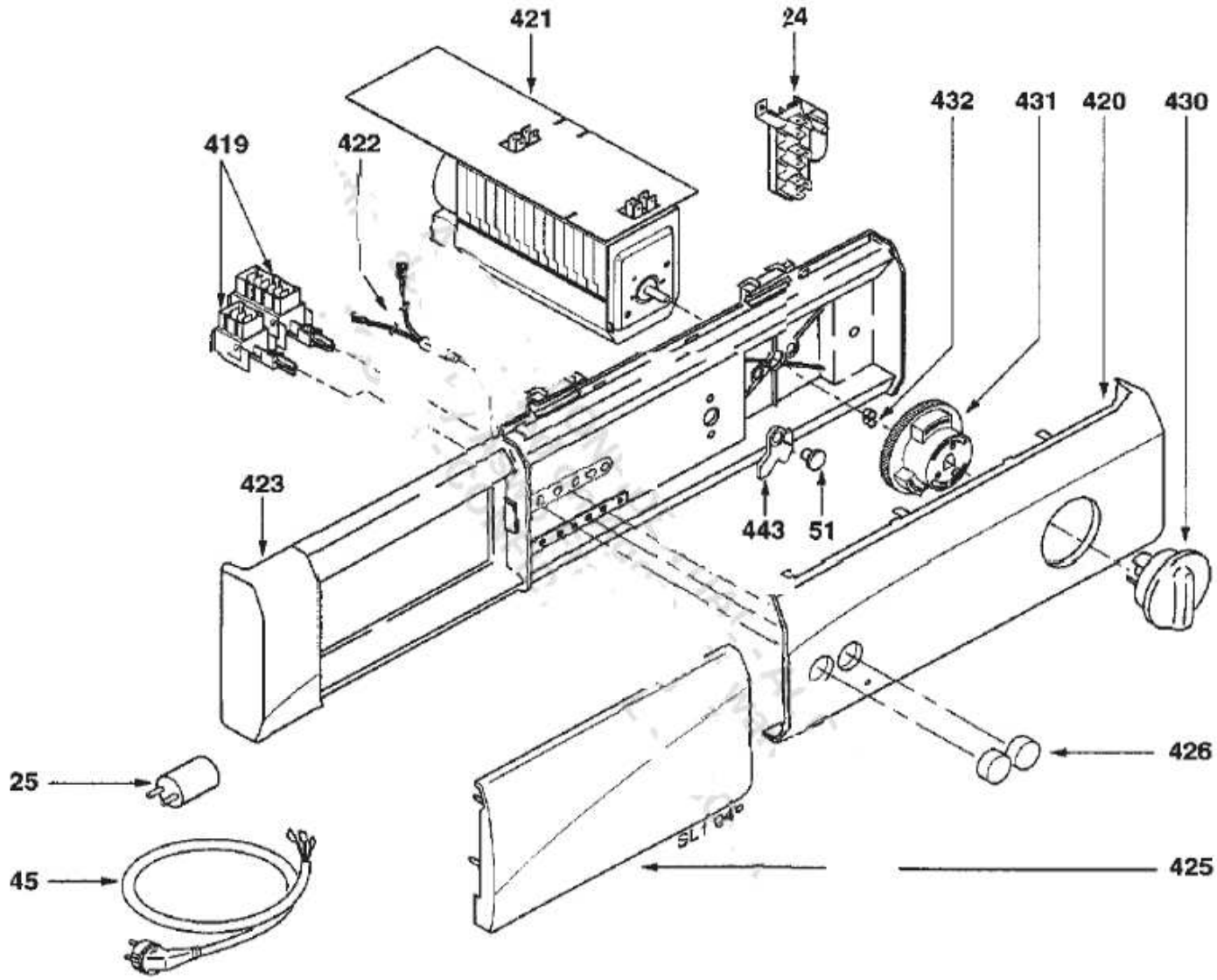
421
24
432
431
420
430
419
422
423
443
51
426
25
45
425
SL1040