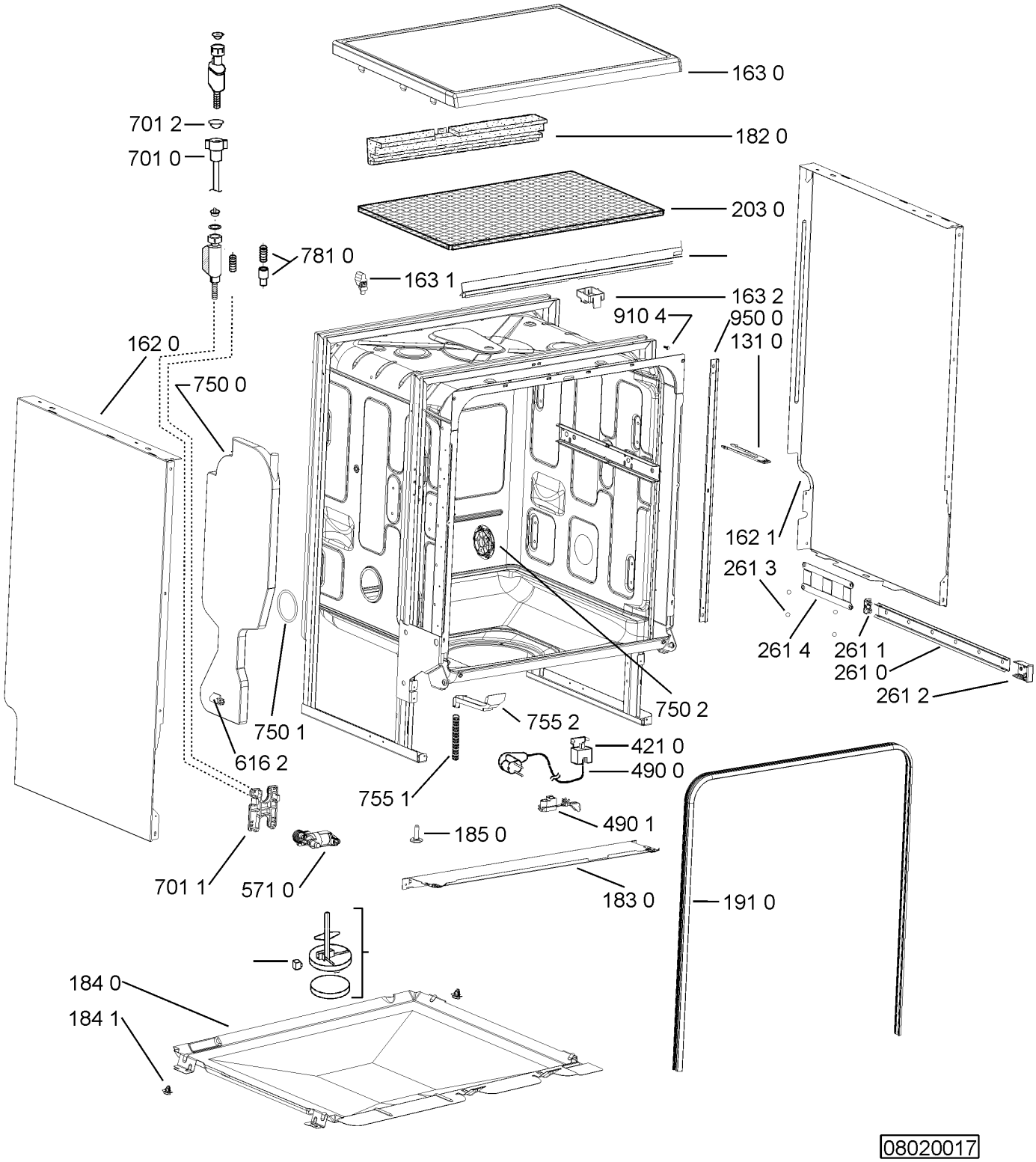
163 0
182 0
203 0
701 2
701 0
781 0
163 1
163 2
910 4
950 0
131 0
162 0
750 0
162 1
261 3
261 4
261 1
261 0
261 2
750 2
750 1
755 2
421 0
490 0
616 2
755 1
490 1
185 0
701 1
571 0
183 0
191 0
184 0
184 1
08020017