## DIBUJO EXPLOSIONADO

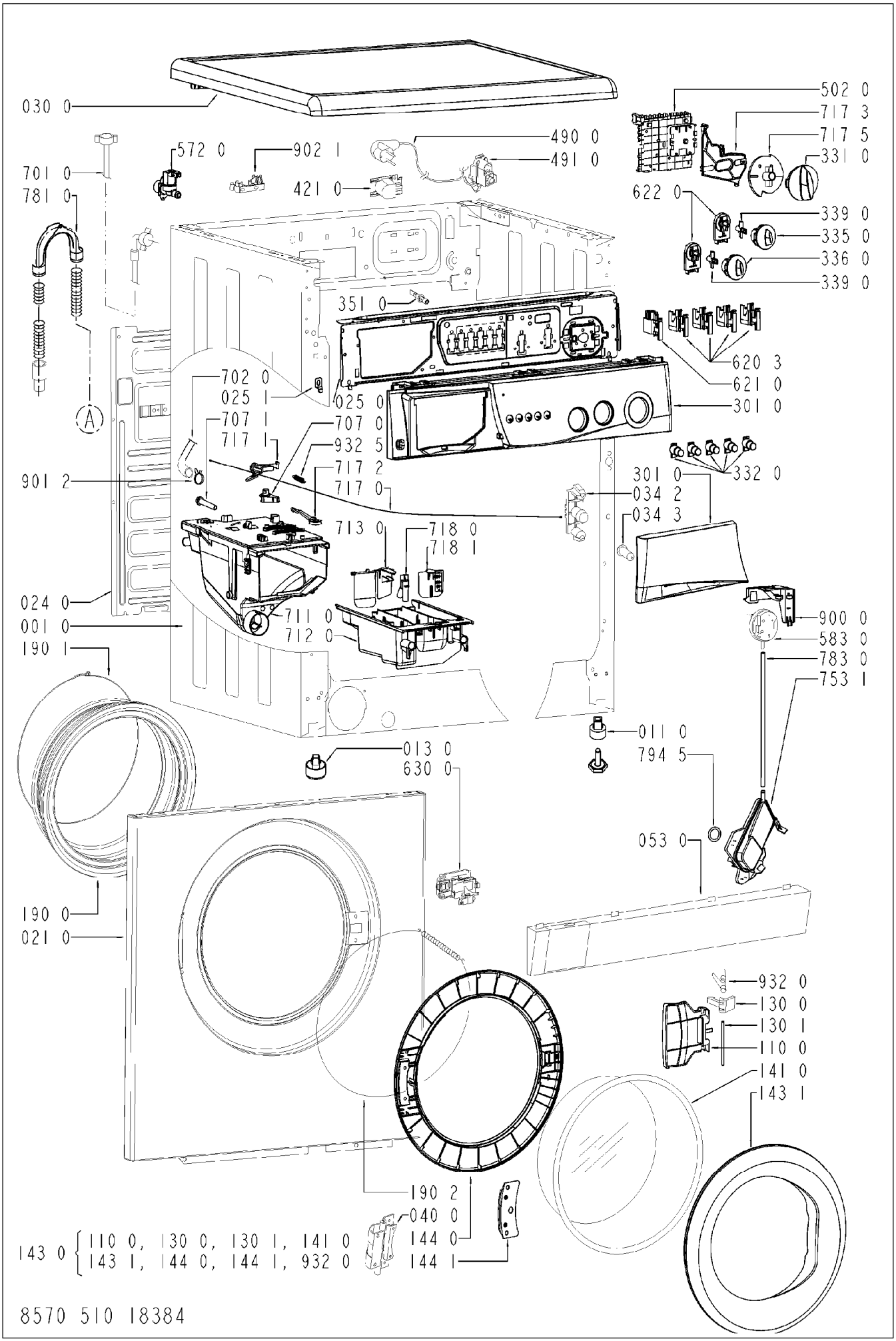
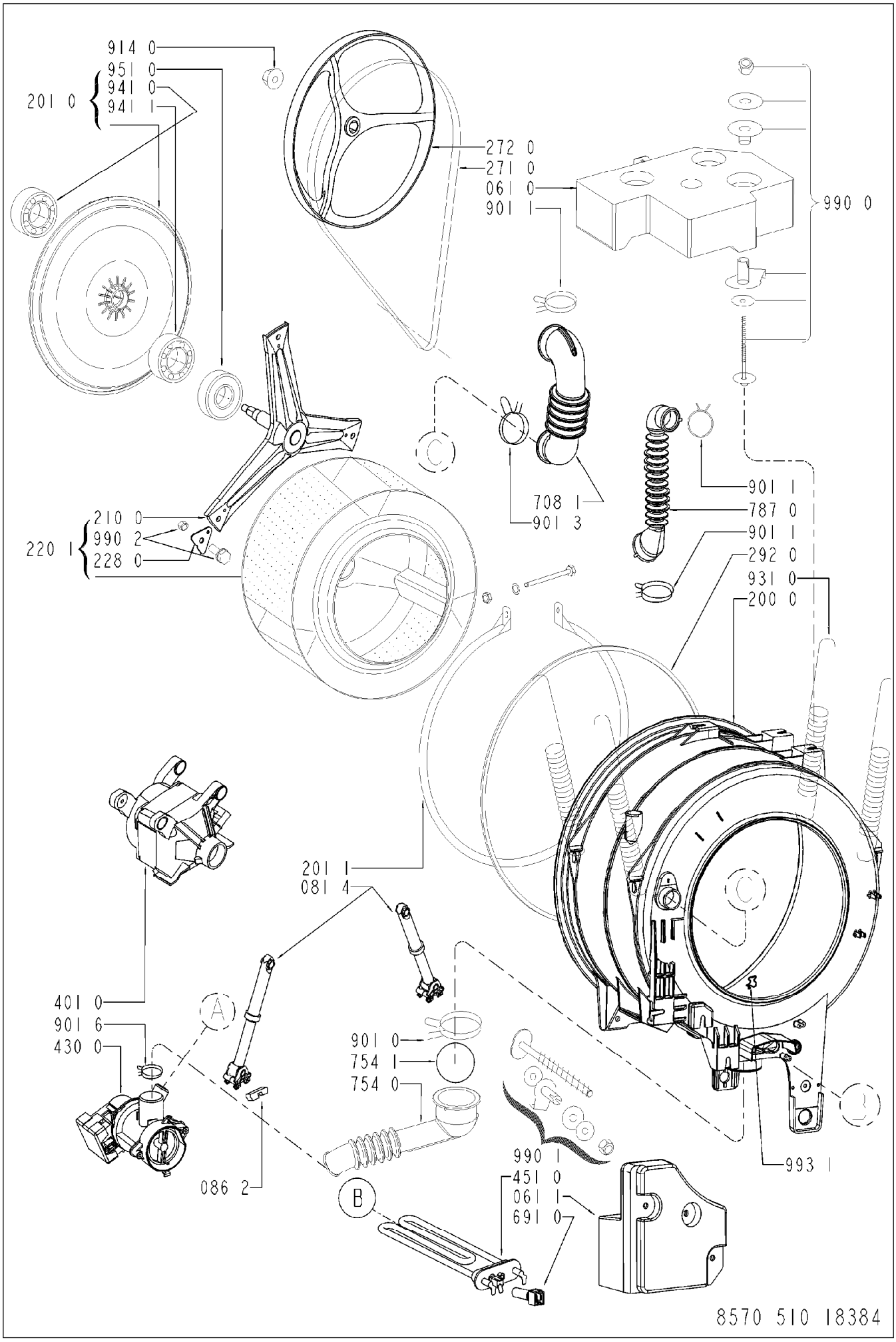
## DIBUJO EXPLOSIONADO