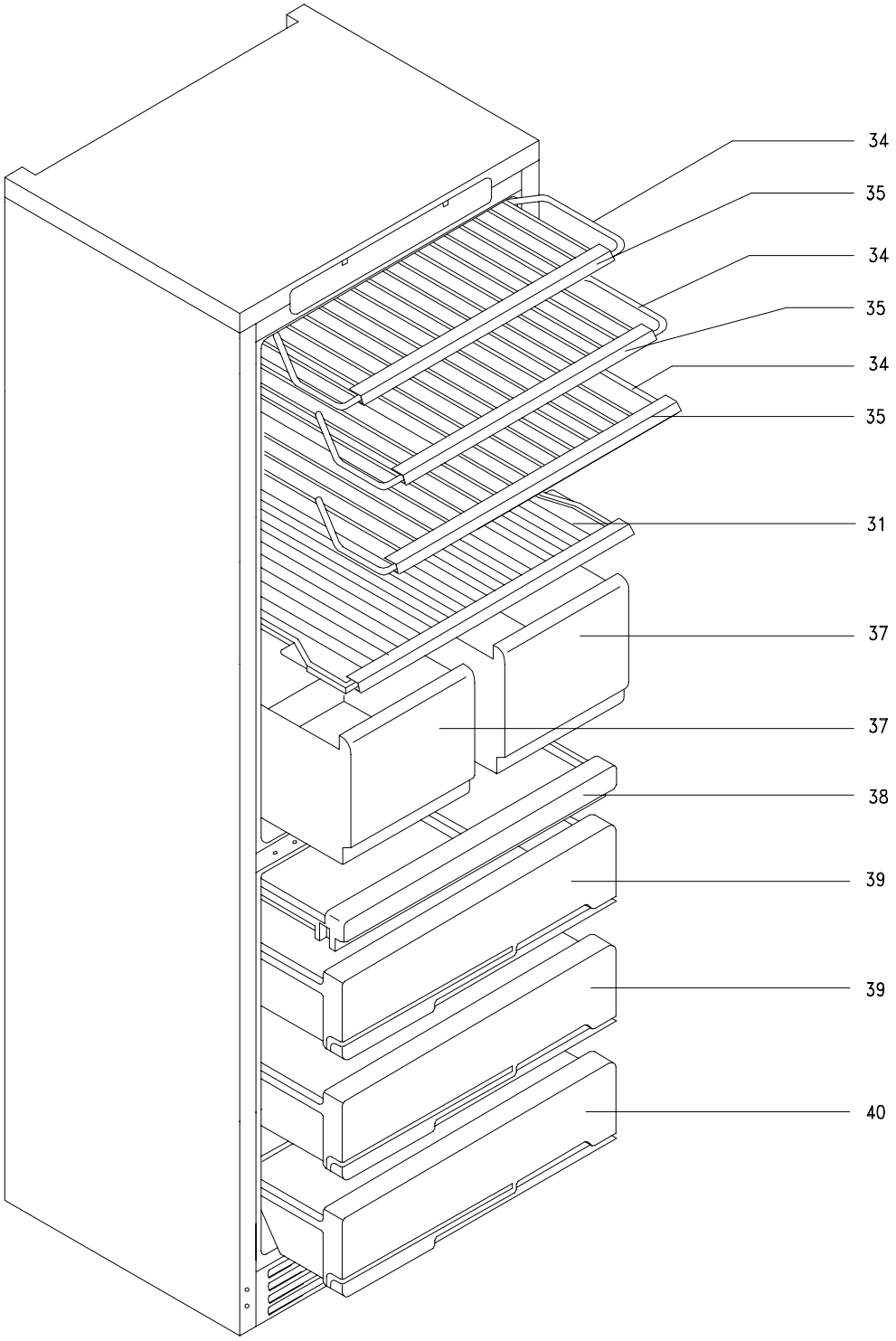
34
35
34
35
34
35
31
37
37
38
39
39
40

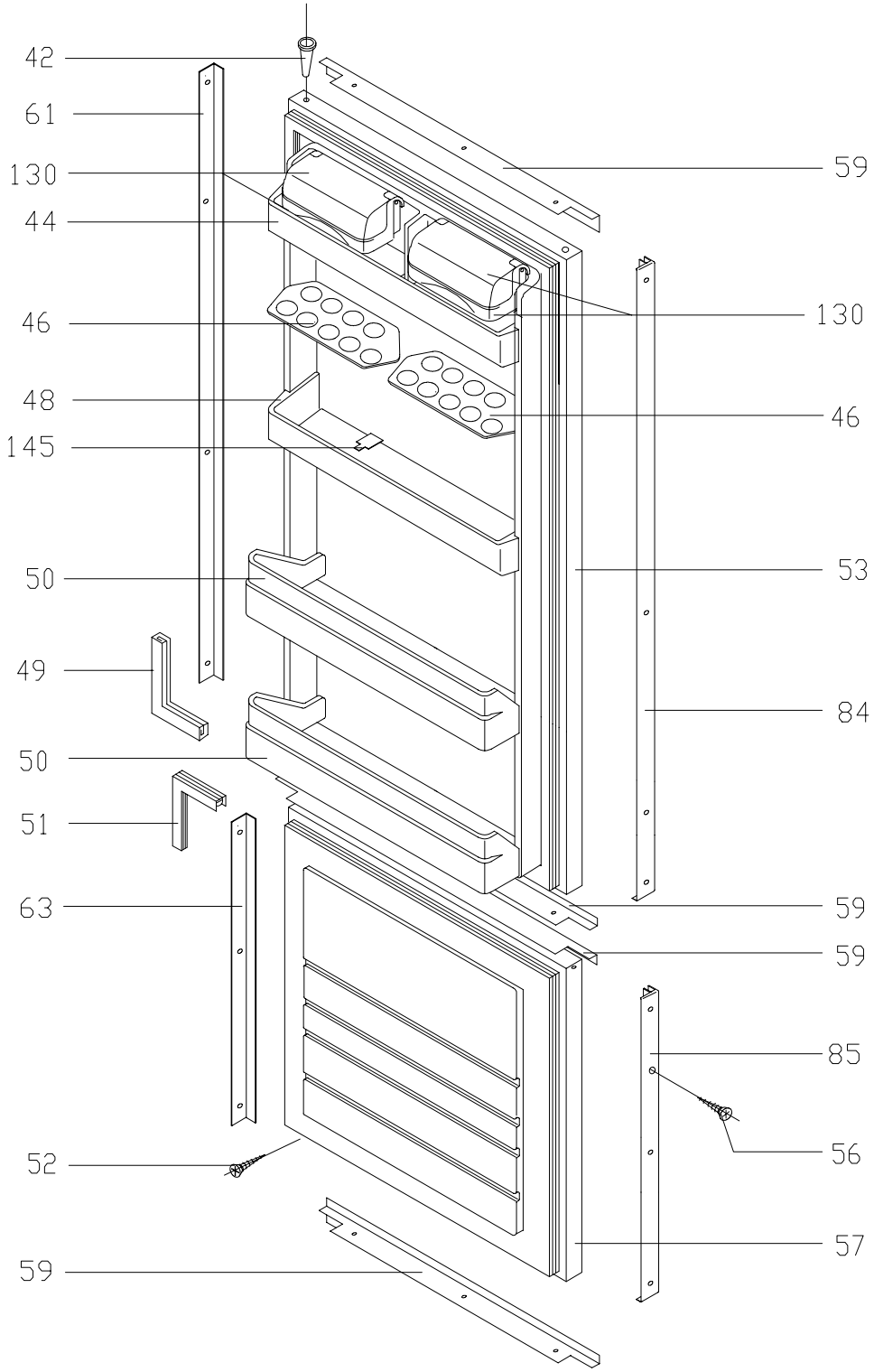
42
61
130
44
46
48
145
50
49
50
51
63
52
59
59
130
46
53
84
59
59
85
56
57

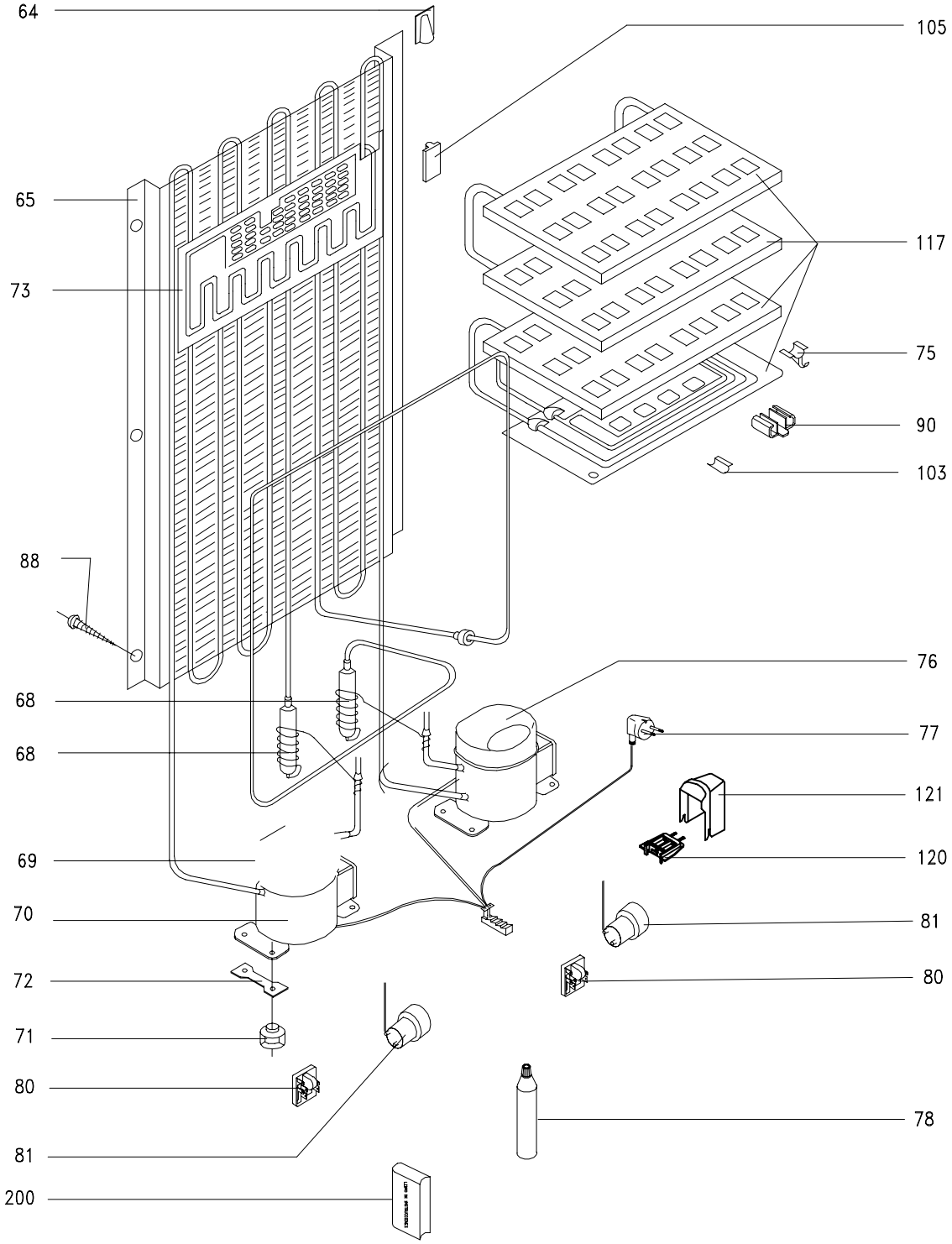
64
105
65
117
73
75
90
103
88
76
68
77
68
121
69
120
70
81
72
80
71
80
78
81
200

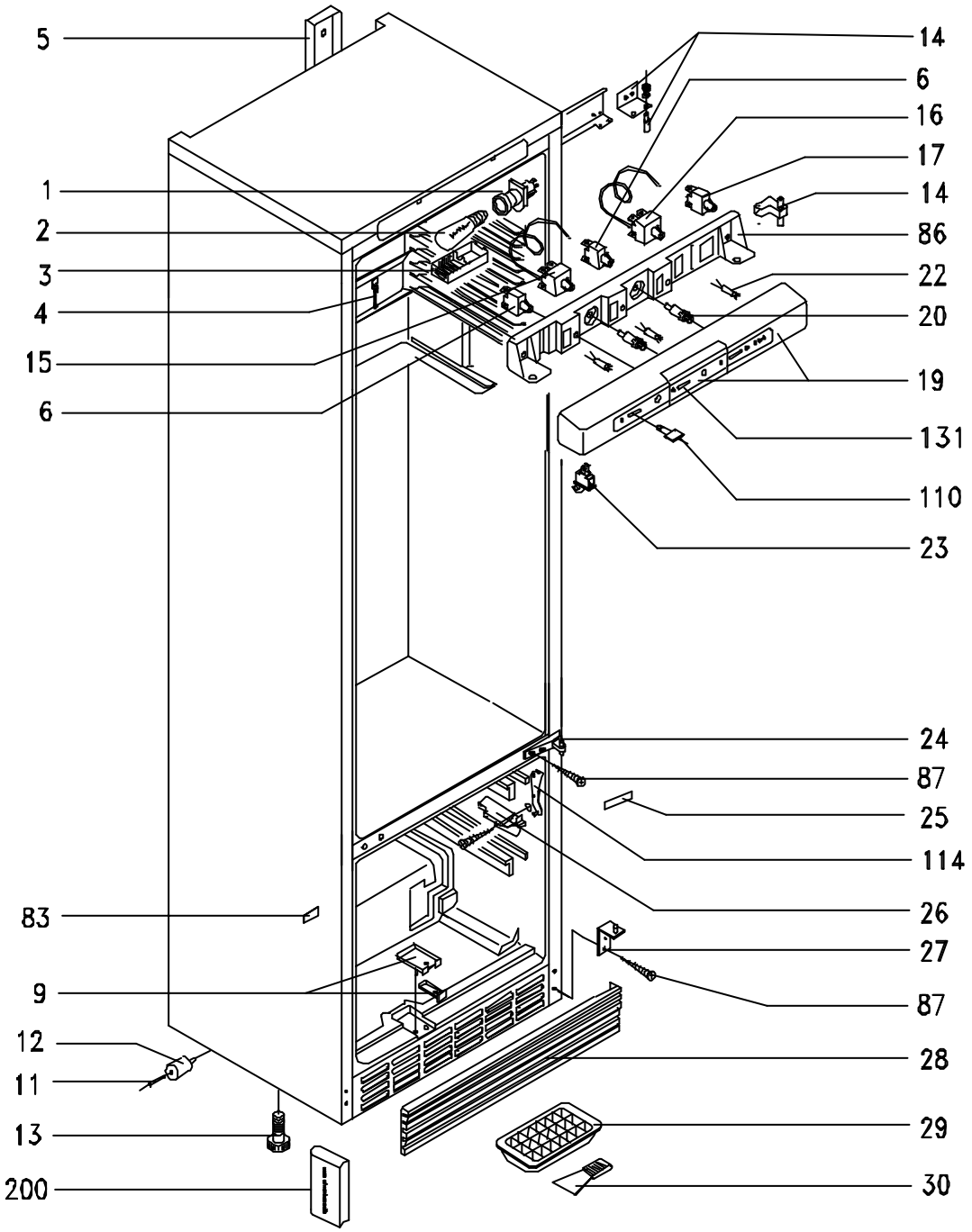
5
1
2
3
4
15
6
83
9
12
11
13
200
14
6
16
17
14
86
22
20
19
131
110
23
24
87
25
114
26
27
87
28
29
30