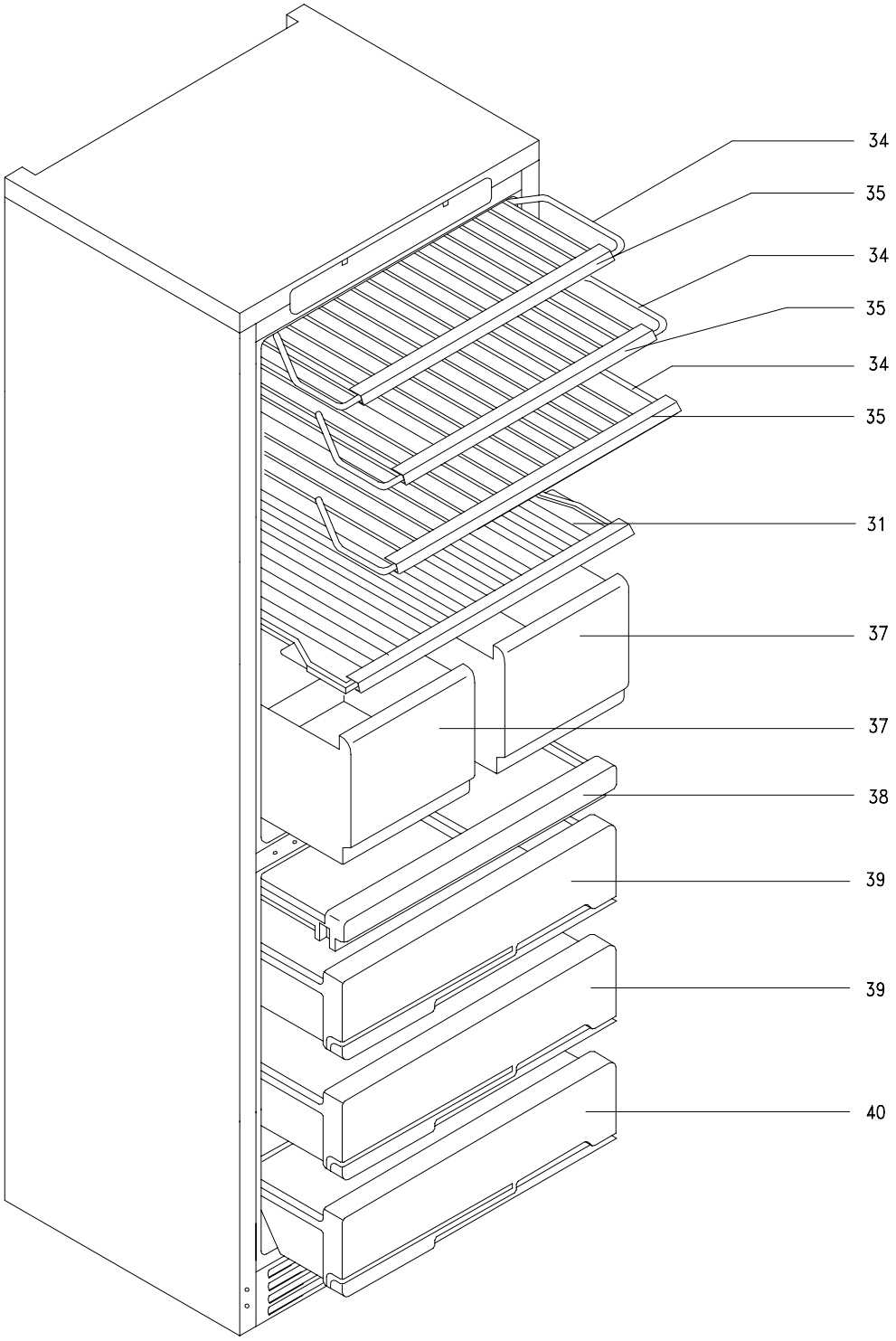
34
35
34
35
34
35
31
37
37
38
39
39
40

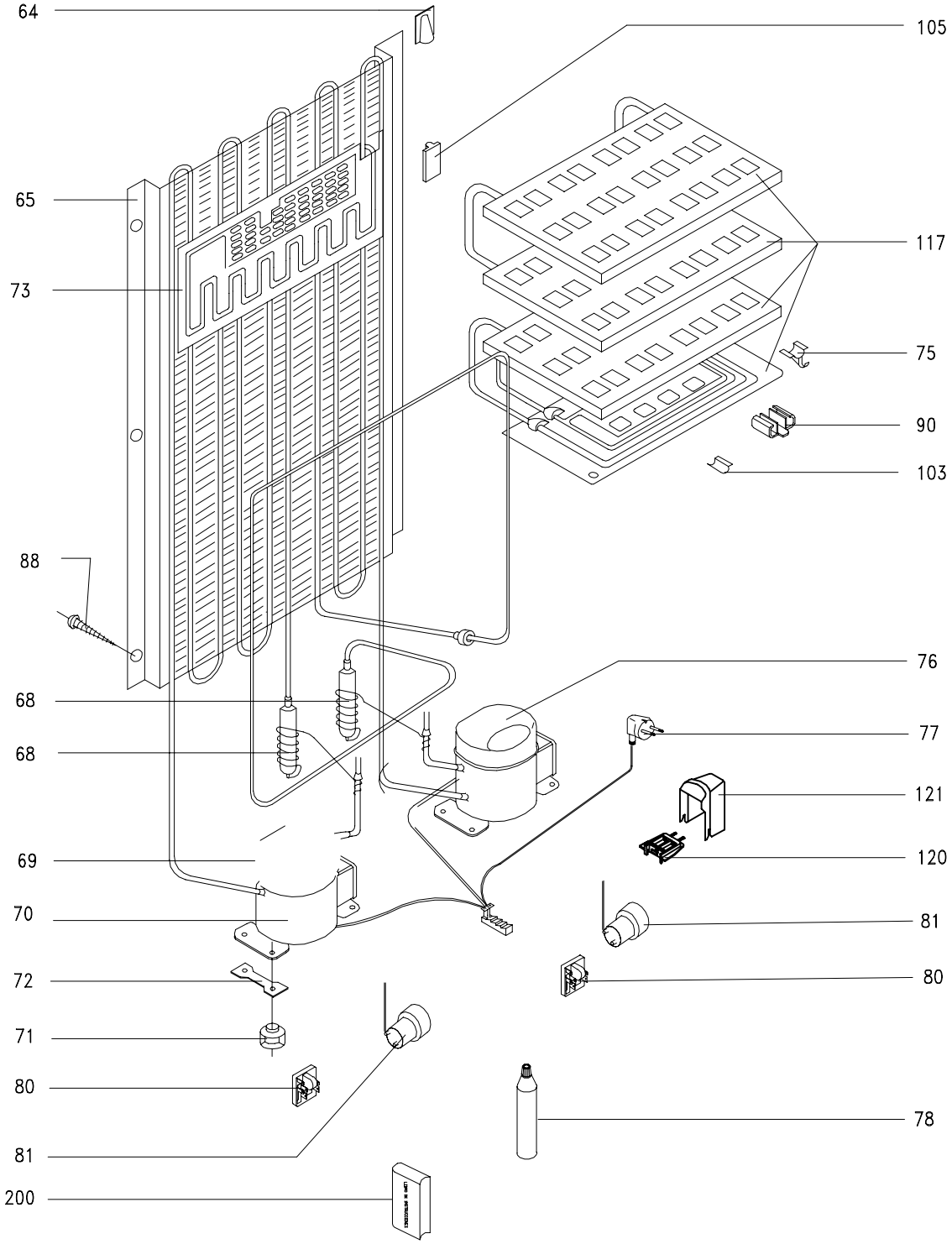
64
105
65
117
73
75
90
103
88
76
68
77
68
121
69
120
70
81
72
80
71
80
78
81
200

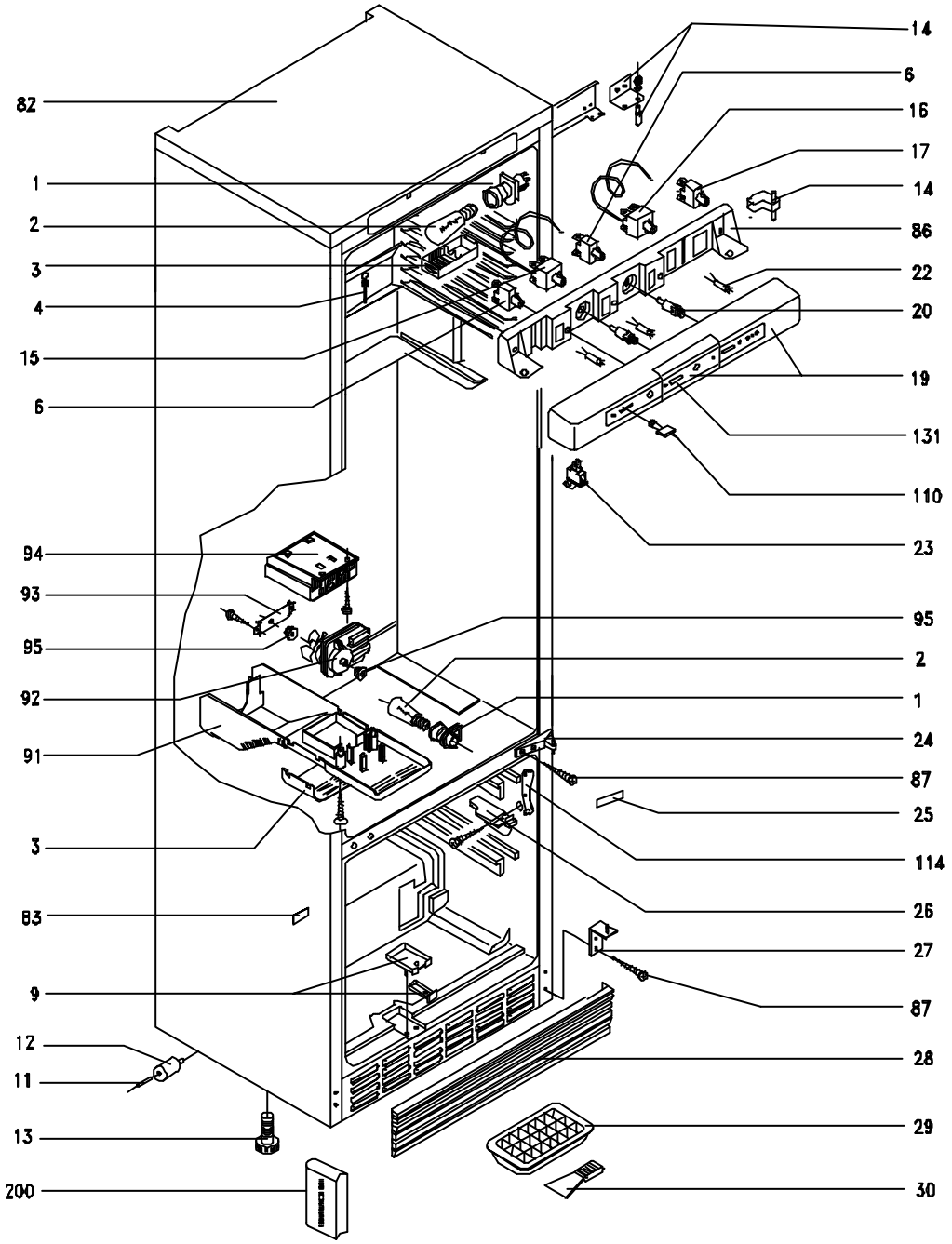
14
6
16
17
14
86
22
20
19
131
110
23
95
2
1
24
87
25
114
26
27
87
28
29
30
82
1
2
3
4
15
6
94
93
95
92
91
3
83
9
12
11
13
200

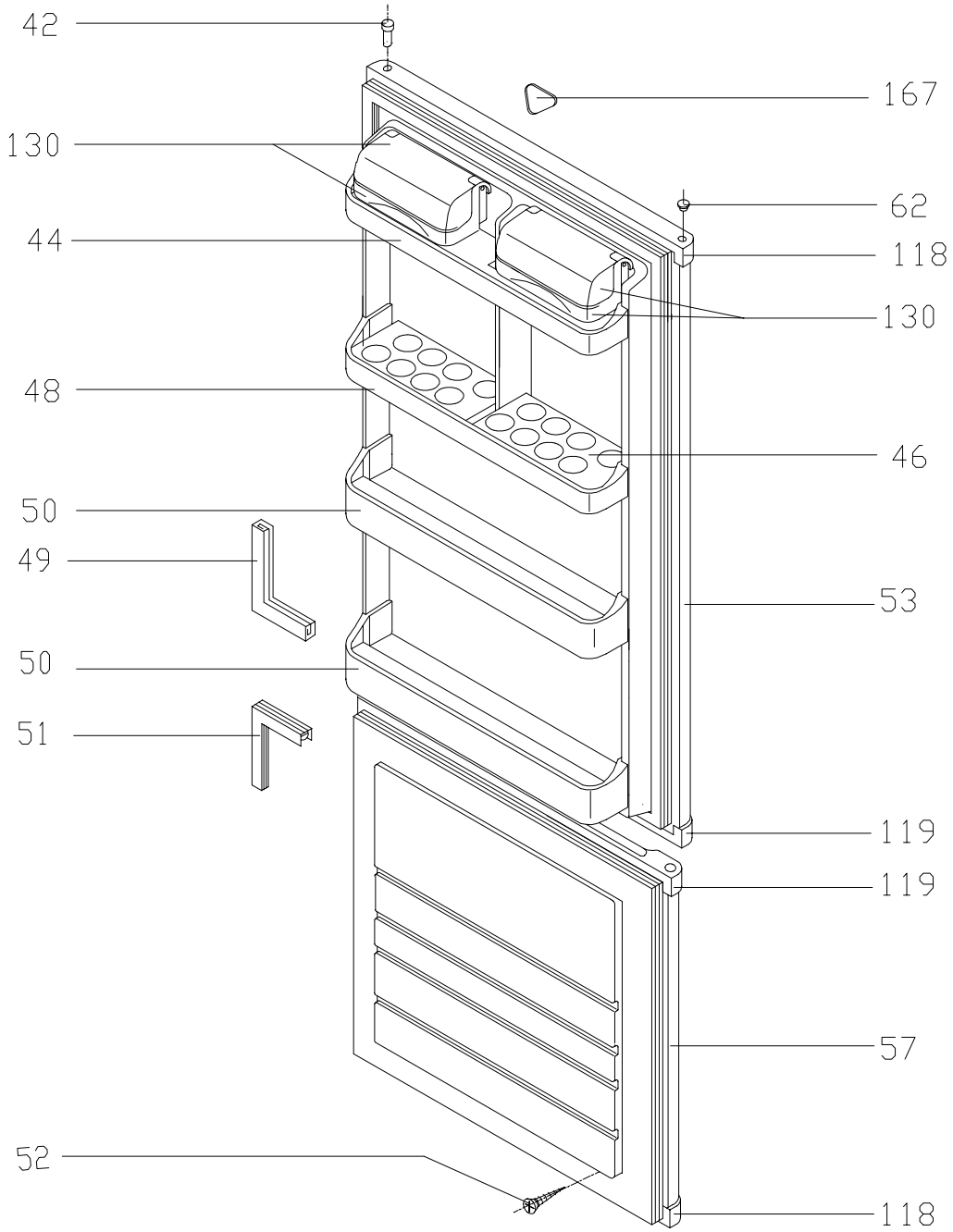
42
167
130
62
44
118
130
48
46
50
49
53
50
51
119
119
57
52
118