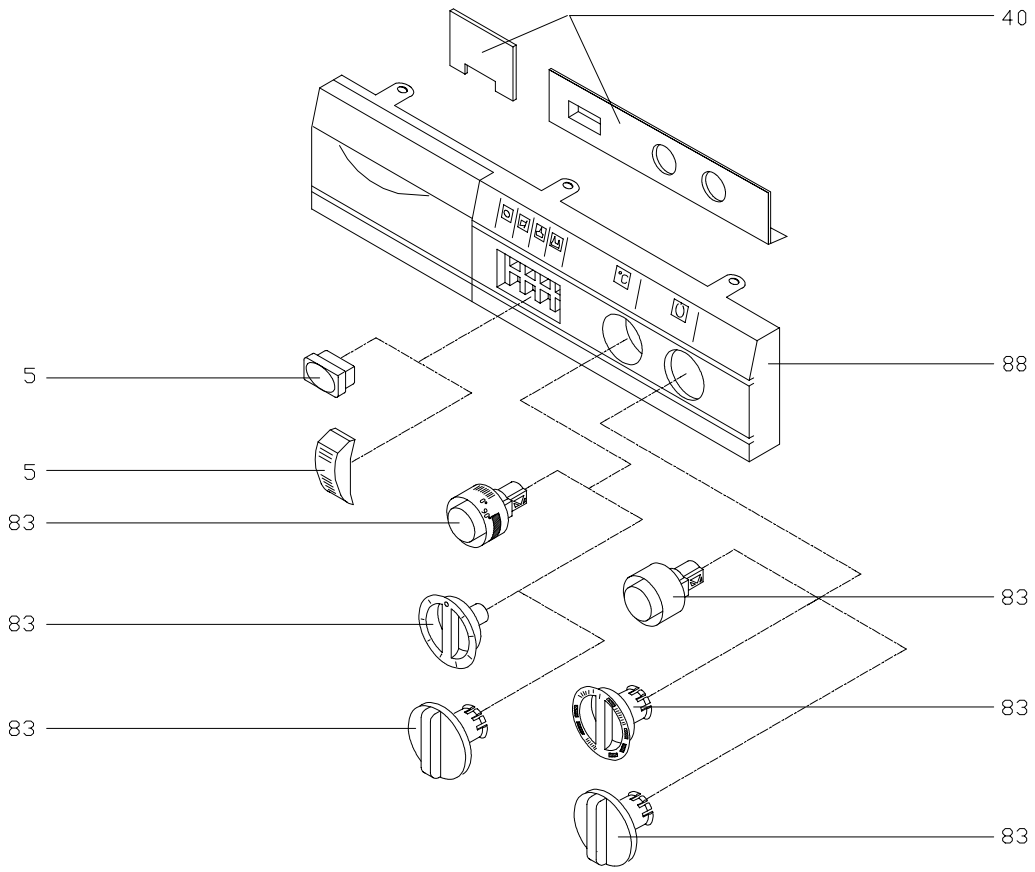
40
88
5
5
83
83
83
83
83
83

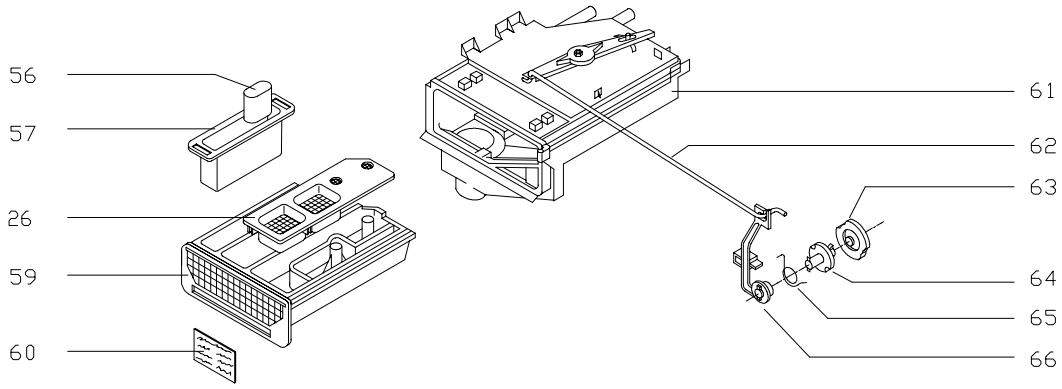
56
57
26
59
60
61
62
63
64
65
66

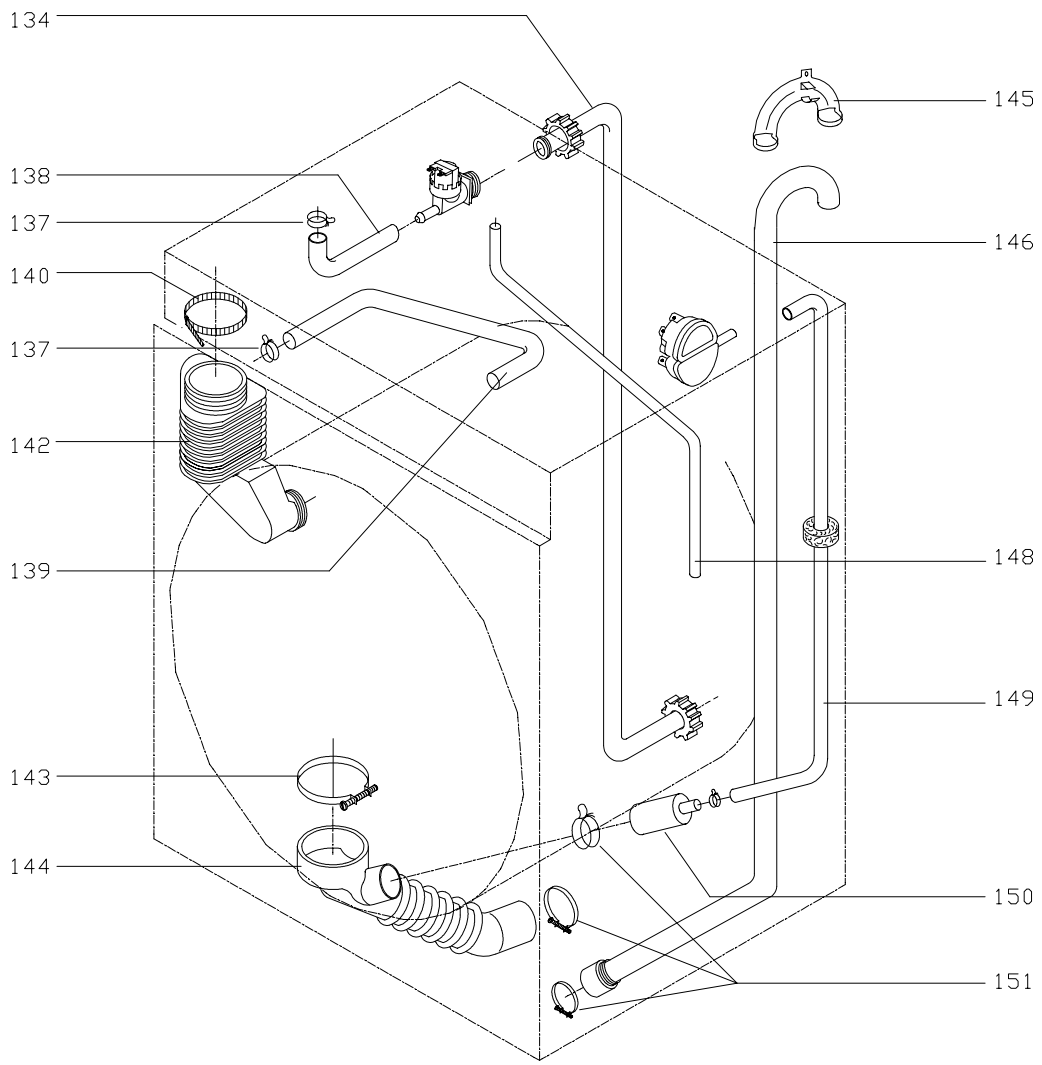
134
138
137
140
137
142
139
143
144
145
146
148
149
150
151

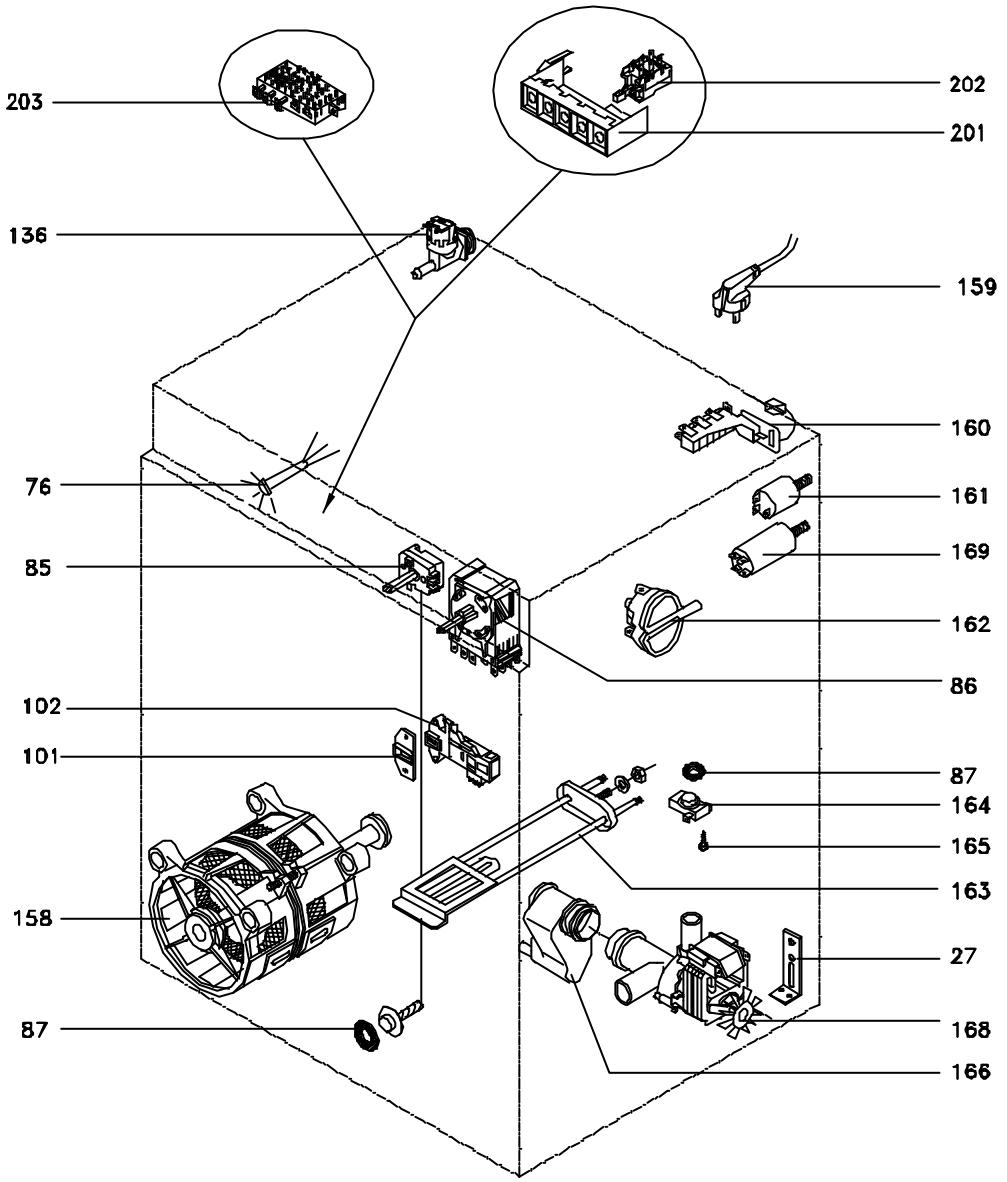
203
202
201
136
159
160
76
161
85
169
162
86
102
101
87
164
165
163
158
27
87
168
166

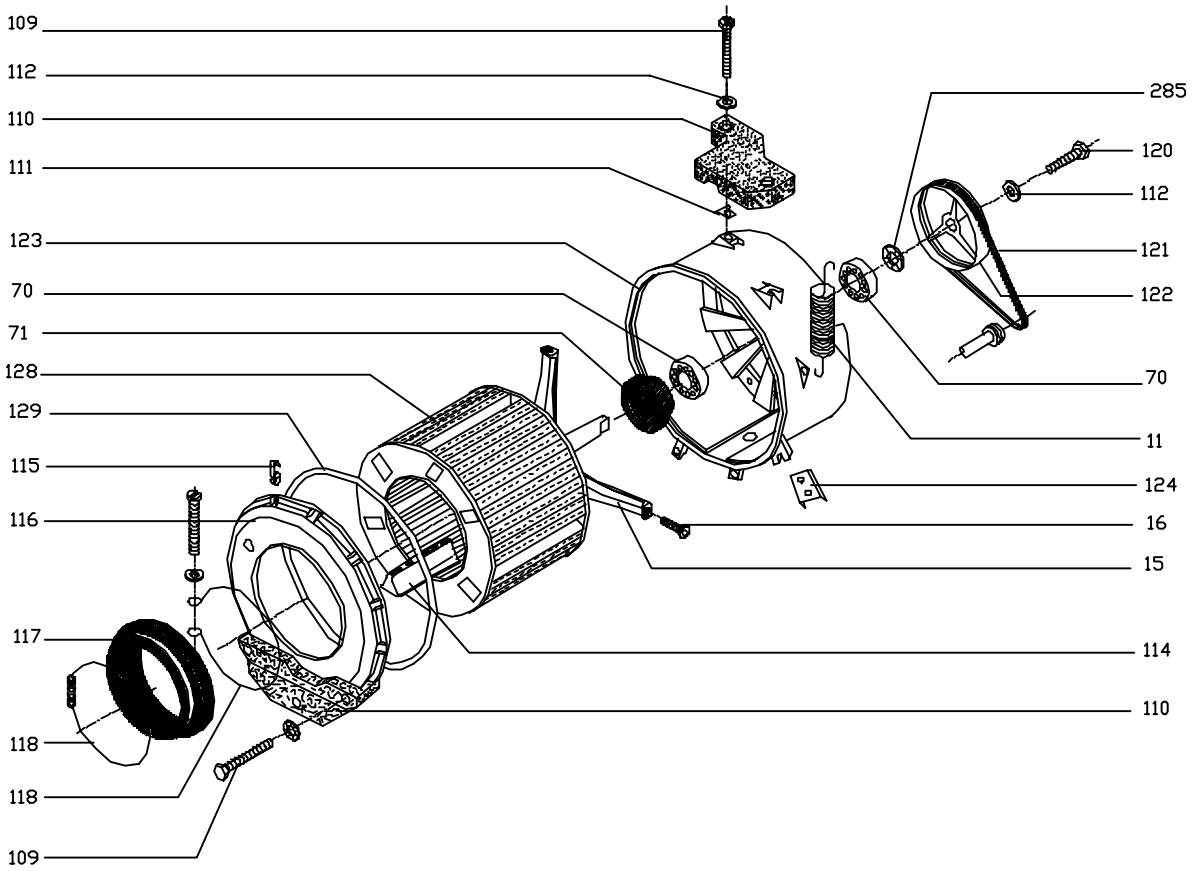
109
112
110
111
123
70
71
128
129
115
116
117
118
118
109
285
120
112
121
122
70
11
124
16
15
114
110

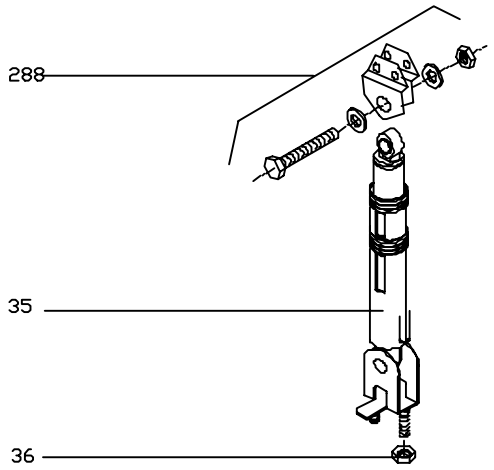
288
35
36

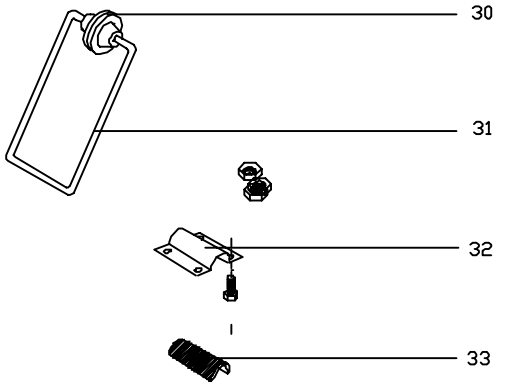
30
31
32
33

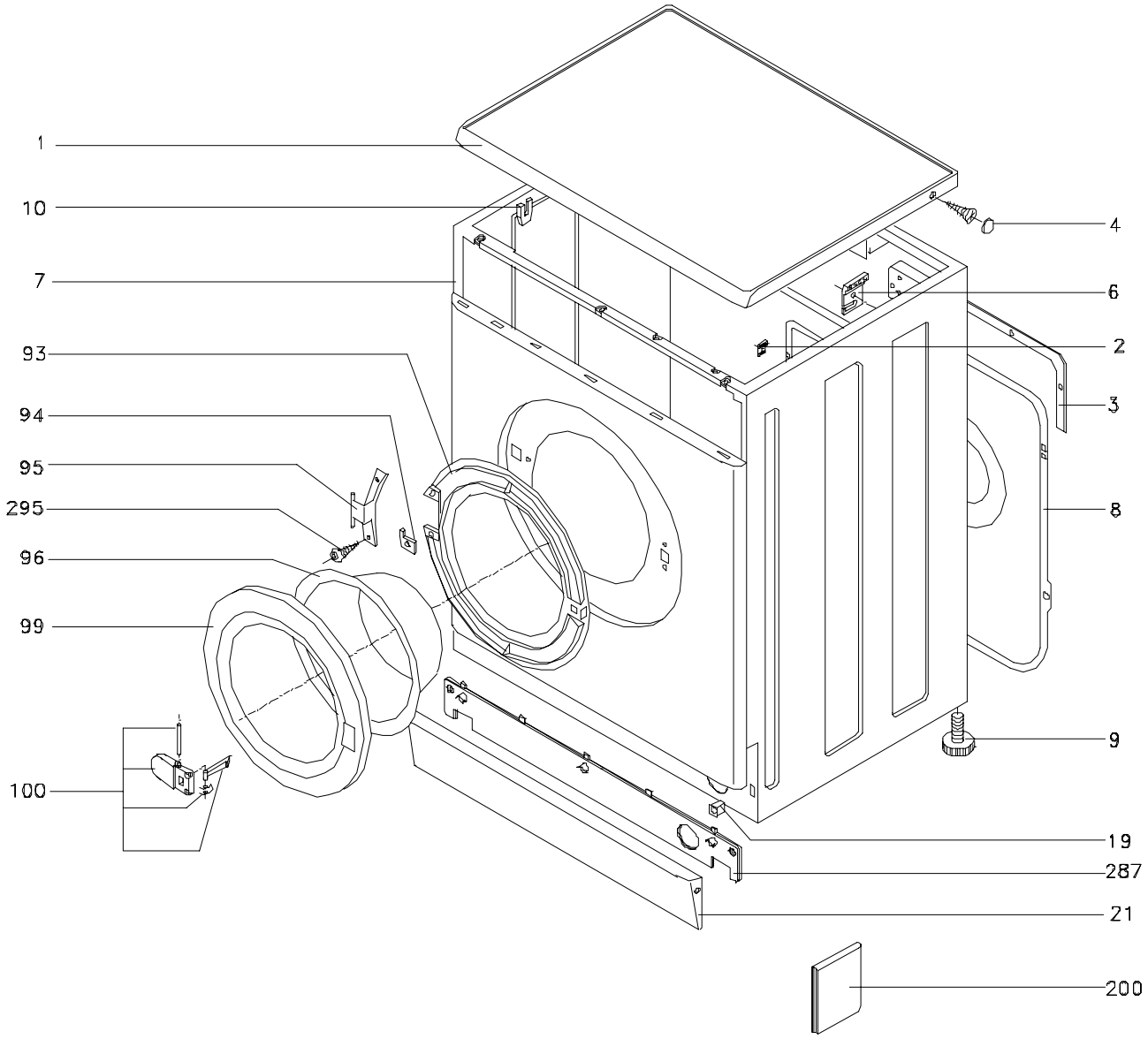
1
10
7
93
94
95
295
96
99
100
4
6
2
3
8
9
19
287
21
200