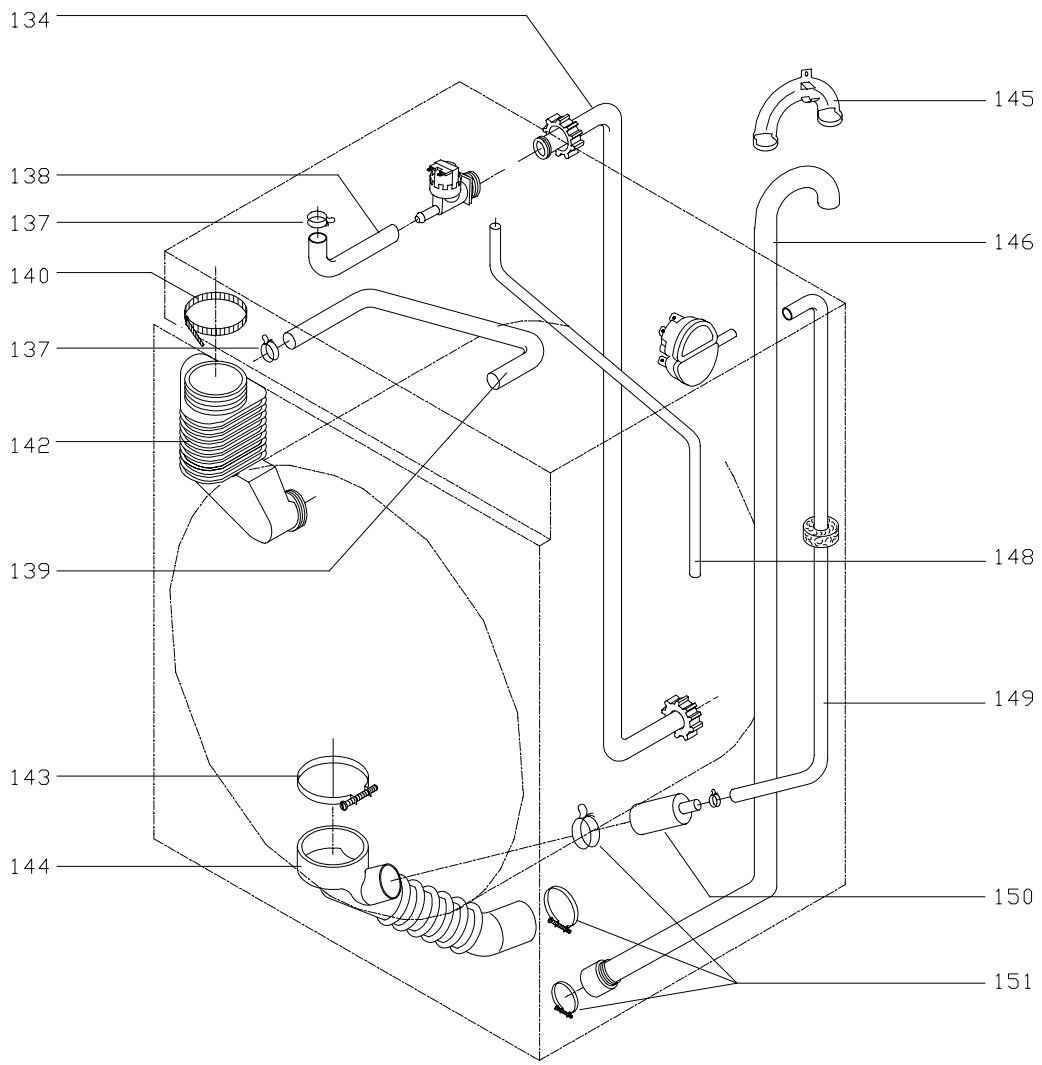
134
138
137
140
137
142
139
143
144
145
146
148
149
150
151

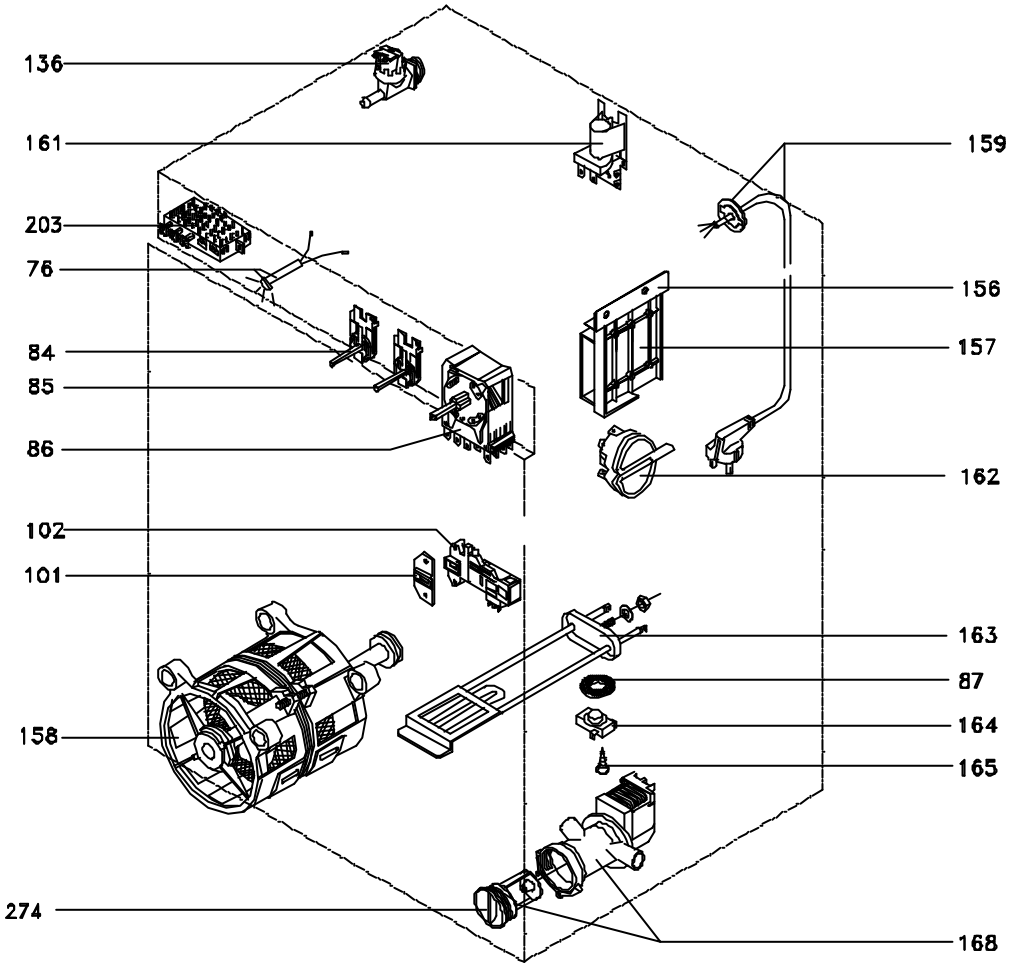
136
161
203
76
84
85
86
102
101
158
274
159
156
157
162
163
87
164
165
168

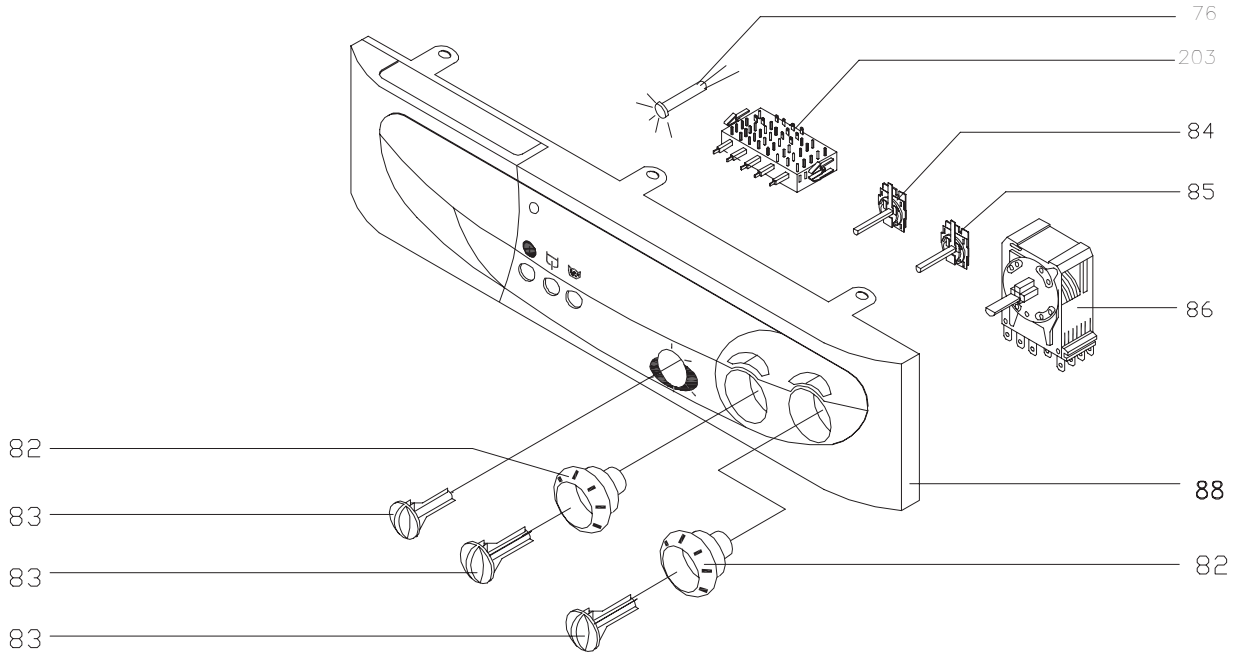
76
203
84
85
86
82
83
83
83
88
82

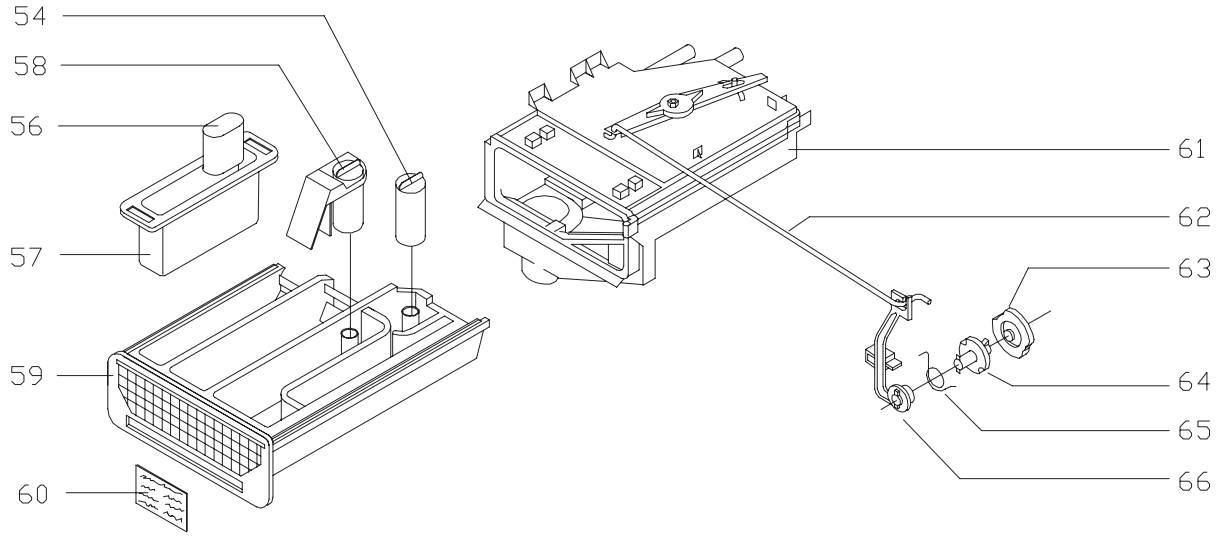
54
58
56
57
59
60
61
62
63
64
65
66

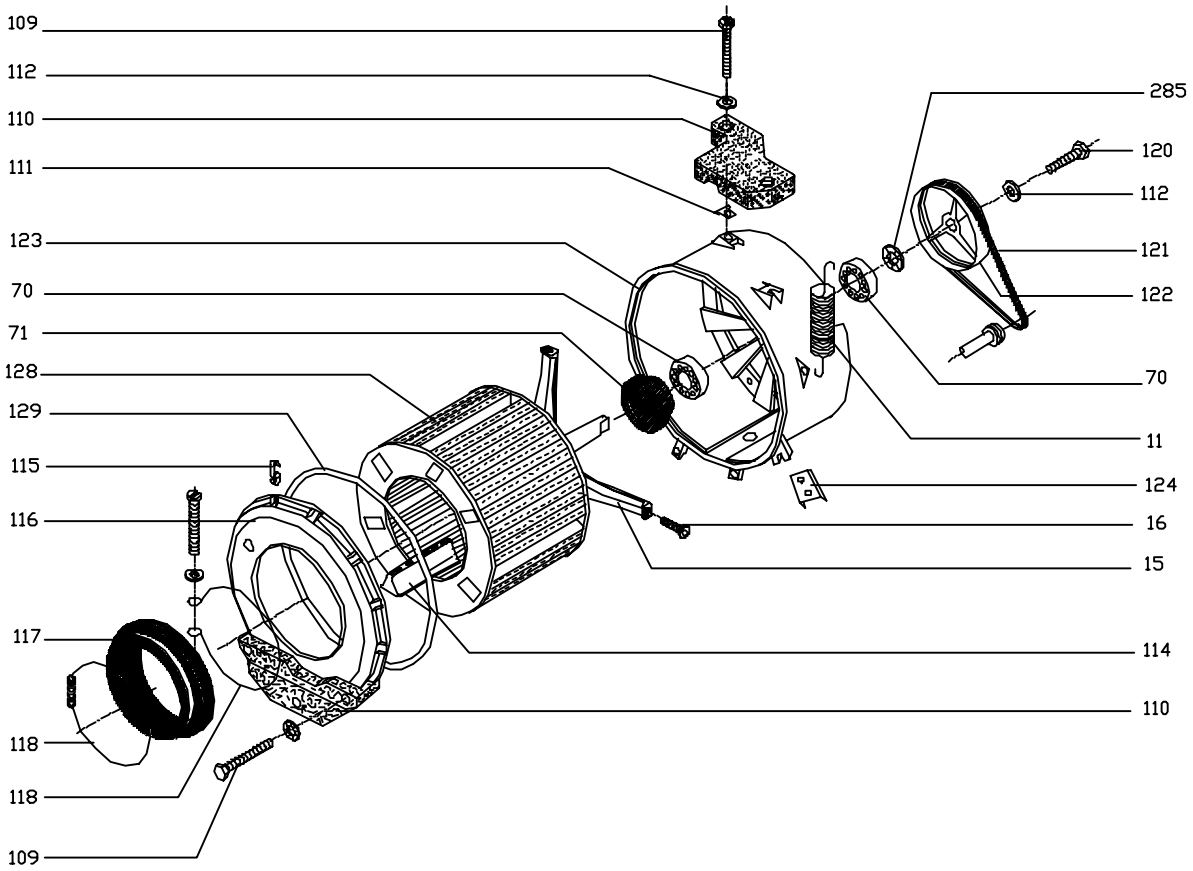
109
112
110
111
123
70
71
128
129
115
116
117
118
118
109
285
120
112
121
122
70
11
124
16
15
114
110

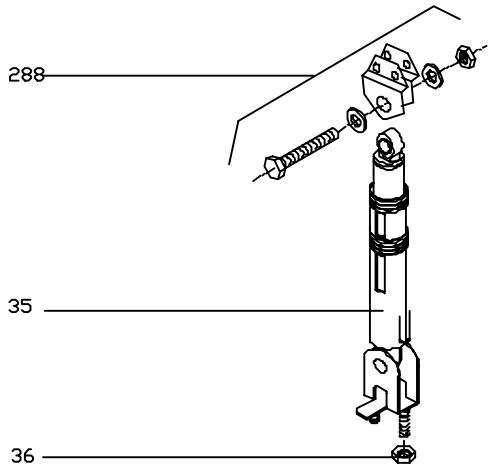
288
35
36

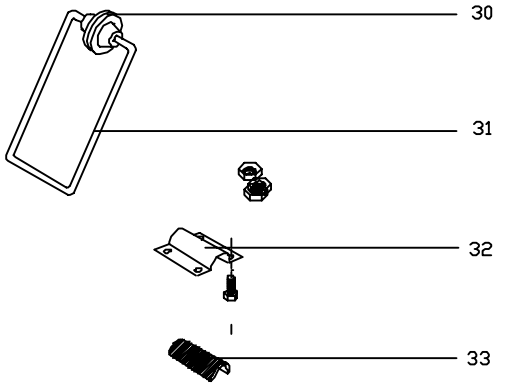
30
31
32
33

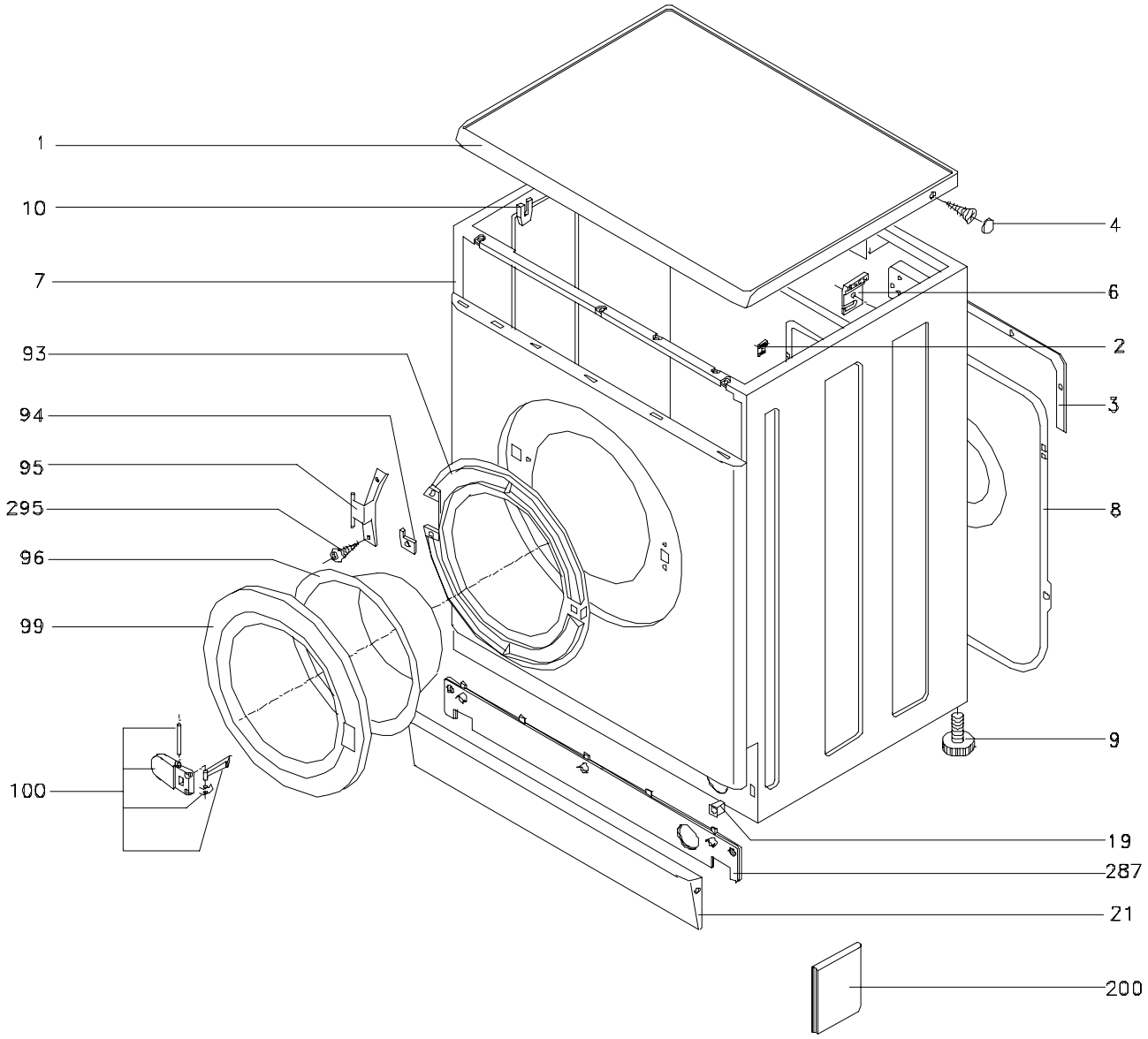
1
10
7
93
94
95
295
96
99
100
4
6
2
3
8
9
19
287
21
200