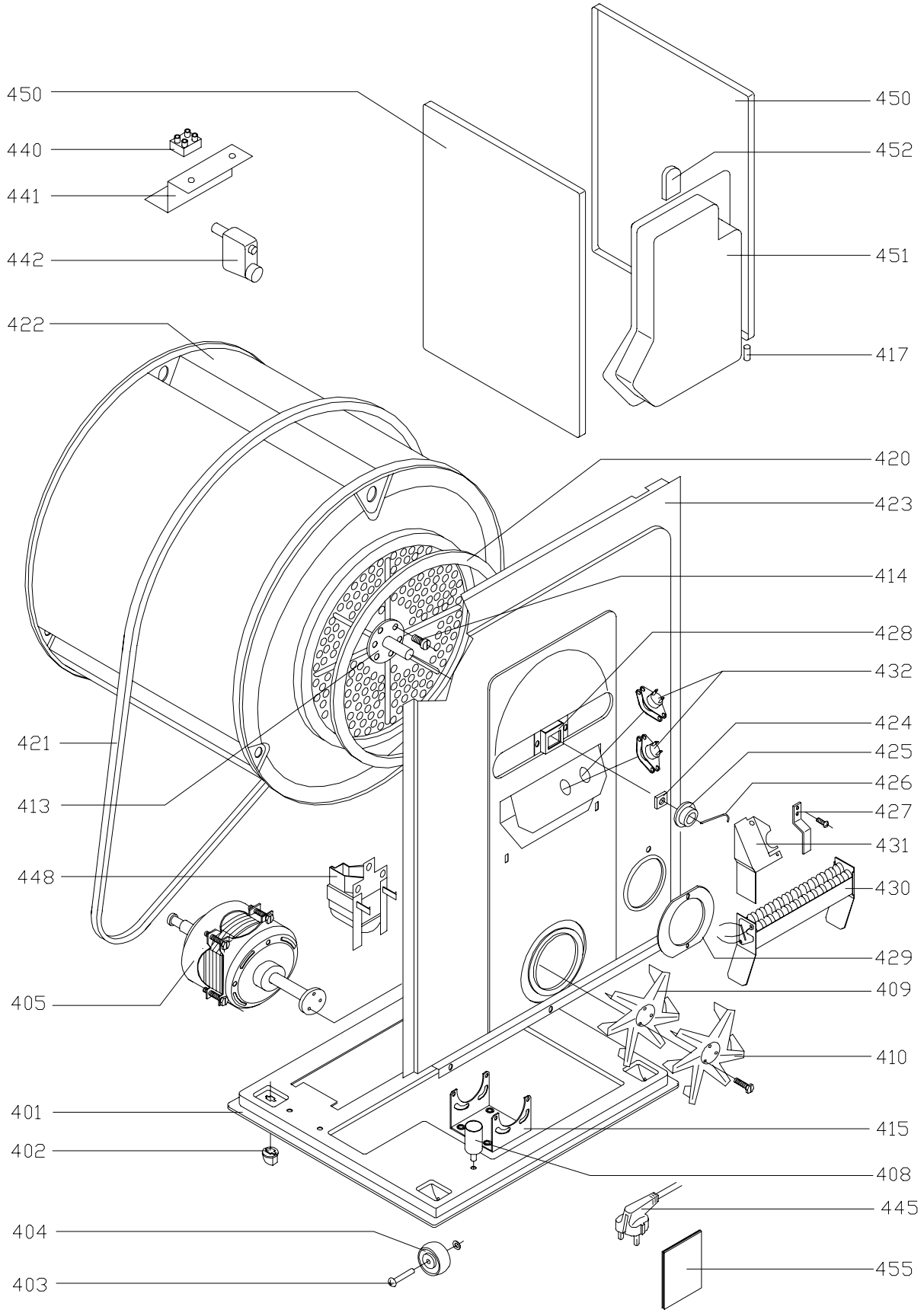
450
440
441
442
422
421
413
448
405
401
402
404
403
450
452
451
417
420
423
414
428
432
424
425
426
427
431
430
429
409
410
415
408
445
455

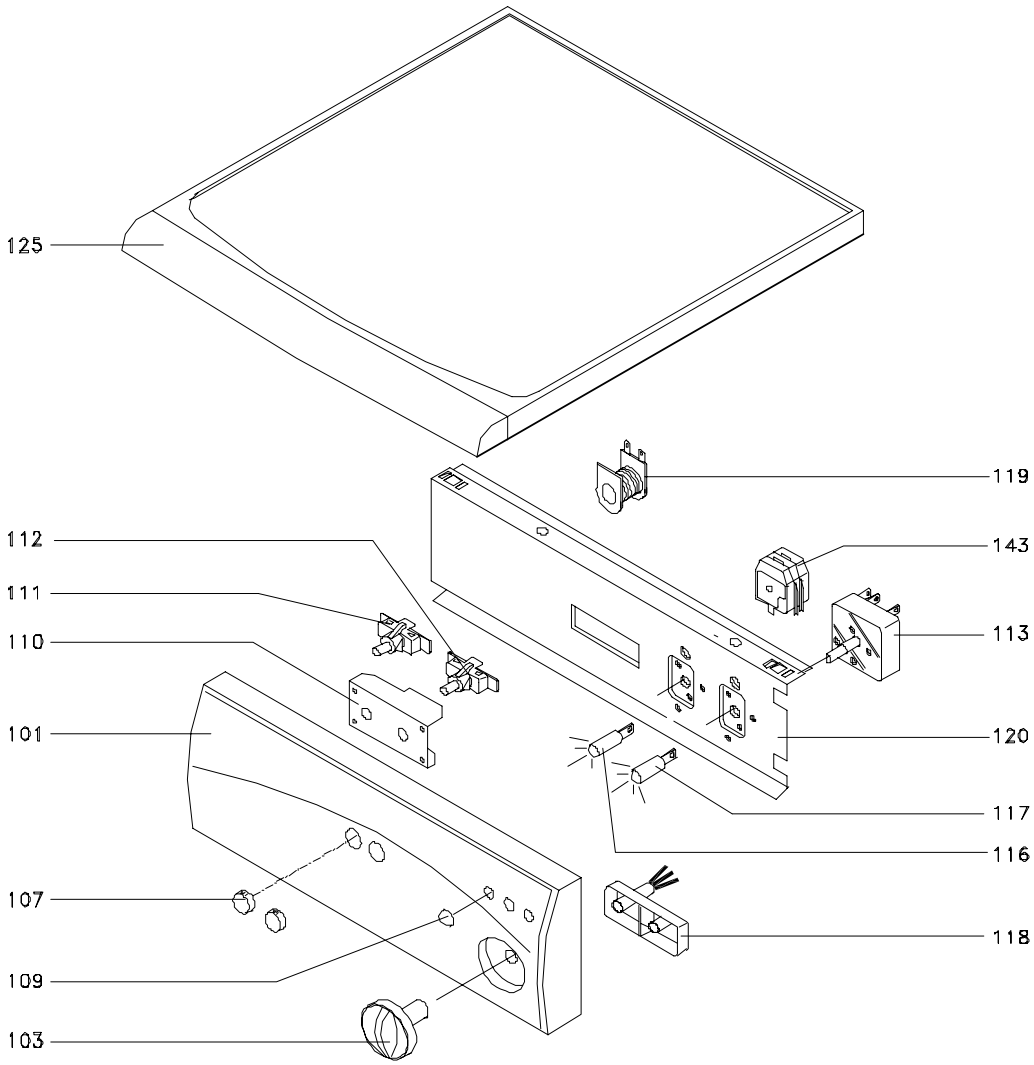
125
119
112
143
111
113
110
101
120
117
116
107
118
109
103

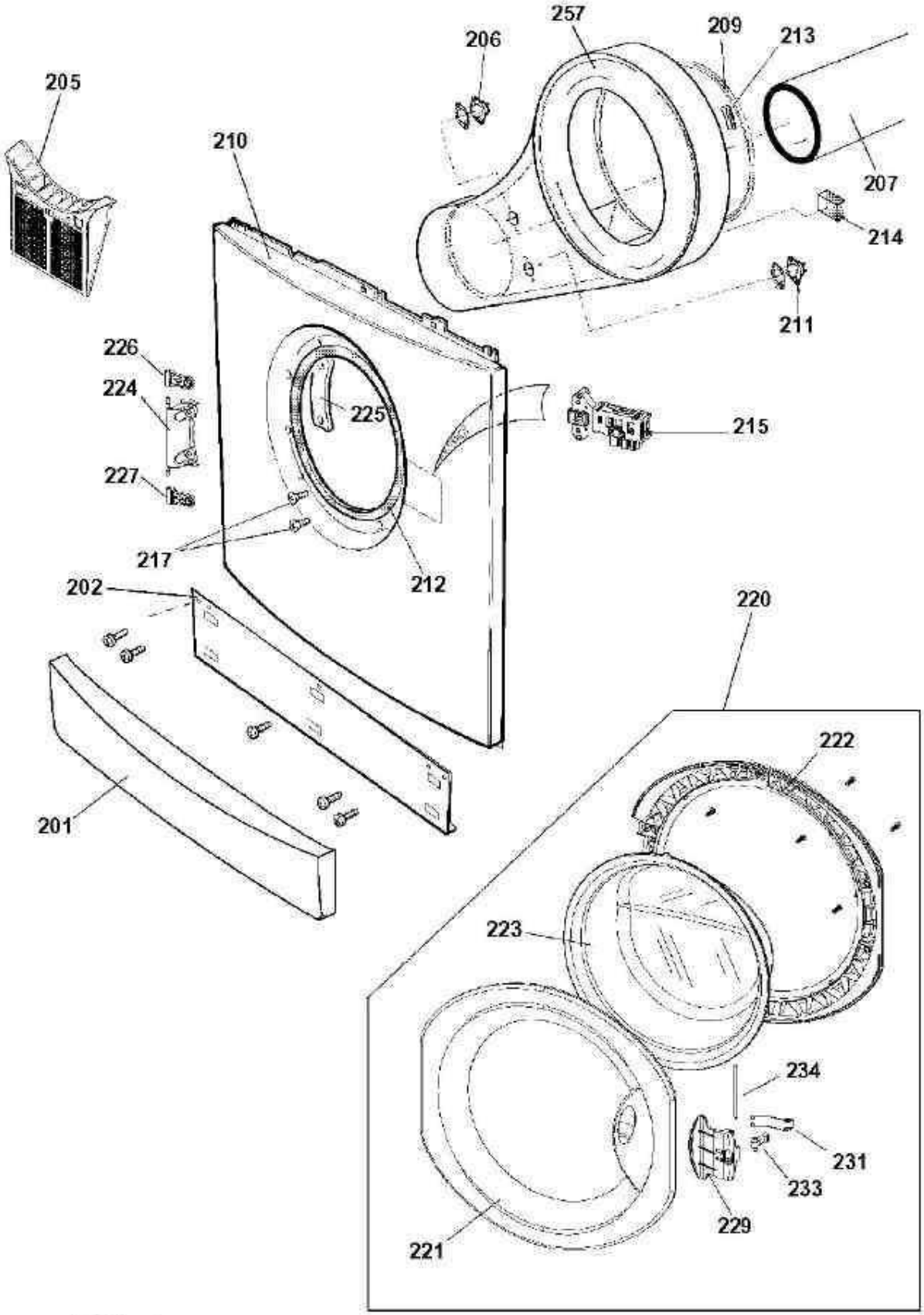
257
209
213
206
205
210
207
214
211
226
224
225
215
227
217
212
202
220
222
201
223
234
231
233
229
221