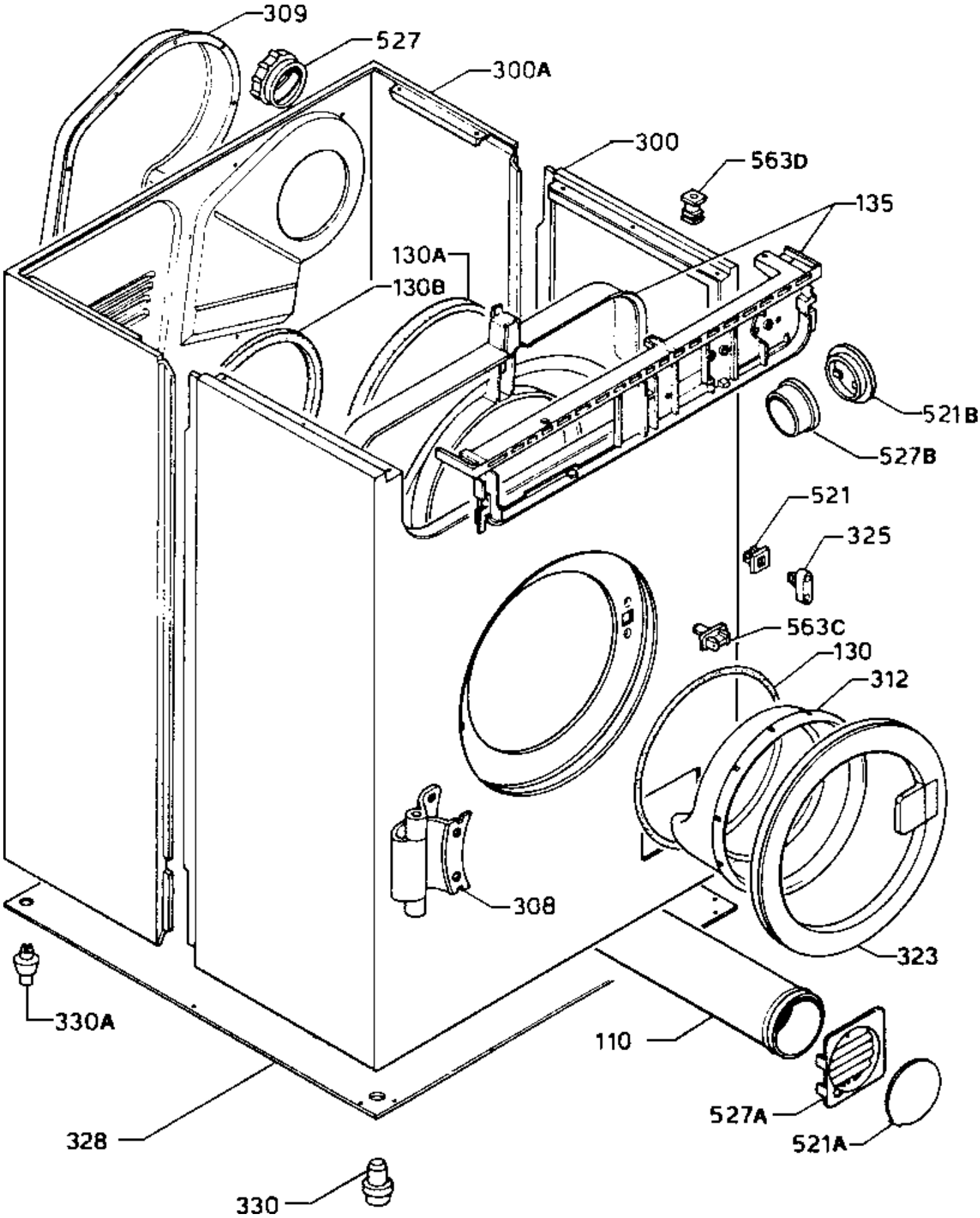
309
527
300A
300
563D
135
130A
130B
521B
527B
521
325
563C
130
312
308
323
330A
110
527A
328
521A
330