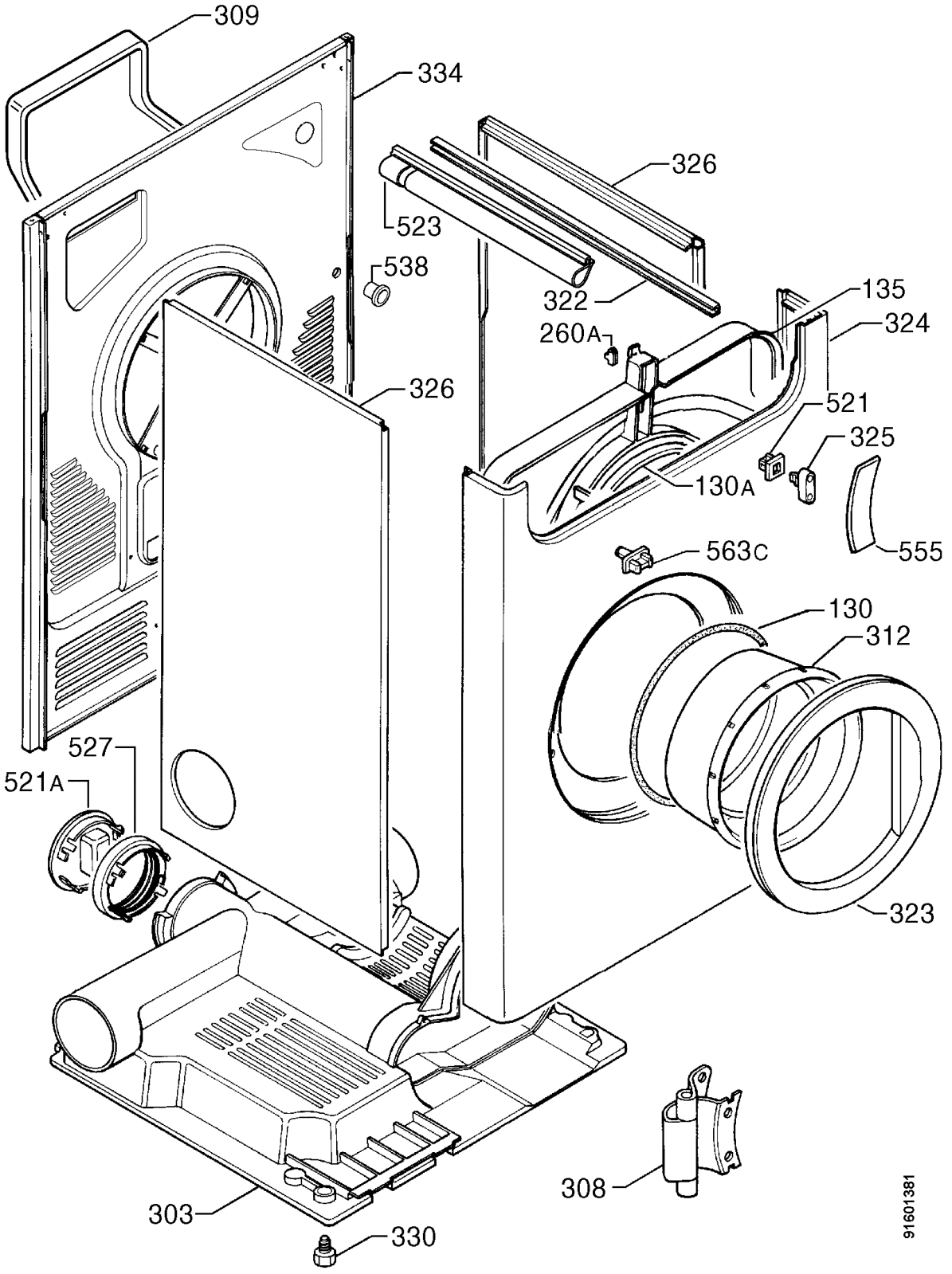
309
334
326
523
538
322
135
324
260A
326
521
325
130A
555
563C
130
312
527
521A
323
308
303
330
91601381

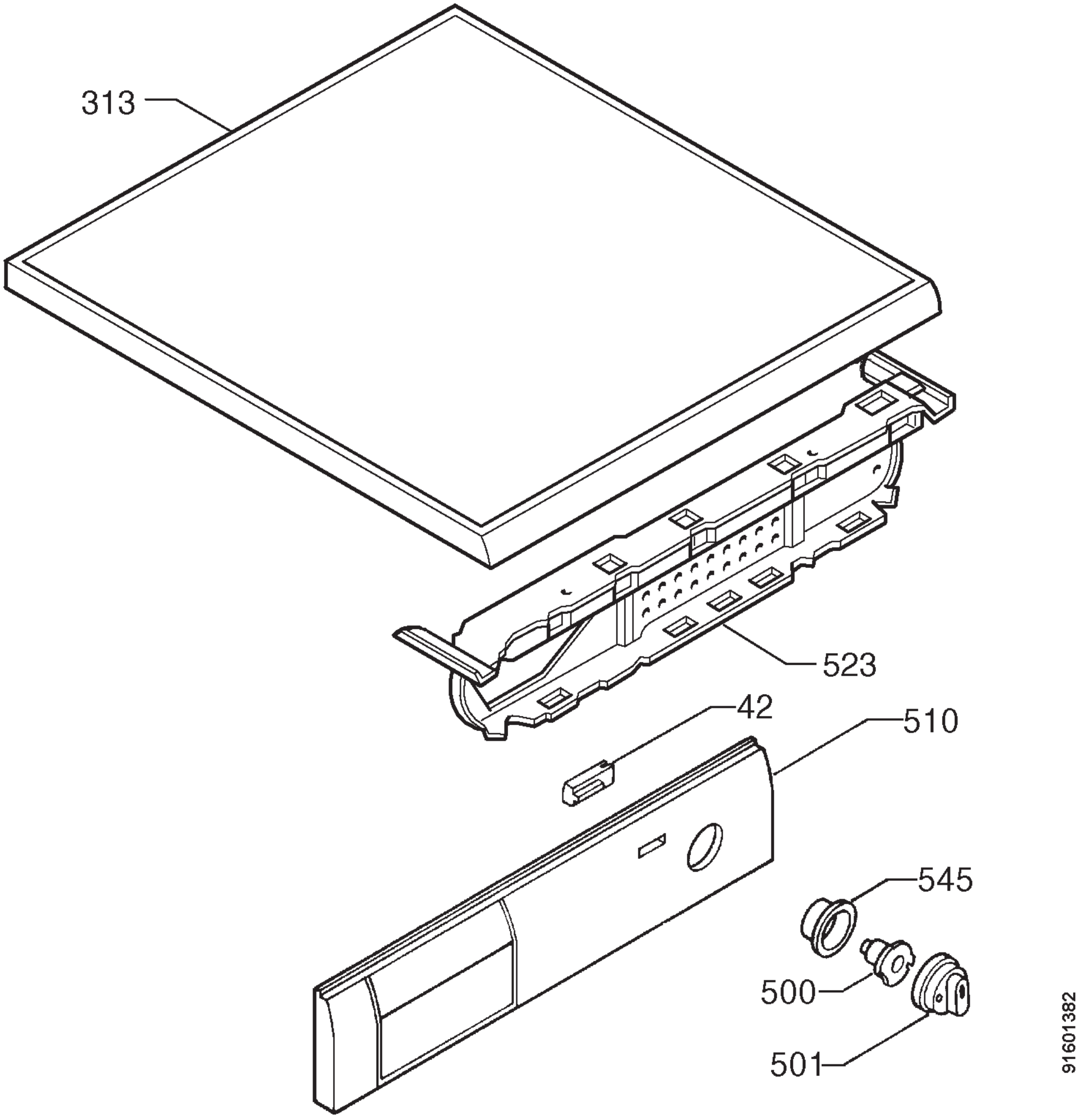
313
523
42
510
545
500
501
91601382

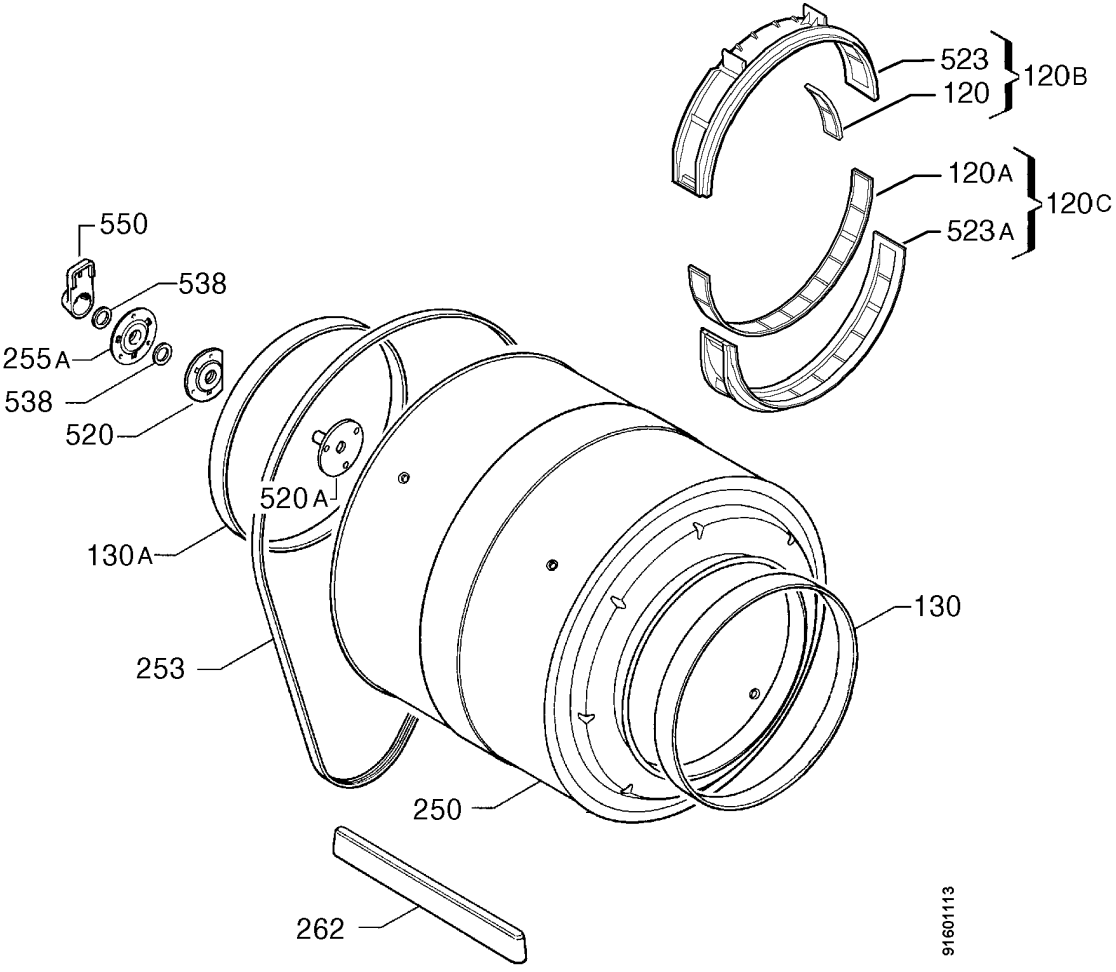
523
120
120B
120A
523A
120C
550
538
255A
538
520
520A
130A
253
130
250
262
91601113

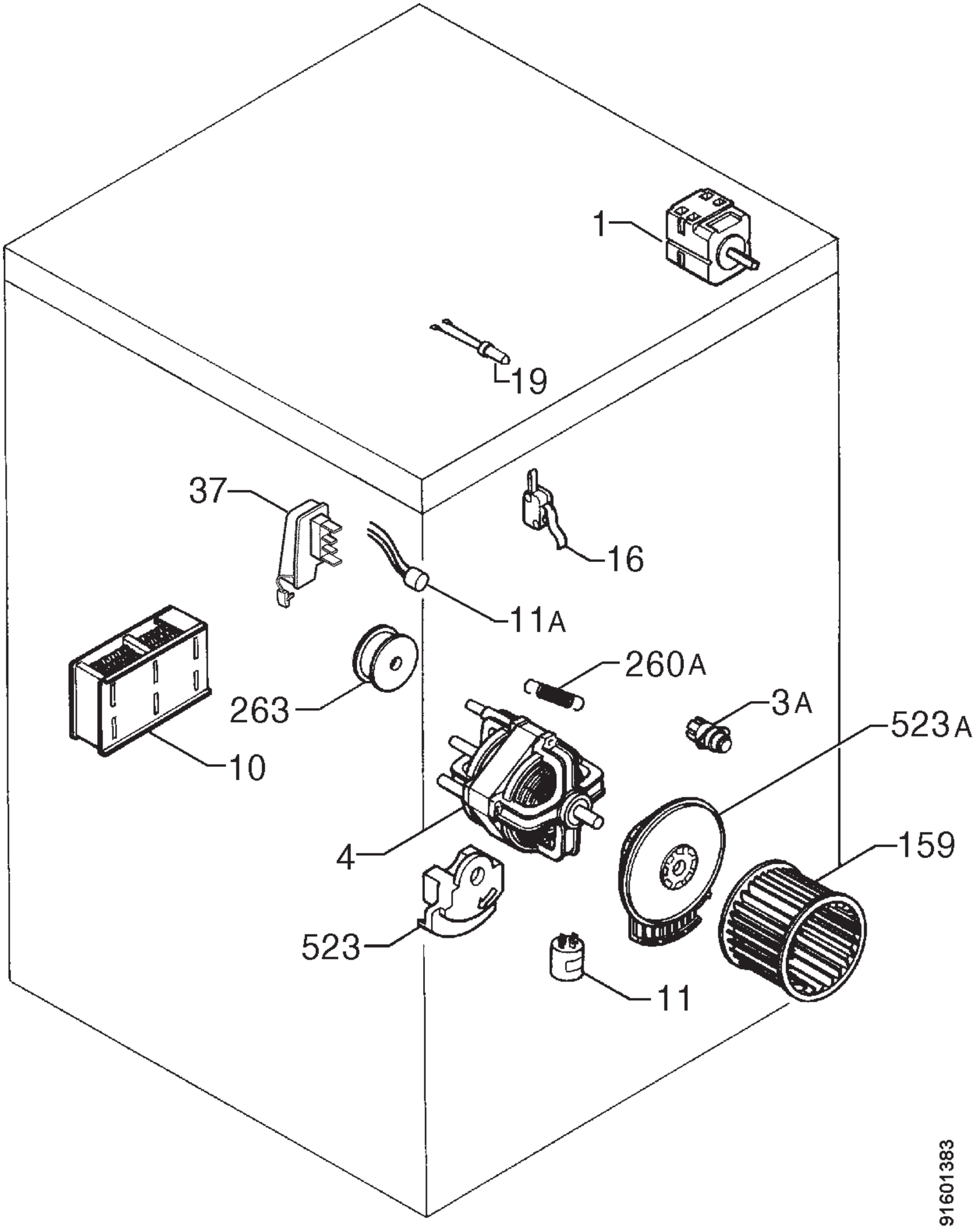
1
19
37
16
11A
260A
263
3A
523A
10
4
159
523
11
91601383